MONTAGEHANDLEIDING

De in deze montagebegeleiding opgegeven afmetingen gaan uit van een plaatsing van de bovenkant van het wastafelblad op een hoogte zoals aangegeven in de technische fiche (beschikbaar op onze website www.alke.be) van de door u gekozen ALKE-badmeubelserie. Indien u wenst af te wijken van de in deze technische fiche opgegeven referentiehoogte dient u de in deze montagebegeleiding opgegeven hoogtematen in gelijke mate te wijzigen.

VOORAF

Vooraleer u begint met het meubel op te hangen, controleert u bij het uitpakken elk artikel op schade of gebreken. Gebreken en/of manco's die 24 uur na montage aan de dealer worden doorgegeven, worden niet in behandeling genomen.
GEMONTEERD IS GEACCEPTEERD.

Wij raden u aan uw badkamermeubel door een erkende installateur te laten monteren.

Let op! Om beschadiging te voorkomen, zet nooit meubels direct op de grond.
Zorg voor een zachte ondergrond. Gebruik eventueel het verpakkingsmateriaal om eronder te leggen.

BENODIGDHEDEN

- Boormachine met steenboor diameter 8 mm
- Schroevendraaier pozi drive 2
- Waterpas
- Potlood
- Meetlat/rolmeter
- Hamer
- Silicone, siliconepistool

LEIDINGWERK

Werk alle leidingen bij voorkeur netjes in de muur weg. Plaats de waterafvoer perfect in het midden van de waskom(men) en dit op de door Alke aangegeven hoogte (*) boven het vloerpas. Gebruik bij voorkeur PVC buizen met een diameter van 40mm. Bij gebruik van PVC buizen zonder dichtingsringen, moeten de PVC buizen wel door middel van lijm met elkaar verbonden worden. Plaats de toevoer voor warm water links van de afvoer en voor koud water rechts van de afvoer en dit op de aangegeven hoogte (*) boven het vloerpas. Plaats bij voorkeur hoekstopkranen op de toevoerleidingen van het warm en koud water, zodat u enkel uw watertoevoer in de badkamer kan afsluiten.

(*) zie opmerkingen in het begin van deze pagina; technische info is terug te vinden op onze website www.alke.be.

0 DEMONTEREN

Verwijder alle deuren en lades van het Alke-badmeubel, dit om beschadigingen te voorkomen en omdat het veel gemakkelijker werkt. Dit omvat dus zowel de onderbouwkast, spiegelkast als aanbouwkast. Neem ook de vergrootspiegel weg bij een make-up spiegelkast.

0.1 DEMONTEREN VAN LADEN

*****OPGEPAST, ER ZIJN 2 TYPES LADES. BEPAAL EERST HET TYPE VOORALEER TE DEMONTEREN*****

Vermijdt dat er stof of boorgruis in de geleiders komt nadat de lades uitgehaald zijn.
Indien dit wel gebeurt, blaas het stof uit de geleiders alvorens de lade terug te plaatsen.
Dit kan het slecht lopen van de geleiders voorkomen.

TYPE 1

U schuift de (lege!) lade open en halfweg trekt de u lade met een stevige ruk in een vloeiende beweging naar omhoog.
Het ladefront zelf kan u losmaken door middel van stelschroef zoals te zien op de tweede afbeelding.

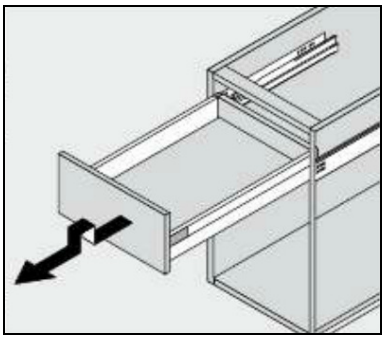

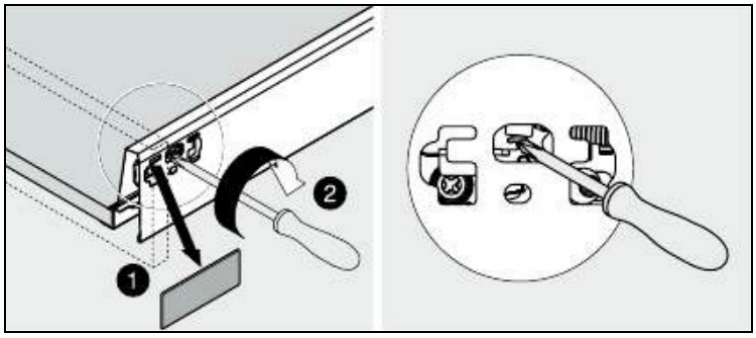

TYPE 2 (Hilow)

U schuift de (lege!) lade open en onder de lade duwt U terzelfdertijd de grijze klepjes aan de geleiders naar buiten toe (1). Zo schuift U de lade in een rechtlijnige beweging uit het meubel.
Het ladefront zelf kan u losmaken door middel van stelschroef zoals te zien op de tweede afbeelding.
Hiervoor dient U eerst het afdekkapje aan de binnenzijde af te halen.

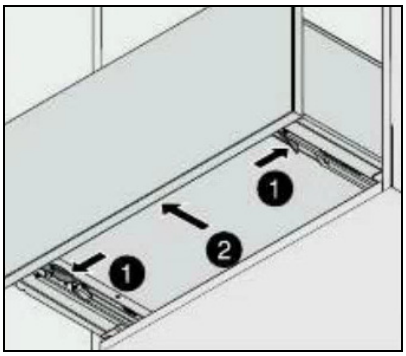

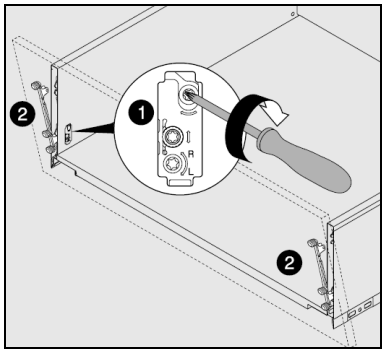

0.2 DEMONTEREN DEUREN VAN ONDERBOUW- EN AANBOUWKAST

Met het klipje achteraan de scharnier maakt u die los van het scharnierplaatje, gemonteerd in de kast.

0.3 DEMONTEREN VAN SPIEGELDEUREN

Bepaal eerst het scharniertype. Met het klipje achteraan de scharnier maakt u die los van het scharnierplaatje, gemonteerd in de kast.

Type « Grass »

Type « Blum »

0.4 MONTAGEVOLGORDE

1. Onderbouwkast
2. Wastafelblad
3. Spiegelkast
4. Vrijhangende spiegel
5. Hoge/half hoge aanbouwkast
6. Afwerking

1a MONTAGE ONDERBOUWKAST

Vooraleer u begint met het meubel op te hangen, controleert u bij het uitpakken elk artikel op schade of gebreken. Gebreken en/of manco's die 24 uur na montage aan de dealer worden doorgegeven, worden niet in behandeling genomen.
GEMONTEERD IS GEACCEPTEERD.

Wij raden u aan uw badkamermeubel door een erkende installateur te laten monteren.

Let op! Om beschadiging te voorkomen, zet nooit meubels direct op de grond.
Zorg voor een zachte ondergrond. Gebruik eventueel het verpakkingsmateriaal om eronder te leggen.

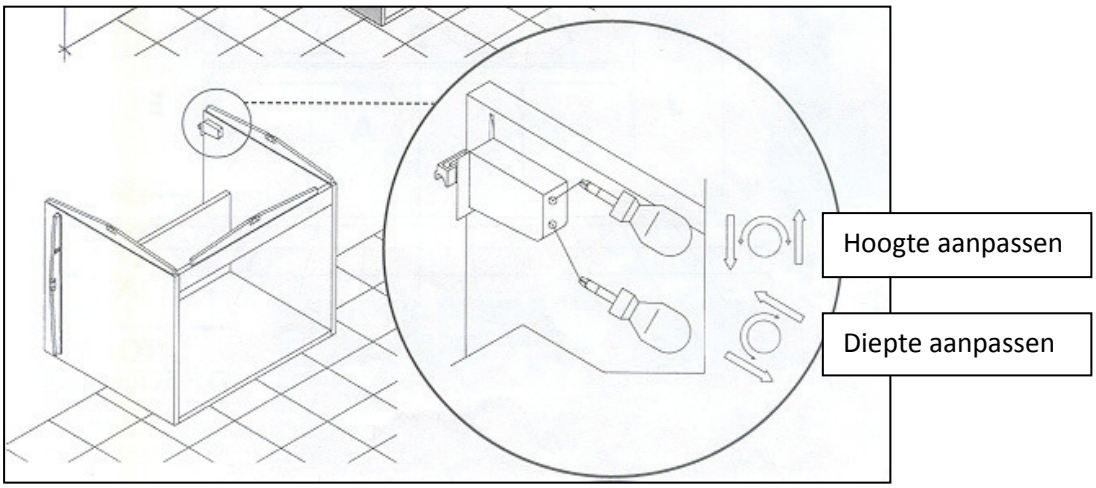

1. Teken de juiste hoogte van het wastafelblad af op de muur (dit is de bovenkant van het wastafelblad – aan de voorzijde van het wastafelblad gemeten).
2. Teken de dikte van het wastafelblad af op de muur (let op, de dikte is aan de voorzijde van het wastafelblad gemeten). Teken ook de breedte van de onderbouwkast af op de muur.
3. Draai de haak van de hanghaak uit tot die gelijk komt met de achterkant van de onderbouwkast, door middel van de onderste schroef ("diepteregeling") tegen wijzerszin te draaien (zie tekening). Stel de haak van de hanghaak in de middelste stand ("hoogteregeling") en neem de maat van bovenkant onderbouwkast tot de inkeping in deze haak.
4. Teken de gemeten maat af op de muur en dit vanaf de onderkant van het wastafelblad. Breng deze maat met het waterpas over naar de andere zijkant van het meubel.
5. Neem de maat van de buitenkant van de zijde tot in het midden van de haak en teken deze horizontaal af op de zopas afgetekende lijn op de muur, doe nu het zelfde voor de andere zijde, en zelfde principe bij eventueel meerdere hanghaken.
6. Het snijpunt van de beide lijnen is de juiste plaats waar de haak moet komen. Boor het gat, verwijder eventueel boorgruis, plaats eventueel de pluggen in de geboorde gaten en draai de haak in de muur tot op 5mm van de muur.
7. Plaats het meubel op de haken.
8. Plaats het meubel volledig waterpas en op de juiste hoogte. Dit gebeurt door met een schroevendraaier de hanghaken bij te regelen ("hoogteregeling"). Trek de onderbouwkast stevig tegen de muur aan door de haak van de hanghaken bij te regelen ("diepteregeling").
9. Fixeer het meubel, dit door de metalen steunen vast te schroeven aan de muur.
10. Herhaal dit indien twee kasten naast elkaar moeten opgehangen worden. Bij een dubbele Madisson/Square opstelling dienen de beide kasten tegen elkaar bevestigd te worden!

Vooraleer u begint met het meubel op te hangen, controleert u bij het uitpakken elk artikel op schade of gebreken. Gebreken en/of manco's die 24 uur na montage aan de dealer worden doorgegeven, worden niet in behandeling genomen.
GEMONTEERD IS GEACCEPTEERD.

Wij raden u aan uw badkamermeubel door een erkende installateur te laten monteren.

Let op! Om beschadiging te voorkomen, zet nooit meubels direct op de grond.
Zorg voor een zachte ondergrond. Gebruik eventueel het verpakkingsmateriaal om eronder te leggen.

LOS MEEGELEVERDE GREEPLIJST

Indien de greeplijst apart meegeleverd is dient U na het monteren van de onderbouwkasten de greeplijst in het meubel te voorzien.
Plaats de greeplijst in de daarvoor voorziene uitfrezing in de onderbouwkast en plaats ze helemaal tot tegen de uitfrezing. Schroef de greeplijst vast aan de onderbouwkast met de meegeleverde hoekprofielen.
Indien de greeplijst voorzien is van een LED verlichting plaatst U de LED zoals onderstaande tekening.

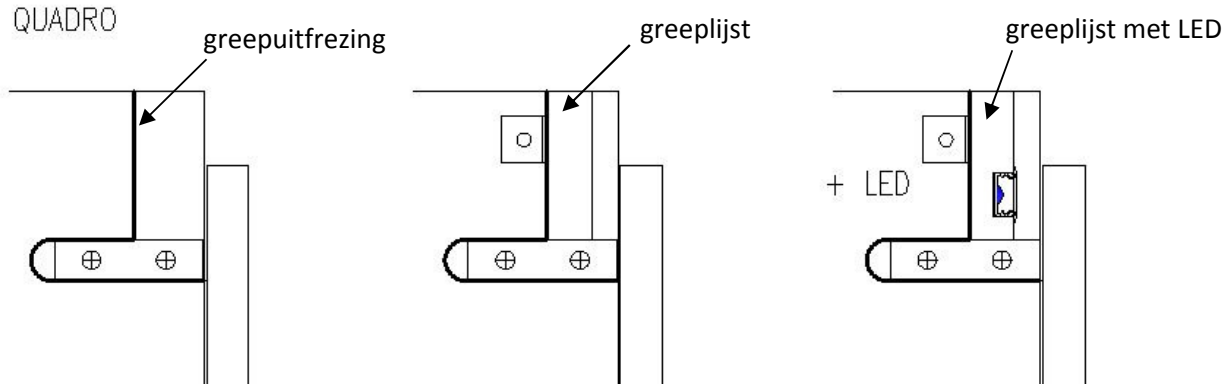

Uitfrezing in kast | montage greeplijst in kast | montage greeplijst met LED in kast

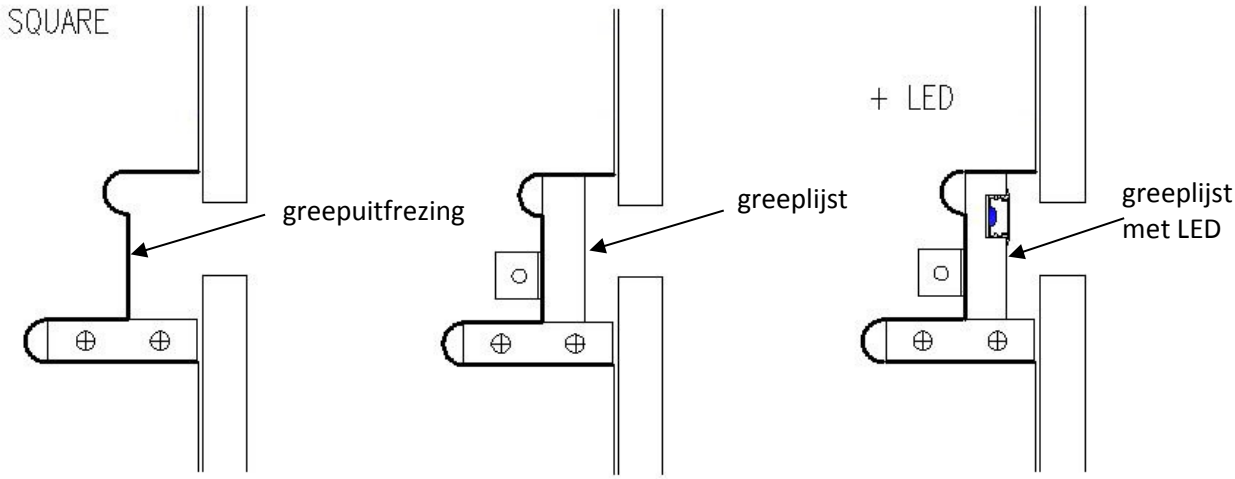

Uitfrezing in kast | montage greeplijst in kast | montage greeplijst met LED in kast

1b MONTAGE ONDERBOUWKAST HILOW

Vooraleer u begint met het meubel op te hangen, controleert u bij het uitpakken elk artikel op schade of gebreken. Gebreken en/of manco's die 24 uur na montage aan de dealer worden doorgegeven, worden niet in behandeling genomen.
GEMONTEERD IS GEACCEPTEERD.

Wij raden u aan uw badkamermeubel door een erkende installateur te laten monteren.

Let op! Om beschadiging te voorkomen, zet nooit meubels direct op de grond.
Zorg voor een zachte ondergrond. Gebruik eventueel het verpakkingsmateriaal om eronder te leggen.

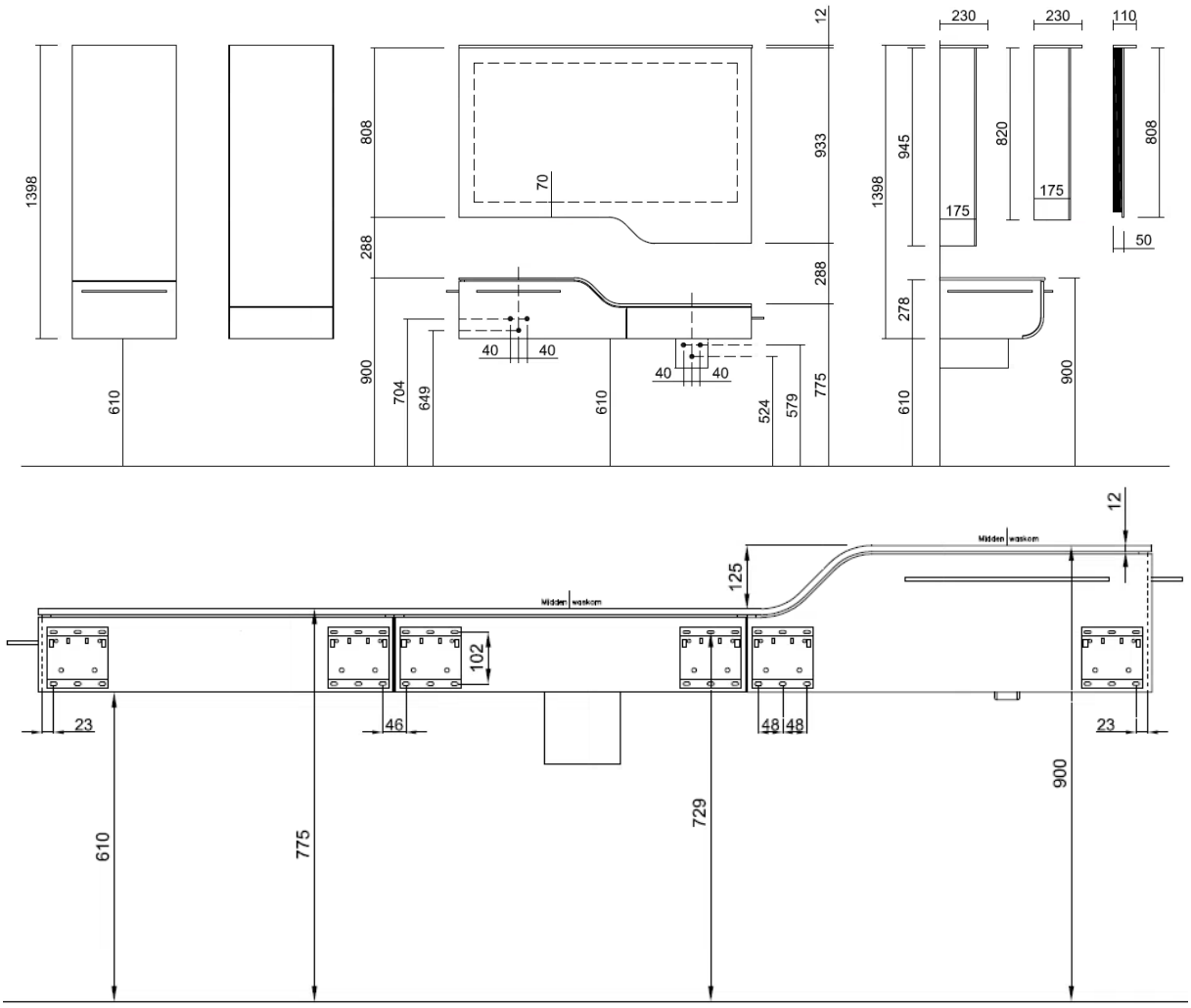

Hoogte aanpassen

Diepte aanpassen

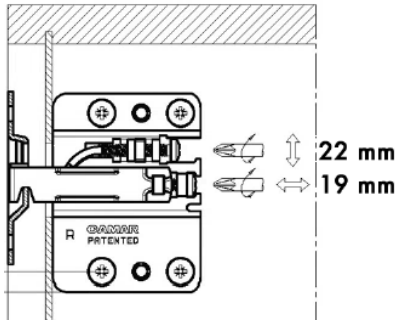

2 MONTAGE WASTAFELBLAD

Vooraleer u begint met het meubel op te hangen, controleert u bij het uitpakken elk artikel op schade of gebreken. Gebreken en/of manco's die 24 uur na montage aan de dealer worden doorgegeven, worden niet in behandeling genomen.
GEMONTEERD IS GEACCEPTEERD.

Wij raden u aan uw badkamermeubel door een erkende installateur te laten monteren.

Let op! Om beschadiging te voorkomen, zet nooit meubels direct op de grond.
Zorg voor een zachte ondergrond. Gebruik eventueel het verpakkingsmateriaal om eronder te leggen.

1. Verwijder de beschermfolie en controleer het blad op eventuele beschadigingen alvorens te monteren. Dek het blad af indien er boven het blad geboord dient te worden. Het blad is géén werkbank!
2. Nu je er nog goed bij kan plaats je best eerst uw mengkra(a)n(en) op het wastafelblad.
3. Plaats het wastafelblad op de onderbouwkast, breng ook wat zuurvrije silicone aan op de bovenkant van de zijden van de korpus, zodat je een waterdichte aansluiting verkrijgt.
4. Sluit de mengkra(a)n(en) op de toevoerleidingen aan.
5. Plaats de afvoerplug vast aan het wastafelblad en sluit de waterafvoer aan. (doe het zelf tip: een beetje afwasmiddel kan wonderen doen bij het in elkaar steken van de buizen met dichtingsringen).
6. Om een waterdichte afsluiting te bekomen, kit dan de naad tussen het wastafelblad en muur met wat zuurvrije silicone af.

In het geval van een keramische wastafel:

Indien de wastafel op het meubel is geplaatst en centraal met de achterzijde strak tegen de muur is geplaatst, mag er maximaal een kitnaad van 5 mm ontstaan links en rechts van het midden. De wastafels die binnen deze tolerantie vallen geven daarom geen recht op reclamatie. Indien de wastafel buiten de vastgestelde tolerantie valt, bestaat enkel recht van reclamatie indien de wastafel niet wordt gemonteerd.

In het geval van een solid surface wastafel:

Indien er een metalen steun meegeleverd werd (afhankelijk van de breedte van de tablet en de constructie van de onderbouwkast) dient die gemonteerd te worden om de wastafel te verstevigen.

Bij de wastafels worden er ook extra steunblokjes in solid surface bijgeleverd, deze moeten met de bijhorende pluggen en schroeven aan de muur bevestigd worden zodat het blad hierop kan rusten en zo extra ondersteund is.

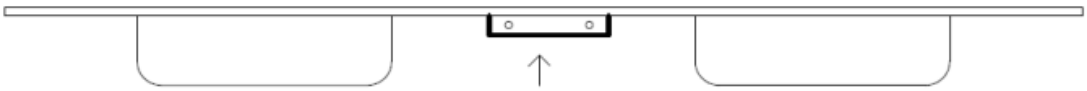

3 MONTAGE SPIEGELKAST

Vooraleer u begint met het meubel op te hangen, controleert u bij het uitpakken elk artikel op schade of gebreken. Gebreken en/of manco's die 24 uur na montage aan de dealer worden doorgegeven, worden niet in behandeling genomen.
GEMONTEERD IS GEACCEPTEERD.

Wij raden u aan uw badkamermeubel door een erkende installateur te laten monteren.

Let op! Om beschadiging te voorkomen, zet nooit meubels direct op de grond.
Zorg voor een zachte ondergrond. Gebruik eventueel het verpakkingsmateriaal om eronder te leggen.

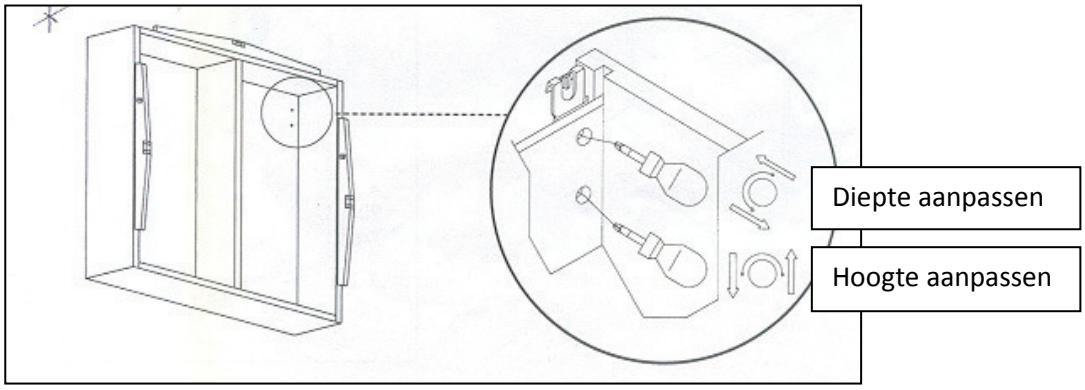

1. Teken de juiste plaats van de spiegelkast af op de muur, met behulp van een waterpas. (Let op, hou rekening met de hoogte indien er nog aanbouwkasten naast het meubel gehangen worden).
2. Draai de haak van de hanghaak uit tot die gelijk komt met de achterkant van de spiegelkast door middel van de bovenste schroef ("diepteregeling") tegen wijzerszin te draaien (zie tekening). Stel de haak van de hanghaak in de middelste stand ("hoogteregeling"). Neem de maat van bovenkant spiegelkast tot de inkeping in deze haak.
3. Teken de gemeten maat af op de muur en dit vanaf de bovenkant van de spiegelkast. Breng deze maat met het waterpas over naar de andere zijkant van de spiegelkast.
4. Neem de maat van de buitenkant van de zijde tot in het midden van de haak en teken deze horizontaal af op de zopas afgetekende lijn op de muur, doe nu het zelfde voor de andere zijde, en zelfde principe bij eventueel meerdere hanghaken.
5. Het snijpunt van de beide lijnen is de juiste plaats waar de haak moet komen. Boor het gat, verwijder eventueel boorgruis, plaats eventueel de pluggen in de geboorde gaten en draai de haak in de muur tot op 5mm van de muur.
6. Nu je er nog goed bij kan plaats je best eerst de buisverlichting(en) op de spiegelkast. Sluit eerst de elektriciteit aan, laat dit uitvoeren door een erkend installateur en volgens de plaatselijke voorschriften, controleer of alles goed functioneert.
7. Plaats de spiegelkast op de haken.
8. Plaats de spiegelkast volledig waterpas en op de juiste hoogte. Dit gebeurt door met een schroevendraaier de hanghaken bij te regelen ("hoogteregeling"). Trek de spiegelkast stevig tegen de muur aan door de haak van de hanghaken bij te regelen ("diepteregeling").
9. Herhaal dit indien twee kasten naast elkaar moeten opgehangen worden bij een dubbele opstelling! Beide kasten moeten **tegen** elkaar bevestigd worden.

4 MONTAGE VRIJHANGENDE SPIEGEL

Vooraleer u begint met het meubel op te hangen, controleert u bij het uitpakken elk artikel op schade of gebreken. Gebreken en/of manco's die 24 uur na montage aan de dealer worden doorgegeven, worden niet in behandeling genomen.
GEMONTEERD IS GEACCEPTEERD.

Wij raden u aan uw badkamermeubel door een erkende installateur te laten monteren.

Let op! Om beschadiging te voorkomen, zet nooit meubels direct op de grond.
Zorg voor een zachte ondergrond. Gebruik eventueel het verpakkingsmateriaal om eronder te leggen.

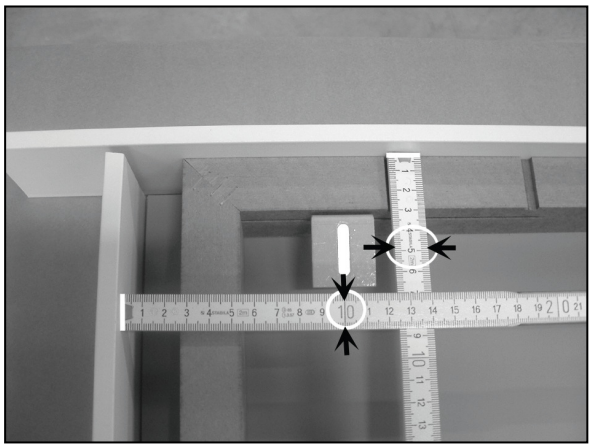

1. Teken de juiste plaats van de vrijhangende spiegel op kader af op de muur, met behulp van een waterpas. Let op: hou rekening met de hoogte indien er nog aanbouwkasten naast het meubel gehangen worden.
2. Neem de maat van de bovenkant spiegel en van de zijkant spiegel zoals hierboven afgebeeld. (doe het zelf tip: leg de spiegel neer in een hoek, zodat je gemakkelijker de afmetingen kan nemen).
3. Teken de gemeten maten af op de muur.
4. Het snijpunt van de beide lijnen is de juiste plaats waar de haak moeten komen.
5. Boor het gat, verwijder eventueel boorgruis, plaats eventueel de pluggen in de geboorde gaten en schroef de haken vast tegen de muur.
6. Nu je er nog goed bij kan plaats je best eerst de buisverlichting(en) op het houten kader. Laat enkele mm's ruimte vrij tussen de spiegel en de armatuur! Deze mogen geen contact maken. Sluit eerst de elektriciteit aan, laat dit uitvoeren door een erkend installateur en volgens de plaatselijke voorschriften, controleer of alles goed functioneert.
7. Plaats de spiegel op de haken.
8. Plaats de spiegel waterpas en op de juiste hoogte. De haken zijn in de hoogte verstelbaar door juiste positionering in het vertikaal sleufgat.

5 MONTAGE HOGE/HALFHOGE AANBOUWKAST

Vooraleer u begint met het meubel op te hangen, controleert u bij het uitpakken elk artikel op schade of gebreken. Gebreken en/of manco's die 24 uur na montage aan de dealer worden doorgegeven, worden niet in behandeling genomen.
GEMONTEERD IS GEACCEPTEERD.

Wij raden u aan uw badkamermeubel door een erkende installateur te laten monteren.

Let op! Om beschadiging te voorkomen, zet nooit meubels direct op de grond.
Zorg voor een zachte ondergrond. Gebruik eventueel het verpakkingsmateriaal om eronder te leggen.

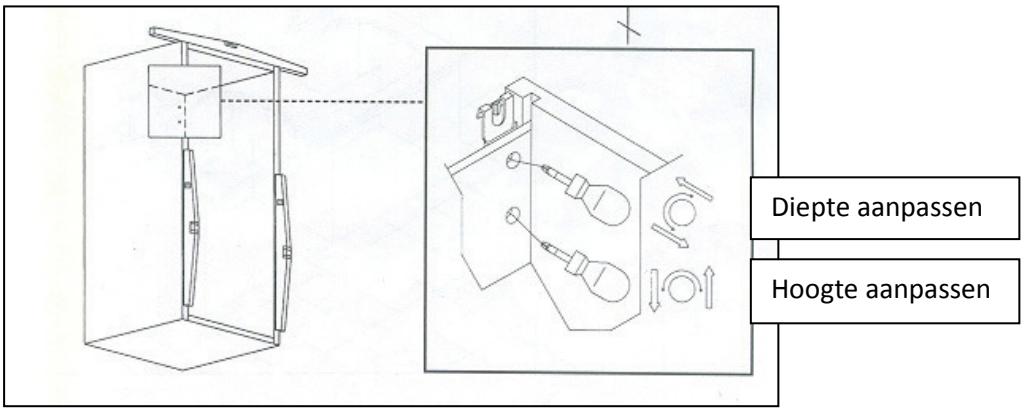

1. Teken de juiste plaats van de (half)hoge aanbouwkasten af op de muur, met behulp van een waterpas.
2. Draai de haak van de hanghaak uit tot die gelijk komt met de achterkant van de aanbouwkast door middel van de bovenste schroef in tegenwijzerszin te draaien (zie tekening). Stel de haak van de hanghaak in de middelste stand ("hoogteregeling"). Neem de maat van de bovenkant van de (half)hoge kast tot de inkeping in deze haak.
3. Teken de gemeten maat af op de muur en dit vanaf de bovenkant van de (half)hoge aanbouwkast. Breng deze maat met het waterpas over naar de andere zijkant van de (half)hoge aanbouwkast.
4. Neem de maat van de buitenkant van de zijde tot in het midden van de haak en teken deze horizontaal af op de zopas afgetekende lijn op de muur, doe nu het zelfde voor de andere zijde.
5. Het snijpunt van de beide lijnen is de juiste plaats waar de haak moet komen. Boor het gat, verwijder eventueel boorgruis,plaats eventueel de pluggen in de geboorde gaten en draai de haak in de muur tot op 5mm van de muur.
6. Plaats de (half)hoge aanbouwkast op de haken.
7. Plaats de (half)hoge aanbouwkast volledig waterpas en op de juiste hoogte. Dit gebeurt door met een schroevendraaier de hanghaken bij te regelen ("hoogteregeling"). Trek de aanbouwkast stevig tegen de muur aan door haak van de hanghaken bij te regelen ("diepteregeling").
8. In het geval van een halfhoge kast: schroef de tablet vast van langs de binnenkant van de kast door middel van de bijgeleverde schroeven.
9. Herhaal dit indien twee kasten naast elkaar moeten opgehangen worden bij een dubbele opstelling! Beide kasten moeten **tegen** elkaar bevestigd worden.

6 AFWERKING

Nu het hele meubel is opgehangen, kunt u de deuren en laden opnieuw monteren.

6.1 Montage en verstelling van de scharnieren van de gewone deuren

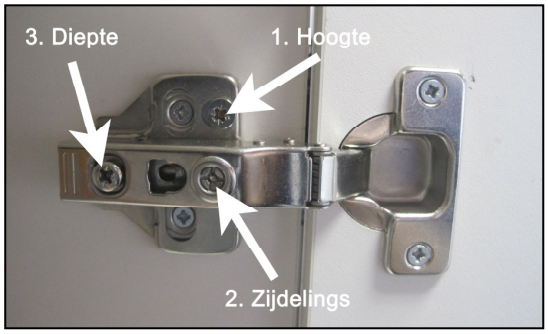

Om de deur opnieuw aan de kast te hangen, bevestigt u de scharnier op het scharnierplaatje aan de hand van het klipje achteraan de scharnier. Indien u een 'klik' hoort, hangt de deur weer goed vast.

Nu kunt u de deur afstellen door middel van de stelschroeven 1, 2 of 3. De deur beweegt in de hoogte, diepte of zijdelings.

6.2 Montage en verstelling van de scharnieren aan de dubbelzijdige spiegeldeuren

Om de deur opnieuw vast te maken aan de kast, bevestigt u de scharnier op het scharnierplaatje aan de hand van het klipje achteraan de scharnier. Indien u een 'klik' hoort, hangt de deur weer goed vast.

Type « Grass »

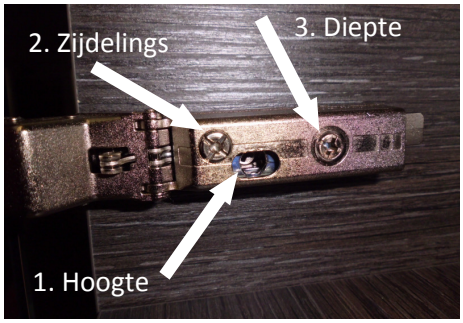

Nu kunt u de deur afstellen door middel van de stelschroeven 1, 2 of 3. De deur beweegt in de hoogte, diepte of zijdelings.

Type « Blum »

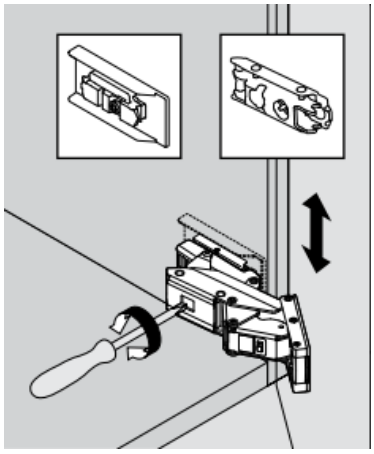

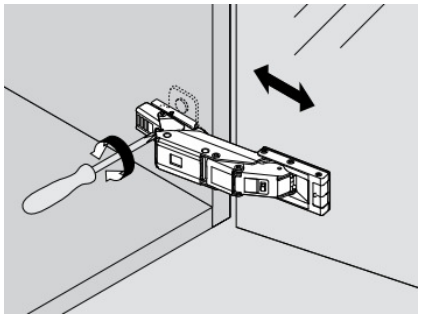

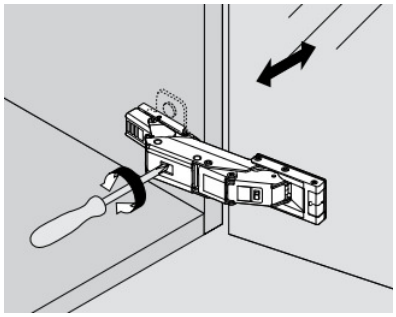

Gelieve bij de definitieve verstelling van de scharnieren ervoor te zorgen dat de scharnieren niet onder spanning staan, dit om glasbreuk te voorkomen.

6.3 Montage van laden

Vermijdt dat er stof in de geleiders komt. Indien dit wel gebeurt, blaas het stof uit de geleiders alvorens de lade te plaatsen. Dit kan het slecht lopen van de geleiders voorkomen.

TYPE 1 en 2

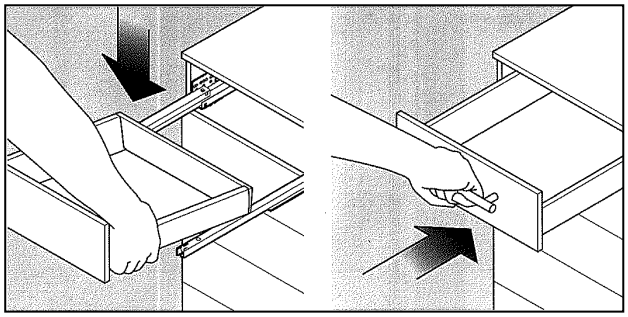

Trek de geleiders helemaal uit en plaats de lade ongeveer op het midden van de geleiders. Duw nu de lade dicht. De lade glijdt vanzelf weer in de geleiders. Als test schuift u de lade opnieuw open en toe. U ziet dat die weer prima glijdt. Indien dit niet lukt, check even of de afvoer of de buisjes van de kranen niet tegen de lade drukken en probeer opnieuw.

6.4 Verstelling van laden

TYPE 1

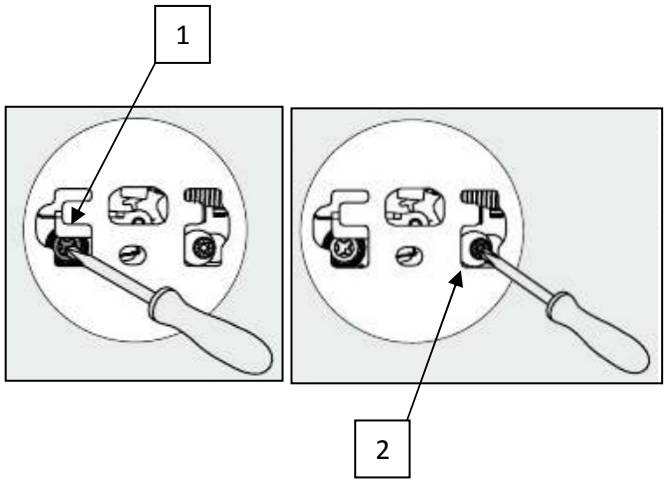

Het ladefront kan u op de zijkanten van de lade vastklikken.
Verscholen onder het grijze afdekplaatje vindt u de stelschroeven van de lade.
Door middel van stelschroef 1 kan u het front zijdelings afstellen.
Door middel van de tweede stelschroef 2 beweegt het front naar boven/onder toe.

TYPE 2

Het ladefront kan u op de zijkanten van de lade vastklikken.
Verscholen onder het grijze afdekplaatje vindt u de stelschroeven van de lade.
Door middel van stelschroef 1 kan u het front in hoogte afstellen.
Door middel van de stelschroef 2 beweegt het front zijdelings.
Door middel van de stelschroef 3 kan het front kantelen.

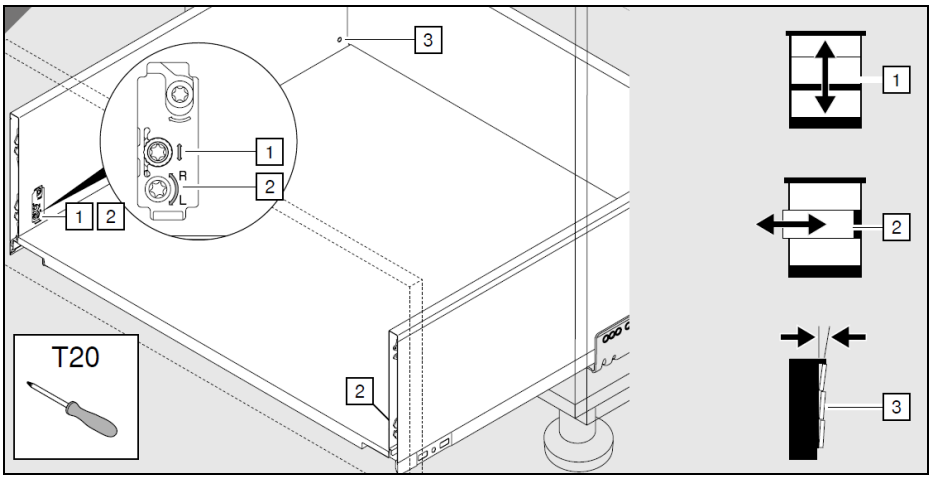

*****INDIEN U BIJ HET AFREGELINGEN DE FRONTEN NIET GOED AFGESTELD KRIJGT DAN DIENT U DE ONDERKAST WAT EXTRA BIJ TE REGELEN VIA ONDERSTAANDE INSTRUCTIE*****

Ophangsysteem type 1:

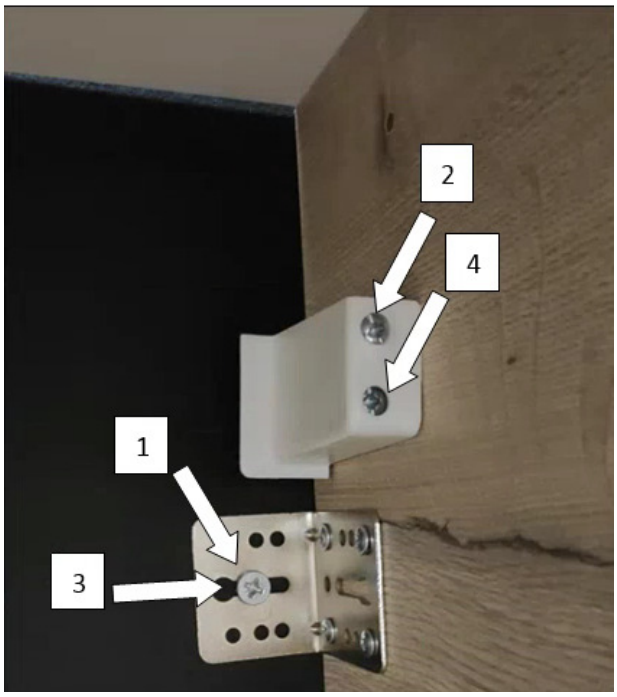

1. Deze schroef volledig losschroeven
2. Aan deze schroef draaien om het meubel in de hoogte bij te regelen (hoger of lager)
3. Als de gewenste hoogte bereikt is, deze schroef terug vastdraaien
4. Deze schroef zorgt ervoor dat het meubel aan de muur wordt bevestigd
5. Vervolgens opnieuw de fronten afregelen.

Ophangsysteem type 2:

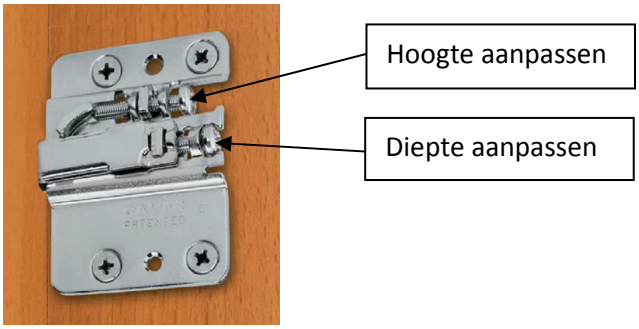

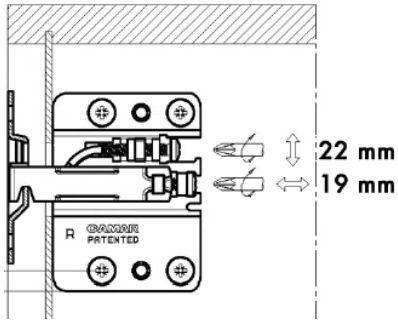

6.5 Soft-close

De demping zit vervat in het scharnier.

<u>Regelen demping spiegelscharnier type « Grass «</u>

Hoogte x Breedte spiegeldeur	Scharnier boven	Scharnier onder
67,5 x 14,5	Zonder demping	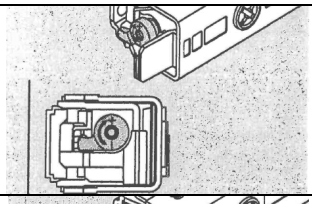
67,5 x 19,5	Zonder demping	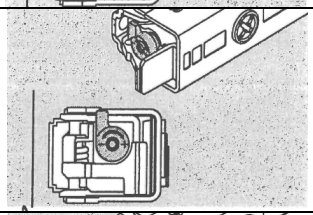
67,5 x 27	Zonder demping	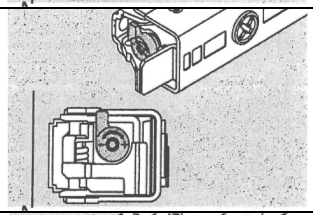
67,5 x 34,5	Zonder demping	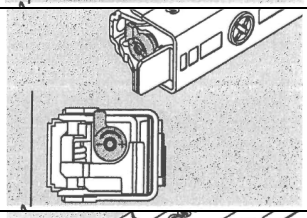
67,5 x 39,5	Zonder demping	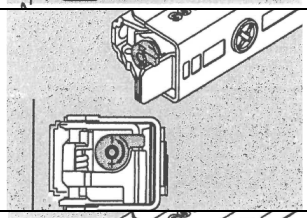
67,5 x 44,5	Zonder demping	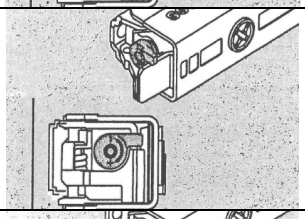
67,5 x 49,5	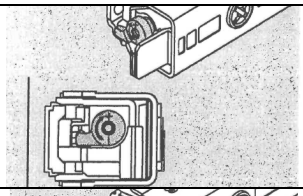	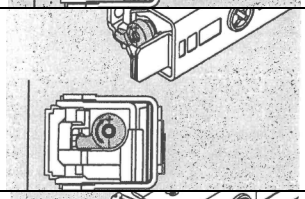
67,5 x 59,5	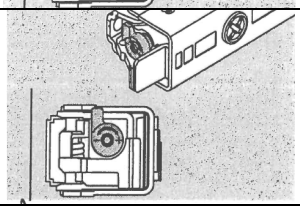	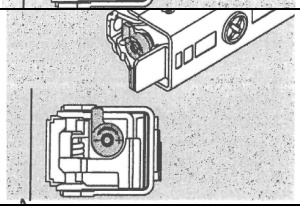

6.6 Push-open systeem

Indien het Push open systeem niet naar behoren werkt, moet de diepte van de lade mogelijks nog uitgeregeld worden.
Als de lade teveel tegen de corpus zit, kan je de lade niet genoeg induwen om het systeem te doen werken.

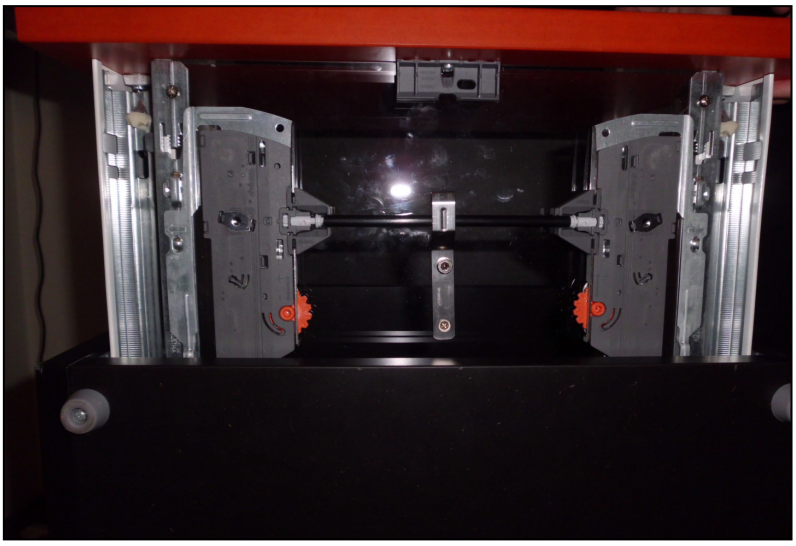

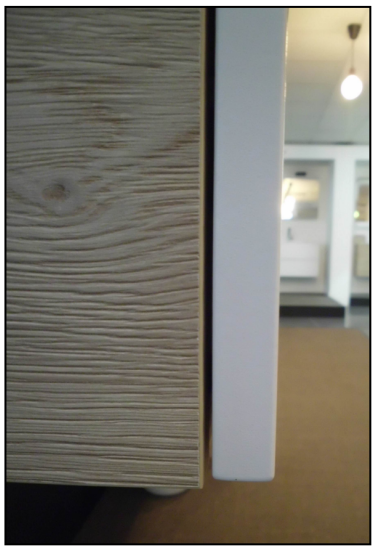

De diepte van de lade kan je regelen door onderaan de lade aan de 2 oranje tandwieltjes te draaien. Op die manier komt het front meer naar voor en heb je meer ruimte om de lade in te duwen en het systeem te doen werken.

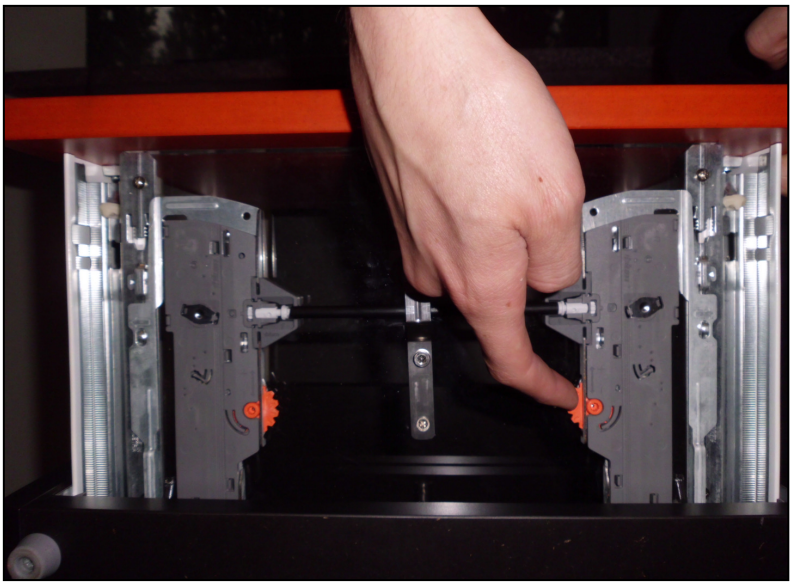

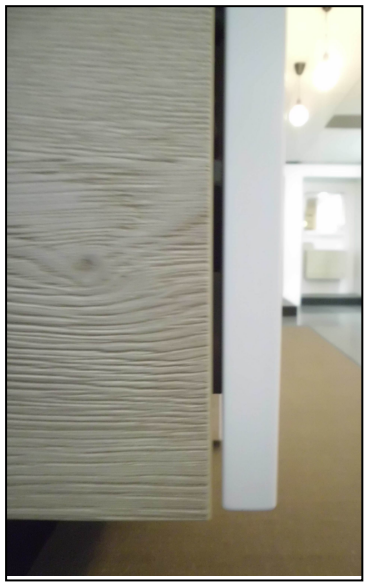

7 ONDERHOUDSADVIEZEN

Laat het volledige meubel na elk gebruik droog achter!

7.1 Onderhoudstips voor spiegeldeuren en spiegelpanelen

- Droog spetters/druppels water, condens die op de rand van de spiegel voorkomen onmiddellijk af.
- Gebruik nooit schoonmaakproducten met ammionak.
- Verstuif nooit zure, alkalische, kalkreinigende of schurende producten op de spiegelrand. Die tasten de randen van de spiegel aan.
- Vlekken, cosmetica kunt u met een zachte doek met een beetje lauw water verwijderen.

7.2 Onderhoudstips voor verlichtingsarmaturen

- Vooraleer u met schoonmaken begint, laat de armatuur goed afkoelen.
- Gebruik nooit een vloeibaar reinigingsmiddel of vochtige doek. Gebruik echter een droge doek.

7.3 Onderhoudstips voor een wastafelmeubel

- Zorg voor een goed functionerende ventilatie.
- Laat nooit natte of vochtige spullen in of op het meubel achter en droog natte meubelonderdelen onmiddellijk af met een zachte doek.
- Gebruik nooit schuur- of agressieve middelen noch harde schoonmaakdoeken of schuurspons. Gebruik een zachte vochtige doek.
- Plaats een meubel nooit in de directe omgeving van een bad of douche zonder een vaste scheidingswand.

7.4 Onderhoudstips voor een mineraalmarmeren wastafel

- De wastafel moet tot hij volledig is uitgehard, een maand lang met zorg behandeld worden. Het schoonmaken van het blad gebeurt met water en zeep. U mag nooit een schoonmaakproduct gebruiken dat schuurmiddelen bevat. Het blad moet beschermd worden tegen zuren, wc-reinigers, ontstoppingsmiddelen, haarkleurspoelingen en chloor.
- Door het wastafelblad regelmatig met een autowas in te wrijven, wordt het blad gepolijst en kunnen kleine krasjes verdwijnen. Bovendien verbetert u hierdoor de waterafstotende werking van de bovenlaag.
- Mocht de afvoer bij de wastafel verstopt zijn gebruik dan bij voorkeur een ontstopper. Gebruik geen zuur- of alkalihoudende ontstoppingsmiddelen.
- Vermijd gebruik van te heet water. Water boven 60 °C veroorzaakt bij langdurig gebruik haarscheuren!

7.5 Onderhoudstips voor een porseleinen wastafel

- Reinig de wastafel met een zachte doek en klaar water. Gebruik geen schurende schoonmaakmiddelen!
- Vermijd gebruik van te heet water. Hierdoor kan de glazuurlaag barsten!
- Krassen veroorzaakt door metalen voorwerpen bijv. een ring, kunnen met een sanitairgum verwijderd worden.
- Laat tandpasta met amine-fluoride niet indringen in de wastafel. Maak die plek onmiddellijk schoon.
- Hardnekkige vlekken en kalkafzettingen kunnen verwijderd worden met azijnreinigers.

7.6 Onderhoudstips voor een solid surface wastafel

- Neem uw blad dagelijks af met een vochtige doek en de gebruikelijk, zachte schoonmaakmiddelen. Verwijder vuil en vlekken onmiddellijk.
- Verwijder lijm- en kitresten die mogelijk bij installatie op uw blad terecht zijn gekomen, onmiddellijk met terpentine of aceton en maak het blad daarna onmiddellijk schoon.
- Kalkvlekken kunt u het best verwijderen met schoonmaakazijn of een kalkverwijderaar overeenkomstig de aanwijzingen op de verpakking.
- Gebruik nooit agressieve reinigingsmiddelen zoals chloor, ovenreinigers of gootsteenontstoppers.
- Hardnekkige vlekken kunt u verwijderen met een schuursponsje en een zacht schurend reinigingsmiddel (bvb. Chemico). Zo behoudt u ook de oorspronkelijke glans van het materiaal. Gebruik nooit CIF, CIF heeft een harde korrel en maakt krassen in het blad
- Zware voorwerpen kunnen door schuiven krassen veroorzaken.
- Gebruikssporen of krassen in het oppervlak kunnen met behulp van een schuurmiddel of een fijne pannenspons (scotch Brite) verwijderd worden. Om glansverschillen of schakeringen te vermijden, wordt in dit geval best het totale oppervlak behandeld. Bij grotere schade of barsten is een omwerking mogelijk die geen sporen nalaat. Dat moet echter door geschoold personeel uitgevoerd worden.

7.7 Onderhoudstips voor een natuursteen wastafel

- Vóór gebruik, wrijf de wastafel in met olijfolie voor extra bescherming.
- Natuursteen is poreus. Dit betekent dat ze gevoelig is voor bevlekking. Vandaar, reinig onmiddellijk na het morsen, houd het oppervlak stofvrij, sta niet toe dat vervuiling zich ophoopt (make-up, water, etc.), spoel de wastafel na gebruik grondig met water en wrijf droog met een zachte doek.
- Zuren en alkali vernietigen de glanzende toplaag. Volgende zaken mogen absoluut niet gebruikt worden: zuurhoudende toilet- en tegelreinigers, ammoniak, schurende reinigingsmiddelen of pasta, azijn, alcohol, ruitenreinigers, schuursponsjes, staalwol, citroen.
- Natuursteen is niet bestand tegen alle soorten vlekken en krassen. Een waterafstotende sealer gaat het binnendringen van vloeistoffen tegen. Dit betekent niet dat het blad hierdoor volledig beschermd wordt. De enige echte beschermlaag is de gepolierde toplaag van het blad. Het is daarom raadzaam om minstens 1 keer per jaar het steenoppervlak te beschermen met een professionele sealer. U kan dit aankopen bij een doe-het-zelf zaak. Volg de instructies van de fabrikant.