INF PAN0 070 100 / 62

INFERNO ENKELZIJDIG

aanbod: PANO – COLO - CORO - FRON

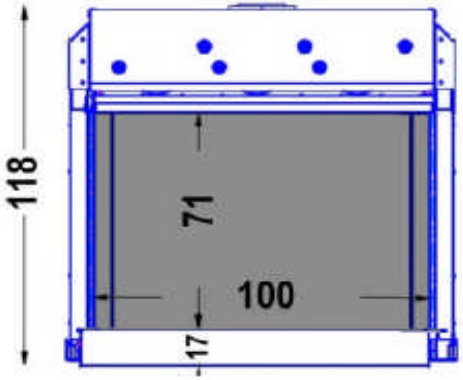

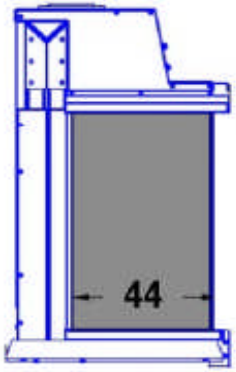

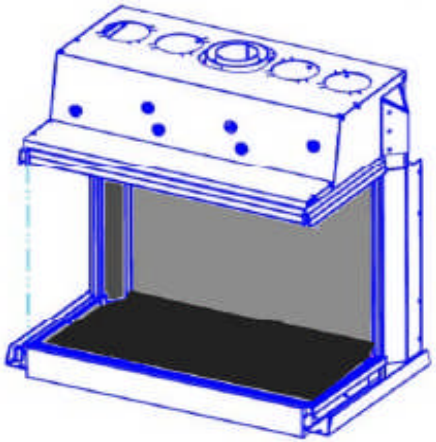

OPTIE; DIEPTEKADERS 5 of 8 ZIJDEN
AANSLUITINGEN LINKS STANDAARD

indien de haard opening op vloerhoogte
put voorzien minstens **125 x 75 x 10 cm**
geen PUR, leidingen of vloerverwarming

COSYFLAME

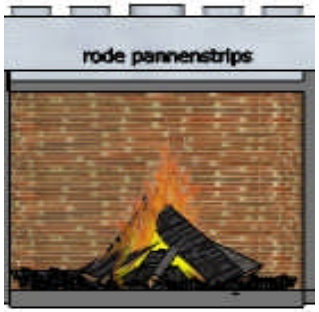

de binnenwanden in pannenstrips worden gemetseld met strookjes
die uit oude gerecupereerde (tegel) pannen gezaagd worden

COSYFLAME

opties voor de haard

HD GLAS = 90 % ontspiegeld glas
knettergeluid (afstandbediend)
3D houtset = 3 stammen door glas
aansluitingen aan rechterkant
dieptekader 4 zijdig < niet onderaan
dieptekader 6 zijdig < ook onderaan
vloerplaat in antraciet of cor-ten geroest
WARWIS radiator bovenop toestel geplaatst
> geeft +/- 2 kW meer wamteafgifte in woning

opties binnenwanden in de haard

standaard = antraciet
Corten geroest staal
gietijzer gelijnde decorpanelen
oude baksteen met kalk kalei
oude steen gemetseld geel / rood / grijs
oude gezaagde dakpannen in strips
> geel - rood - grijs > ruwe of gezaagde kant

opties kanalen zie verder

CON-centrisch = buizen rond elkaar
PAR-allel = 2 buizen naast elkaar
bovenstaande kunnen naar
gevel > met ronde terminal of muurrooster
dak > met ronde terminal of DISCRETO
discreto van op de grond bijna niet zichtbaar

DISCRETO INBOUW bij nieuwbouw
-- OPBOUW bij bestaande schoorsteen

opties gassoort

standaard AARDGAS
optie PROPAANGAS enkel bij dakafvoer
propaan heeft kleinere vlammen en vermogen

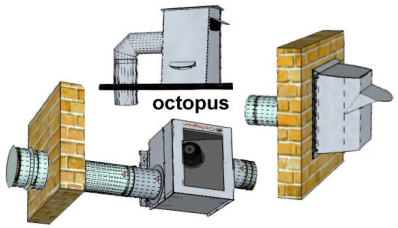

COSYFLAME heeft ook **OCTOPUS** turbine
gedwongen circulatie alle richtingen tot 30 m
versie = gevel = dak = in buis op zolder / kelder

INFERNO PANO 070 100 62

COSYFLAME

STANDAARD

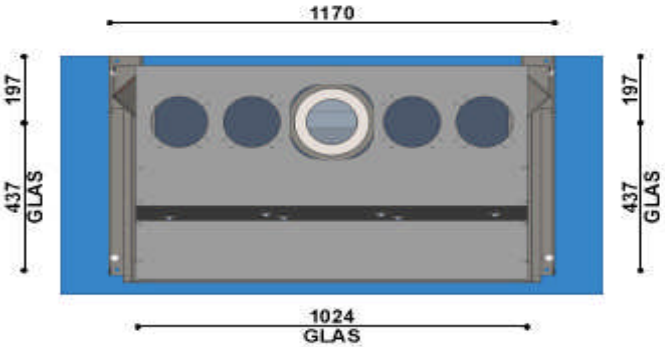

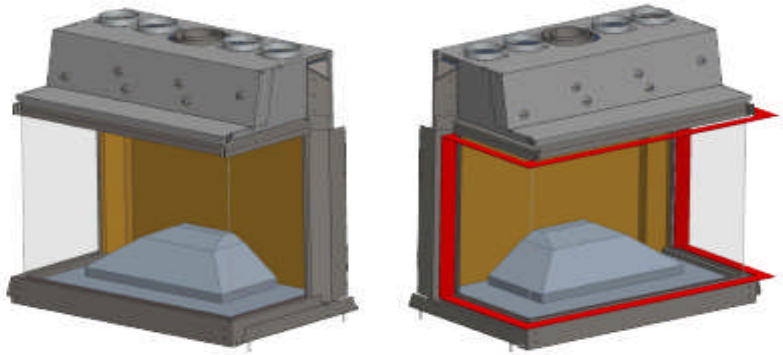

MET DIEPTEKADER

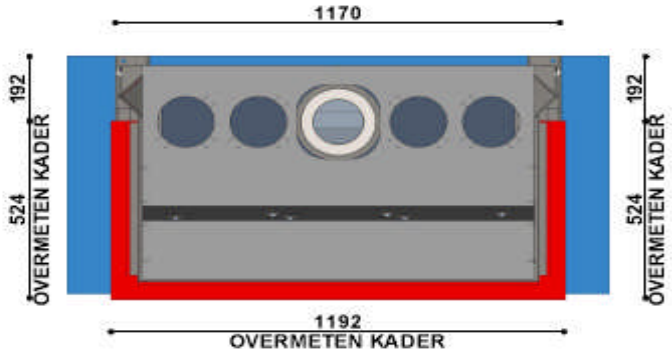

DIEPTEKADER = 70 x 5 mm

verplichte luchtroosters of openingen convectie
met 600 cm² nuttige opening onderaan = inlaat
met 600 cm² nuttige opening bovenaan = uitlaat

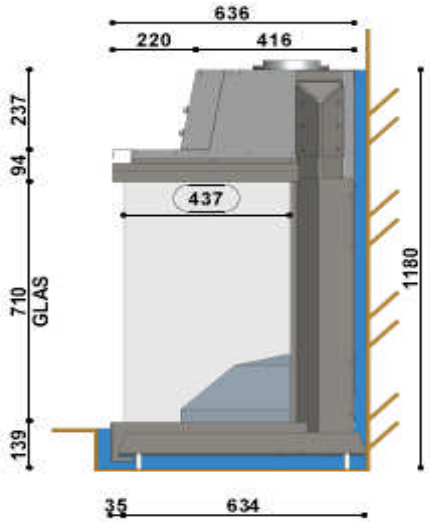

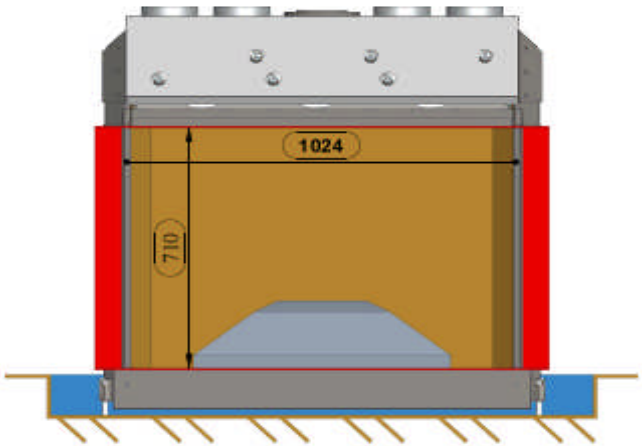

bij haarden in een put geplaatst meet
de put minstens 142 x 70 x 12 à 15 cm H

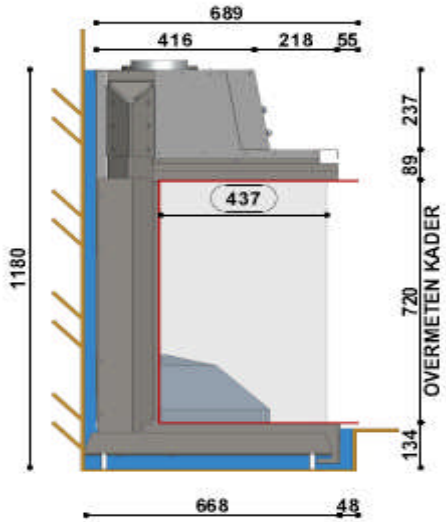

CONCENTRISCHE KANALEN 130/200 mm (standaard)

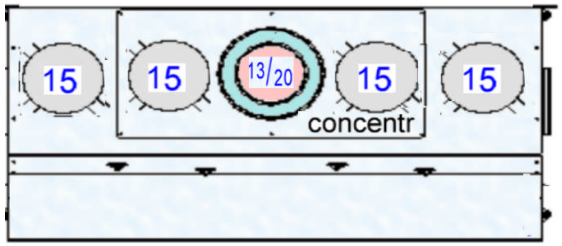

naar gevel max. 3 m ver

steeds eerst 1 m verticaal
maxi 3 m horizontaal (bocht = 1m)
nooit bochten omlaag
bij kort kanaal WARWIS plaatsen

naar dak max. 11 m kanaal

nieuw kanaal : inox concentrisch 130/200 ONTOP

bestaand dicht en gereinigd kanaal 20 x 20 cm of groter

naar keuze
renovatiekit = USSAN13 + flexibel 125/130 + USDVC13 kap
renovatiekit = USSAN13 + flexibel 125/130 + DISCRETO kap

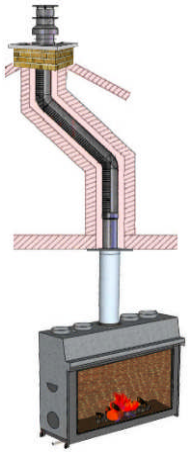

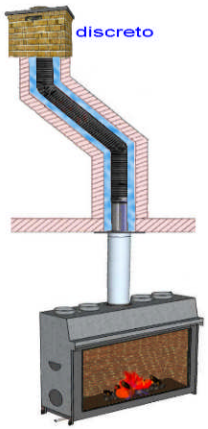

ECO LABEL

een maatstaf van de verbranding bij een NIET ingebouwd toestel in een laboratorium
de werkelijke warmteafgifte van de gashaard wordt niet gemeten en is niet gekend

code wijzigt volgens de lengte der buizen (warmtewisseling) > men meet op het einde
heel lang kanaal = code A lang kanaal = code B gemiddeld kanaal = code C
een muuraansluiting met kort kanaal krijgt dus gemakkelijk code D
de werkelijke warmteafgifte in de woning bij A-B-C-D blijft steeds gelijk
de werkelijk afgegeven nuttige warmte is maximaal ongeveer 2/3 van opgegeven

de WARWIS bovenop de Cosyflame geeft +/- 2 KW meer warmte in het lokaal

noteer dat een inbouwhaard een kachel is die in een gesloten geisoleerde kast zit
de warmte kan er enkel uit via de ruit en de roosters > die zijn dus erg belangrijk
er kan geen warmte uitkomen bovenaan indien geen inlaatroosters zijn onderaan

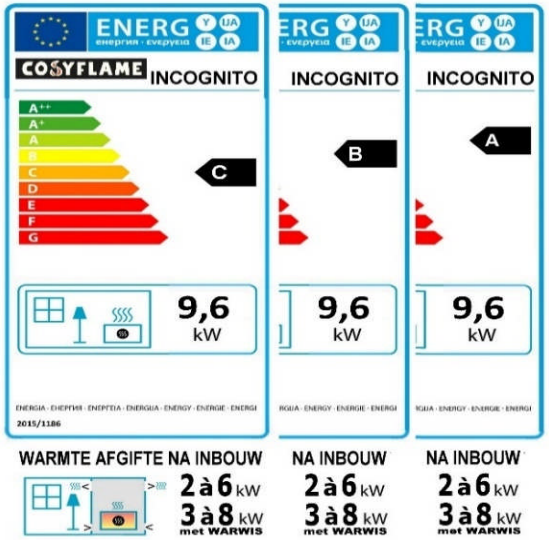

WARWIS warmtewisselaar

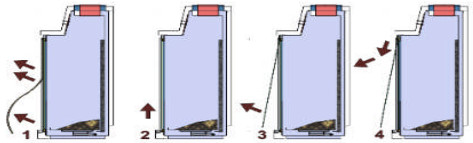

venstergla s (zonder kader) wordt met zuignap weggenomen voor onderhoud

unieke GOLIATH brander zonder waakvlam - met grote houtstammen - afstandsbediening
Goliath G4-60 20 naar gevel aardgas G20 = 6.9 à 10.7 kW Vermogen 7.2 à 8.1 kW
Goliath G4-60 20B naar dak aardgas G20 = 9.0 à 13.3 kW Vermogen regelbaar 5 tot 9 à 10.1 kW
bij G25 en Propaan ongeveer 10 % minder

De werkelijke warmteafgifte in de woning hangt af van de wijze van inbouw en luchtcirculatie
de flexibels en oppervlakte van de openingen van de IN - en UIT laatroosters in de mantel
bij plaatsing gelijk met de grond moet haard 3 cm van de muur staan met 2 x 10 cm ruimte opzij

een COSYFLAME geeft echte ouderwetse sfeer en brandt iedere winteravond : NIET bedoeld als hoofdverwarming

PARALLELLE KANALEN (bij de bestelling op te geven)

standaard inlaat rechts

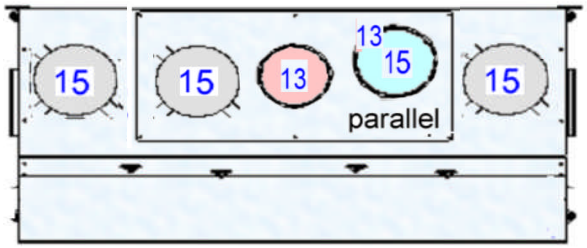

naar gevel max. 8 m ver

inlaat 150 mm uitlaat 130 mm (isoleren)
steeds eerst 1 m verticaal
maxi 8 m horizontaal (bocht = 1m)
nooit bochten omlaag
terminal concentrisch ONTOP USDHC13
of parallel muurrooster Cosyflame

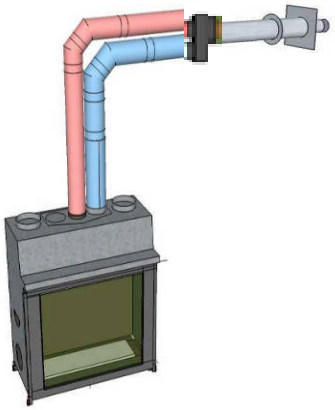

COSYFLAME

naar dak 130 + 130 mm max. 20 m kanalen (2x20m)
horizontaal korter dan verticaal en max 6 m

max 20 + 20 m inox kanaal 130 mm
1 x trekkende kap 1 x niet trekkende kruiskap
of bovenaan adaptor > concentrisch en USDVC13 of eenvoudiger met DISCRETO PAR

max 20 + 20 m inox flexibel 110/116 mm (vanaf 6 m verticaal omhoog)
1 x trekkende kap 1 x niet trekkende kruiskap
of bovenaan adaptor > concentrisch en USDVC13 of eenvoudiger met DISCRETO PAR

men kan ook 2 gemetselde pijpen (dicht en gereinigd) gebruiken van 15x15 cm of meer
de uitlaat verplicht met inox flexibel van 110/116 of 130 mm

er zijn combinaties concentrisch + parallel mogelijk waarbij max 8 m concentrisch

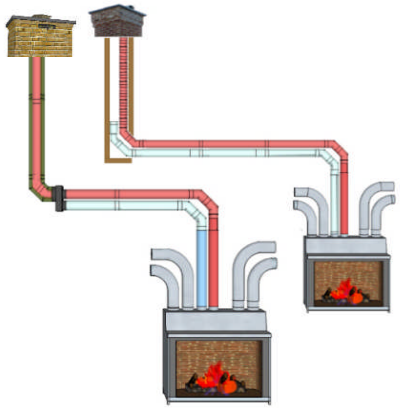

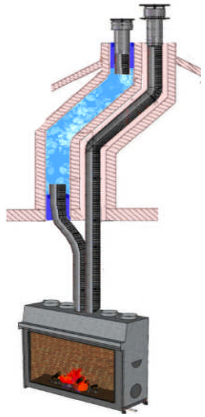

max 50 cm van elkaar
in zelfde drukvlak

De DISCRETO is ook PARallel verkrijgbaar in 4 versies (in- en opbouw)
enkel voor COSYFLAME haarden

uno

duo

trio

discreto alle andere quatro

natuurlijke trek - standaard voor koppels flex 110/116 of 130 mm > geen clv toestanden
slechts EEN schoorsteenkap op de woning voor meerdere COSYFLAME gashaarden

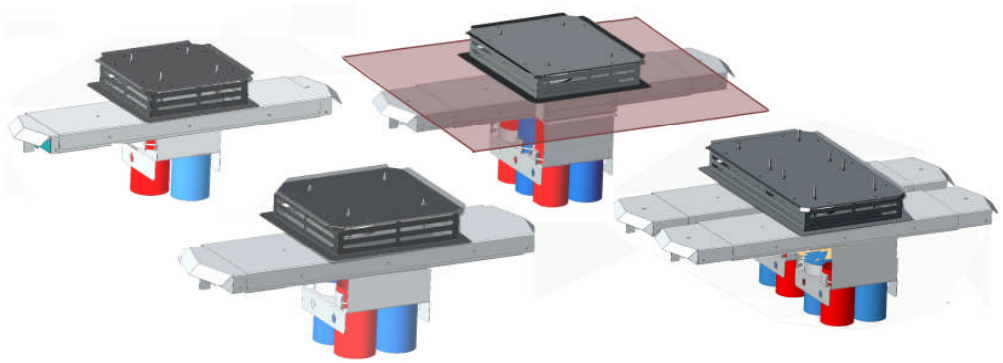

INBOUWEN VAN DE GASHAARD

COSYFLAME

GAS + ELEKTRICITEIT

gasleiding minder dan 3 m naar gasteller = 13/15 mm diameter
gasleiding minder dan 13 m naar gasteller = 16/18 mm diameter
gasleiding minder dan 24 m naar gasteller = 20/22 mm diameter
Links naast het toestel (zelfde lokaal op maxi 1 m) gaskraan 1/2 ”
ook een stopcontact > beide goed bereikbaar achter luik of rooster
ruimte nodig voor sturingsdoos + transfo >24V + gasklepautomaat

als optie kan bovenstaande rechts van de haard

CONVECTIE = luchtcirculatie

noteer dat een inbouwhaard een kachel is die in een gesloten geisoleerde kast zit
de warmte kan er enkel uit via de ruit en de roosters > die zijn dus erg belangrijk
er kan geen warmte uitkomen bovenaan indien geen toevoer is van lucht onderaan
convectie uit zelfde lokaal = inlaat van buiten of ander lokaal werkt niet = niet toegelaten
in mantel komen inlaatroosters of gleuven onderaan met 600 cm² nuttige openingen
in mantel komen uitlaatroosters of gleuven bovenaan met 600 cm² nuttige openingen
haarden die in een put komen staan op minstens 3 cm van de muur om toe te laten dat lucht van opzij de convectiemantel kan bereiken, Put is 10 cm breder Links + Rechts
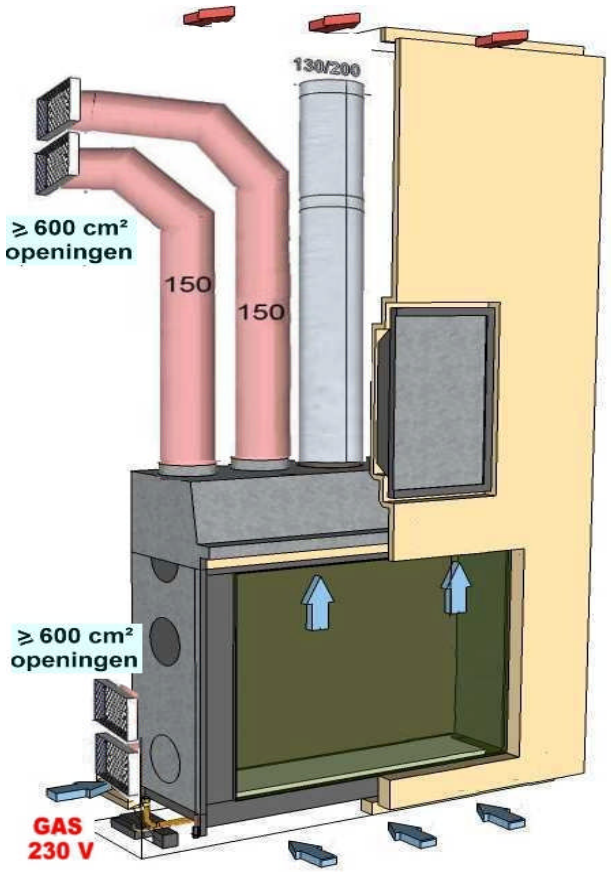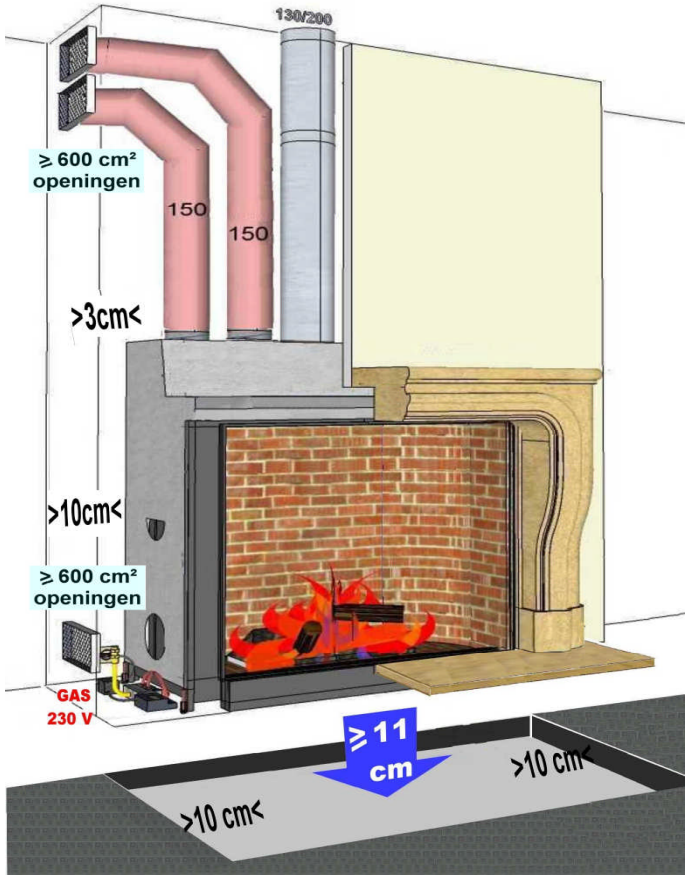
de mantel waar haard ingebouwd wordt mag in MDF of hout maar wordt binenin bekleed met brandwerend materiaal indien op minder dan 20 cm van toestel
de Cosyflame gashaard wordt NOOIT met isolatie omwikkeld of bekleed,