ROT 040 180 / 43

MAATSCHETSEN

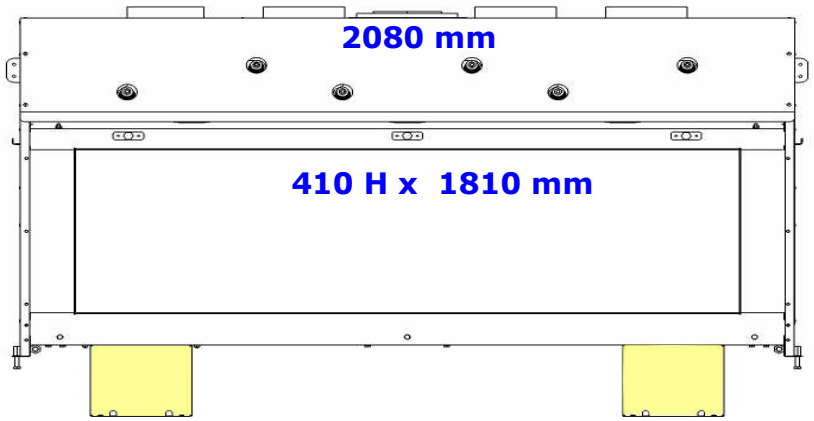

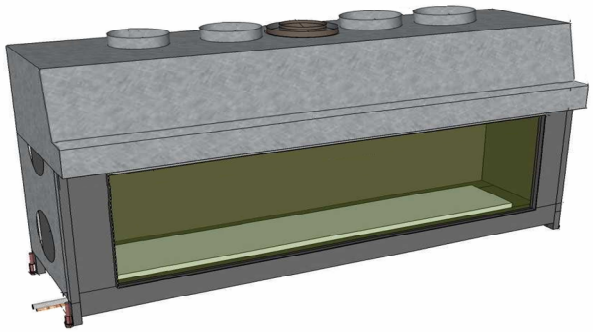

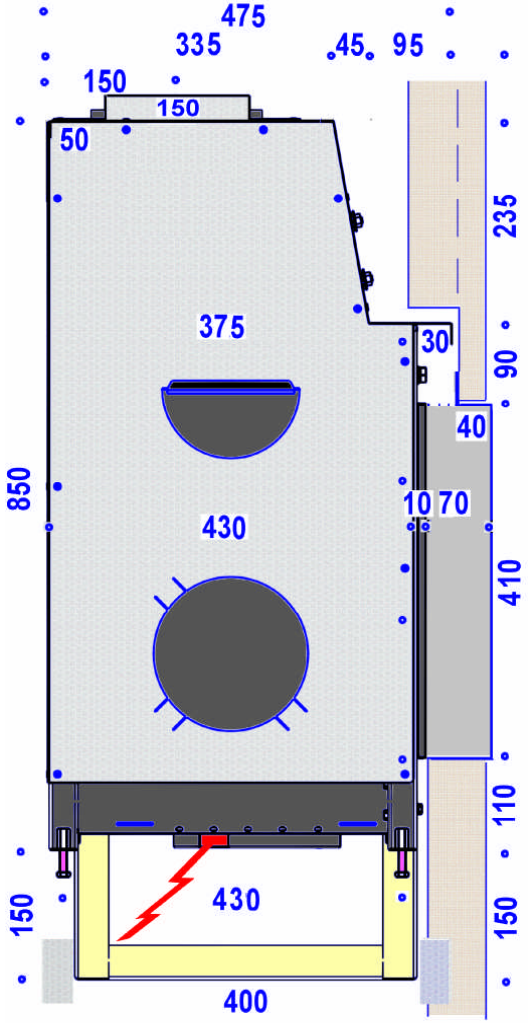

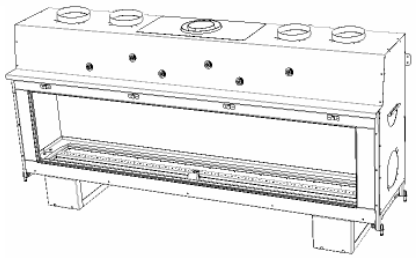

Het vensterraam draait naar binnen voor onderhoud

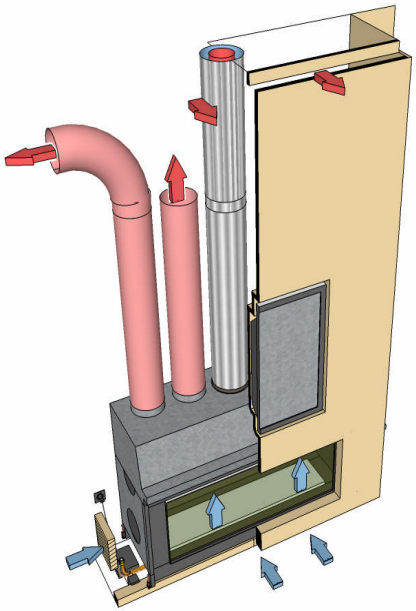

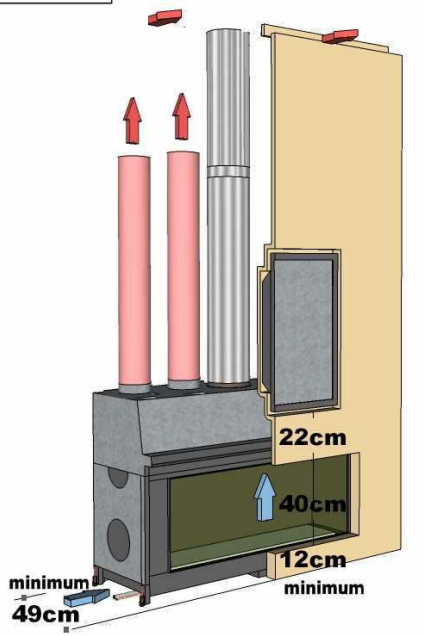

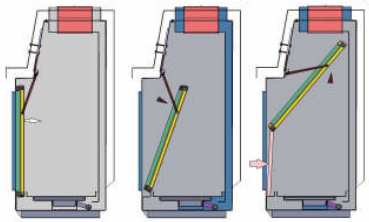

AANSLUITINGEN LINKS ONDER

Sokkel (geel) afneembaar

COSYFLAME

AANSLUITINGSMOGELIJKHEDEN ALLE MODELLEN

Haarden met brander met houtstammen **PROPAANGAS** kunnen **NIET MET GEVELAANSLUITNG**

CONCENTRISCH
Diameter 130/200 mm

naar dak 7 à 10 m hoog
Inox kanalen

naar dak 7 à 10 m hoog
renovatie in bestaand kanaal

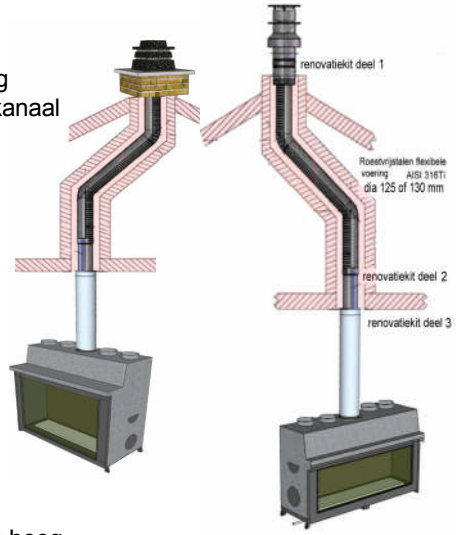

naar gevel eerst 1 m vertikaal , dan max. 3 m ver
een bocht 45° telt voor 1 m (na eerste knie)

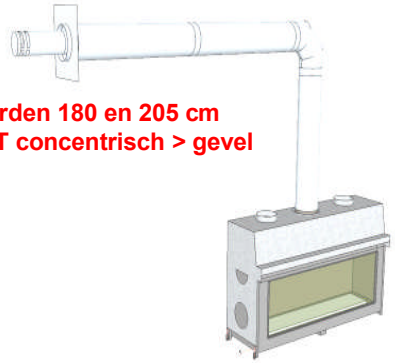

haarden 180 en 205 cm
NIET concentrisch > gevel

PARALLEL
Diameter 130 + 130 indien naar dak
Diameter 130 + 150 indien naar gevel

naar dak 20 m hoog

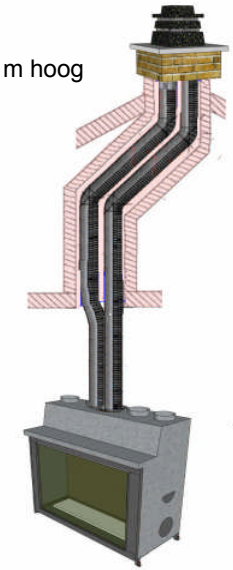

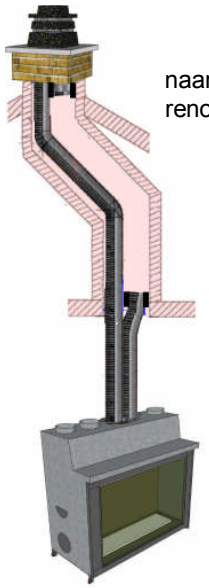

naar dak 20 m hoog
renovatie in bestaande kanalen

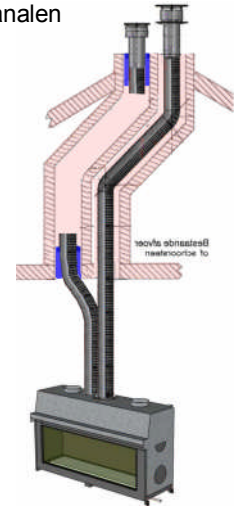

naar gevel eerst 1 m vertikaal , dan max. 10 m ver
een bocht 45° telt voor 1 m (na eerste knie)

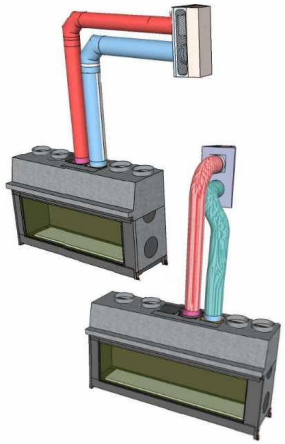

COSYFLAME

De **ROT 040 180 / 43** wordt uitgerust met een van onderstaande branders naar keuze, steeds met wandschakelaar en ook afstandbediening

Hercules H1– 80 20	belasting aardgas G20 = 6.1 à 11 kW	Vermogen ongeveer 7.3 à 8.3 kW volgens type afvoer en afstand	*De werkelijke warmteafgifte hangt sterk af*
Stonefire S1-180 20	belasting aardgas G20 = 8.8 à 15.3kW	Vermogen ongeveer 10.3 à 11.6 kW volgens type afvoer en afstand	*van de wijze van inbouw en ligging in lokaal*

Gasleiding : AARDGAS :minder dan 7 m naar teller = 13/15 mm ----- minder dan 13 m naar teller = 16/18 mm ----- minder dan 24 m naar teller = 20/22 mm diameter. PROPAAAN : 12 mm
Links naast het toestel (in zelfde lokaal op maximum 1 m afstand) wordt een gaskraan 1/2 ” geplaatst alsook een stopcontact > beide steeds goed bereikbaar achter luik of rooster.
Links onder naast het toestel : 1. DUNGS sturingsdoos met transfo 220>24 V – 2. DUNGS gasblok met +/- 1m inox flexibel 8mm + waakvlamleiding 4mm + 3 draden die naar toestel gaan.

Op haard kan een dieptekader van 70x5 mm gelast worden in optie – De opening wordt dan 40 x 180 cm – Standaard meet de opening 41 x 181 cm.