DOOSAN

Graafmachines op rupsen |

DX300LC-7

STAGE V COMPLIANT

Maximaal vermogen: 275 pk
Bedrijfsgewicht: 30,3 t
Capaciteit graafbak: 1,75 m³

Doosan Group – vandaag aan morgen bouwen

Kom ook bij de grote Doosan-familie

De Doosan Group, opgericht in 1896 en gevestigd in Seoul, Zuid-Korea, is één van de snelst groeiende bedrijven ter wereld:

- Met meer dan 37.500 medewerkers in 38 landen zijn we over de hele wereld een belangrijke speler in allerlei bedrijfstakken.
- Wereldwijd marktleider in de Infrastructure Support Business (ISB) met 56 dochterondernemingen en 3700 dealers over de hele wereld.
- Een spectaculaire groei in de afgelopen twintig jaar, met een jaarlijkse omzetstijging van de Doosan Group van € 2,4 miljard in 1998 tot € 12,8 miljard in 2016.

Doosan Group - een speler van wereldklasse

Doosan Infracore

- Een van de 5 grootste fabrikanten van bouwmaterieel

Doosan Bobcat

- Een toonaangevend bedrijf in het ontwerp, de productie, marketing, distributie en service van klein materieel en aanbouwdelen voor de bouw, landbouw en landschapsbeheer
- Toonaangevende positie op de wereldwijde markt voor compacte machines
- Nr. 1 in Noord-Amerika voor SSL, CTL en MEX

Doosan Heavy Industries & Construction

- Nr. 1 wereldwijd in de bouw van ontziltingsinstallaties
- Nr. 1 wereldwijd in warmteterugwinning/ stoomgeneratoren
- Nr. 1 wereldwijd in matrijzen- en gereedschapsstaal
- Nr. 3 wereldwijd in krukassen

Doosan Engineering & Construction

Toonaangevend leider in de bouw van woningen en openbare gebouwen, civiele werken en industriële voorzieningen.

- Nr. 1 wereldwijd in chemische procesapparatuur

Doosan Infracore Construction Equipment

Al meer dan 40 jaar fabrikant van bouwmachines

Al meer dan 40 jaar bouwen we aan een wereldwijd productie- en bedrijfsnetwerk om een van 's werelds grootste producenten van bouwmachines te worden.

Een partner waar u van op aan kunt, die naast u staat

Wij zijn in alle opzichten een echte wereldspeler en hebben grootschalige fabrieken, verkoopkantoren en dealers over de hele wereld.

Doosan vestigingen in Europa

Van machinefabrikant... tot leverancier van complete oplossingen

Om u de hoogste inruil- en restwaarden te garanderen, houden onze professionals op het gebied van onderdelen- en serviceondersteuning de prestaties, productiviteit en betrouwbaarheid in stand die u van onze producten verwacht gedurende hun hele levensduur.

Vraag uw dealer naar een volledig aanbod van speciaal voor u ontworpen diensten!

Als uw lokale specialist zorgt uw dealer ervoor dat u optimaal profiteert van ons geïntegreerde pakket. Plan vooruit om het succes van uw materieel te garanderen!

Door Doosan goedgekeurde aanbouwdelen

Originele onderdelen

Uitbreiding van garantie

Financierings-oplossingen

Onderhouds-contract

Telematica

Bewakings-systemen

Ervaar het Doosan assortiment!

Knikdumpers

Wielladers

Wielgraafmachines

Minigraafmachines

Rupsgraafmachines

Hogere winst, hogere productiviteit, lagere brandstofkosten

Hoge productiviteit en lage eigendomskosten

Hogere productiviteit en lager brandstofverbruik in een efficiënte en comfortabele werkomgeving.

Betrouwbaarheid: De verstevigde gietstukken, de gesmede stalen scharnieren en de versterkte arm en giek kunnen tegen een stootje. Eendelige giek of knikgiek voor nog meer flexibiliteit. Verbeterde routering van hydraulische leidingen om uw investering te beschermen.

Veiligheid: 360° camerasysteem, grote zijspiegels, sterke halogeen of led-werklampen en antislip traptreden en platformen. Reling op de bovenbouw, ultrasone obstakelindicator (optie), rijalarm: uw veiligheid heeft bij ons prioriteit.

Productiviteit: De allerhoogste bak- en graafkrachten.

Plug en Play: Beschikbare opties voor machinebesturing met kant-en-klare sets voor belangrijke merken (bijv. Trimble, Leica, Xsite) kunnen per model en per regio verschillen.

Levensduur onderstel: Smeedstaal en geharde toprollen, met oliesmering, hitte-behandelde kettingwielen, geharde, hitte-behandelde rupsen met vetsmering en een lange levensduur.

Comfort: Een van de ruimste cabines in de markt, met een laag geluids- en trillingsniveau en uitstekend zicht rondom. Volledig instelbare verwarmde stoel met luchtvering, standaard airconditioning met klimaatregeling.

Gemakkelijk werken: Met het nieuwe gemakkelijke 8-inch touchscreen hebt u alle belangrijke informatie binnen handbereik.

Motor: De bijzonder krachtige Doosan motor, met een hoog koppel bij lage toerentallen, combineert betrouwbaarheid met milieuvriendelijkheid. De 6-cilinder motor voldoet aan Stage V en levert 202 kW bij 1800 tpm.

Bijzonder laag brandstofverbruik: Om brandstof te besparen optimaliseert het Smart Power Control (SPC) systeem de balans tussen de pompopbrengst en de dieselmotor.

Eenvoudig onderhoud: Alle compartimenten zijn eenvoudig toegankelijk. Gescheiden radiateur en oliekoeler voor betere koeling en eenvoudiger onderhoud. Onderhoudsgegevens rechtstreeks afleesbaar op het bedieningspaneel.

Geavanceerde filters: De meest efficiënte filters en scheiders vangen water en stof op om uw investering optimaal te beschermen.

Extra lang bereik en tweedelige giek: een machine met lang bereik, 17,50 m, perfect voor speciale toepassingen. Ook is een configuratie met tweedelige giek leverbaar voor nog meer veelzijdigheid.

Topprestaties en laag brandstofverbruik

Het vermogen om productiever te zijn

Doosan heeft vanaf 1958 dieselmotoren voor bussen, vrachtwagens, schepen en bouwmaterieel ontwikkeld en gebouwd. Dankzij meer dan 60 jaar innovatie hebben Doosan motoren over de hele wereld een reputatie voor betrouwbaarheid en onderhoudsgemak verdiend.

- De DX300LC-7 is met de laatste generatie Doosan motor uitgerust. Om perfect samen te kunnen werken moeten de graafmachine en de motor van meet af aan samen ontwikkeld zijn.
- Deze motor voldoet aan Stage V en heeft een uiterst lage uitstoot omdat het voor ons van het grootste belang is de invloed op het milieu te beperken.
- Uitlaatgassen worden gereinigd door selectieve katalytische reductie (SCR), een dieseloxidekatalysator (DOC) en een roetfilter (DPF)

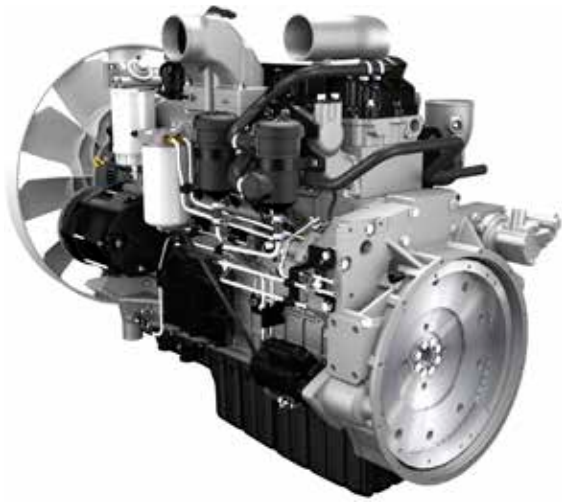

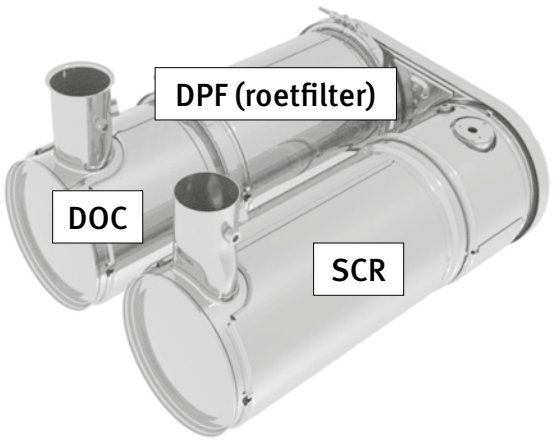

Laag brandstofverbruik

- Keuze uit vier vermogensmodi (Eco, Standard, Power, Power Plus) en een automatisch Smart Power Control systeem voor optimaal vermogen en lager brandstofverbruik in alle situaties
- Smart Power Control (SPC) systeem: verlaagt het motortoerental en past de pompopbrengst op de werkomstandigheden aan. Het systeem past het motorvermogen en het hydraulisch debiet automatisch aan voor een laag brandstofverbruik en uitstoot
- Uitschakelautomaat: schakelt de motor uit wanneer deze een bepaalde tijd stationair loopt. De bestuurder kan via het touchscreen instellen na hoeveel tijd de motor automatisch wordt uitgezet

Turbolader met variabele geometrie: optimaliseert bij alle toerentallen en onder alle belastingen de luchttoevoer naar de verbrandingskamers waardoor de uitlaatgassen schoner zijn en het brandstofverbruik lager.

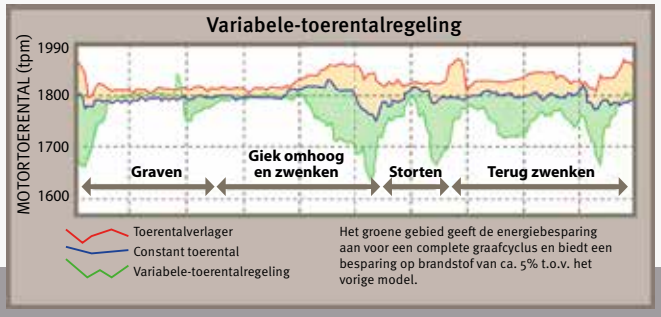

SPC (Smart Power Control): Twee systemen (variabele toerentalregeling en pompkoppelregeling) die samen voor een lager brandstofverbruik bij gelijke productiviteit zorgen.

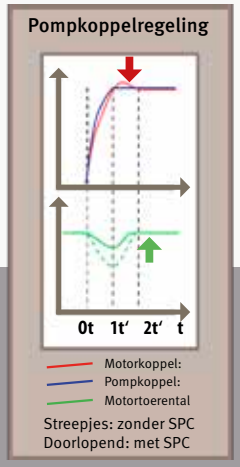

DOOSAN

Uiterst comfortabel werken

De ideale werkruimte, speciaal voor u ontworpen

Een bestuurder die acht uur per dag in een graafmachine werkt, hecht grote waarde aan het comfort van diens werkomgeving. Daarom zijn de nieuwe generatie cabines van Doosan rond de bestuurder ontworpen.

Beste werkomgeving in de klasse

De DX300LC-7 is ontworpen om u een zo goed mogelijke werkomgeving te bieden. De geavanceerde, uiterst moderne ROPS-cabine heeft voor uw veiligheid een drukregeling en is ISO gecertificeerd. Een hoogwaardige verwarmde stoel met luchtvering biedt de bestuurder maximaal comfort.

Eersteklas comfort

U profiteert, in een comfortabele stoel, van ongehinderd zicht rondom over het werkterrein en van de beschikbaarheid van verschillende opbergvakken. De geluids- en trillingsniveaus zijn opmerkelijk laag, terwijl u, mede dankzij de airconditioning en automatische klimaatregeling, urenlang kunt werken zonder vermoeid te raken.
Pedalen, joysticks en armleuningen zijn allemaal ontwikkeld voor gebruikerscomfort en efficiëntie.

Cabine-ophanging

De cabine is uitgerust met een ophangsysteem (CabSus-ophanging) dat trillingen dempt en uitstekende bescherming biedt bij botsingen. Dit systeem absorbeert schokken en trillingen veel effectiever dan een conventioneel silentblock ophangsysteem.

King-size touchscreen

U kunt op het brede 8-inch touchscreen eenvoudig door de verschillende menu's bladeren, bijvoorbeeld voor vermogensinstellingen en het instellen van de hulphydrauliek. U kunt er ook een Bluetooth apparaat op aansluiten of naar uw favoriete radiozender luisteren.

360° camerasysteem

Het 360° camerasysteem biedt u een onbelemmerd zicht op de omgeving van de machine.

1. Groot zonnedak
2. Antiverblindingsscherm
3. Opbergvak voor zonnebril
4. Raamgreep
5. Beter zicht naar rechts onder
6. Joysticks en schakelaars zijn in de verstelbare bedieningsconsoles ingebouwd
7. Aparte hendel voor het instellen van de hoogte en kantelfunctie van de zitting
8. Rechte ergonomische pedalen
9. Vlakke, grote, gemakkelijk schoon te maken vloer

Eenvoudig en volledig in controle

Uiterst nauwkeurige vingertopbediening

Met de ergonomische knoppen en het goed zichtbare kleurendisplay heeft u de machine altijd volledig onder controle.

- Het nieuwe multifunctionele 8-inch touchscreen display laat alle nuttige informatie in een intuïtief visueel formaat zien.
- U kunt in één oogopslag de status en de instellingen van de machine zien om deze optimaal te laten werken.
- De unieke jog/shuttle-schakelaar van Doosan maakt eenvoudige, nauwkeurige bediening van alle machinefuncties mogelijk.
- U kunt met de bijzonder gevoelige en licht lopende joysticks veilig, soepel en zelfverzekerd werken.
- De proportionele duimschakelaars op de joysticks kunnen horizontaal of verticaal worden geplaatst, al naar gelang de wens van de bestuurder, om de hydraulische aanbouwdelen optimaal te kunnen bedienen.

Dynamisch vermogensmanagement

- Automatische selectie van rijsnelheid (langzaam/snel)
- Door inschakeling van het bekrachtigingssysteem wordt de graafkracht met 10% vergroot
- Met een tiptoets wordt het motortoerental onmiddellijk verlaagd tot langzaam stationair draaien
- Als alle knoppen en joysticks 4 seconden (instelbaar) in de neutrale stand staan, gaat de motor naar stationair, om zuiniger te werken en het geluidsniveau in de cabine te verlagen

Intelligente zwevende giek (optioneel)

Met de 'intelligente zwevende giek' gaat de giek omhoog of omlaag als de toepassing daarom vraagt:

- Instelling hydraulische breekhamer: als met de giek omlaag wordt gewerkt, dan beweegt de giek vrij onder het eigengewicht. Dit vermindert schokken en trillingen, en zorgt ervoor dat de breekhamer langer meegaat.
- Volledig zwevend: met de giek omlaag gaat deze met de ondergrond mee omhoog en omlaag

Vier bedrijfsmodi en vier krachtmodi

Altijd het voor uw toepassing vereiste vermogen bij een minimaal brandstofverbruik:

- Een- of tweewegmodus, graafmodus en hefmodus
- Power-Plus, Power, Standard of Eco

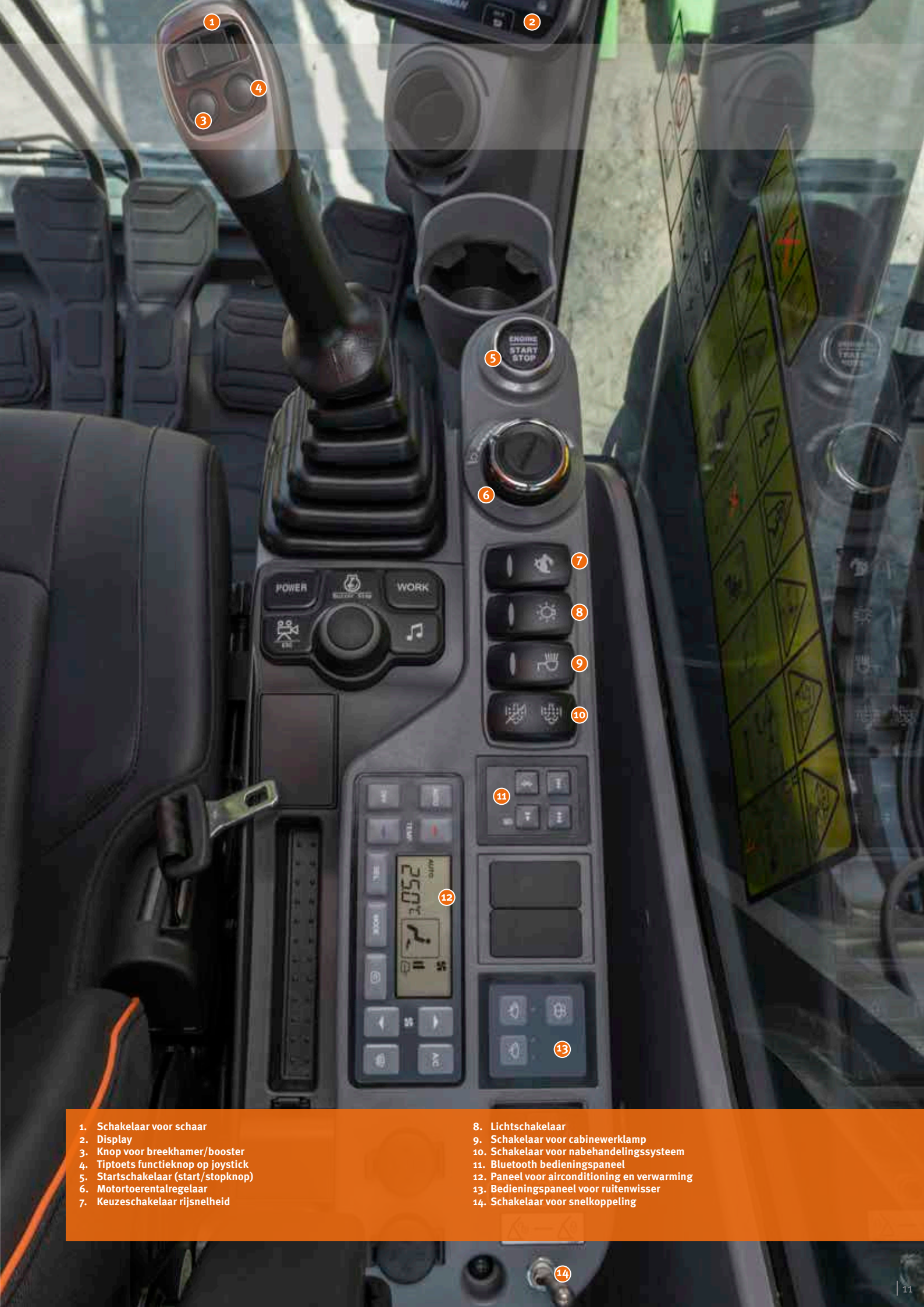

1. Schakelaar voor schaar
2. Display
3. Knop voor breekhamer/booster
4. Tiptoets functieknop op joystick
5. Startschakelaar (start/stopknop)
6. Motortoerentalregelaar
7. Keuzeschakelaar rijsnelheid
8. Lichtschakelaar
9. Schakelaar voor cabinewerklamp
10. Schakelaar voor nabehandelingssysteem
11. Bluetooth bedieningspaneel
12. Paneel voor airconditioning en verwarming
13. Bedieningspaneel voor ruitenwisser
14. Schakelaar voor snelkoppeling

Betrouwbaarheid zit ons in het bloed

Ontworpen voor allround langdurig gebruik onder zware omstandigheden

In uw vak is betrouwbaar gereedschap onontbeerlijk. Bij Doosan staan een lange levensduur en betrouwbaarheid centraal bij de ontwikkeling van onze machines. De materialen en constructies worden onderworpen aan strenge tests om de sterkte en weerstand onder de meest extreme omstandigheden te meten.

En we blijven de meest betrouwbare machines bouwen om u zo laag mogelijk eigendomskosten te bieden. Tevreden klanten zijn voor ons het allerbelangrijkste. We kennen uw werkzaamheden en wensen, en we bouwen machines die u bij dagelijkse uitdagingen helpen.

Extra sterk X-chassis

Het X-chassis is ontworpen met de eindige-elementenanalyse en met 3D-computersimulatie voor een zo groot mogelijke sterke en lange levensduur.

Levensduur onderstel

- De rups bestaat uit afgesloten, zelfsmerende schakels voor langdurige betrouwbaarheid. Voor nog meer bescherming en optimale uitlijning en prestaties zijn, afhankelijk van de toepassing, 3 soorten rupsbeschermingsplaten aanwezig: normaal, dubbel of over de volle lengte
- De rupsveer en het loopwiel zijn gekoppeld om de prestaties langdurig constant te houden en het onderhoud te vereenvoudigen
- Gegoten, sterke stalen tandwielen bieden de hoogste weerstand
- De rupsrollen zijn gesmeerd voor de gehele levensduur

Versterkte giek en arm

Tijdens de ontwikkeling van onze machines voeren we uitgebreide tests uit om binnen de gehele giekconstructie de optimale verdeling van de belasting te berekenen.
Samen met het dikkere materiaal betekent dit minder metaalmoeheid en een grotere betrouwbaarheid en langere levensduur.
Om de basis van de arm beter te beschermen zijn verstevigingsbalken aangebracht en zijn de bussen in het midden en aan het eind van de arm verstevigd.

Geavanceerde filters

- Brandstoffilters en waterafscheider: een waterafscheider van het filtertype vangt vocht in de brandstof op, vermindert de verontreiniging en voorkomt problemen met de brandstof. De machine beschikt verder standaard over voorfilters en dubbele hoofdfilters waarmee de brandstof zo zuiver wordt gemaakt, dat de kans op brandstofproblemen minimaal is.
- Luchtfilter van het cycloon-type: levensduur en motorefficiëntie zijn direct afhankelijk van de hoeveelheid verontreinigingen in de aangevoerde lucht. Daarom is een luchtfilter van het cycloon-type (standaard) de eerste stap in een inlaatsysteem dat de meeste deeltjes uit de lucht filtert. Het systeem is zelfreinigend en onderhoudsvrij en kan alle soorten verontreinigingen, zoals modder, sneeuw, regen, bladeren, zaagsel, plantenresten enz. opvangen.

Geavanceerde pen-en-bus-technologie

Voor het giekscharnierpunt wordt een intensief gesmeerd metaal gebruikt om de levensduur van het onderdeel en de smeerintervallen te verlengen. De bakverbinding heeft EM (Enhanced Macrosurface) bussen. Deze hebben een speciaal ontworpen oppervlaktepatroon en een zelfsmerende deklaag voor verbeterde smering en efficiëntere afvoer van restmateriaal. De uiterst harde en slijtvaste schijven en polymeren platen in het bakscharnier zorgen voor een nog langere levensduur.

Rupsbeschermingsplaten: voor nog betere bescherming, uitlijning en prestaties tijdens het rijden. 2 beschermplaten per rups zijn standaard (dubbele beschermplaten en beschermplaten over de volle lengte optioneel). Deze opties voor beschermplaten bieden u nog meer keuze voor de meest veeleisende toepassingen.

Eenvoudig onderhoud met maximale beschikbaarheid

Uitstekend toegankelijk voor onderhoud

Kort onderhoud met lange tussenpozen betekent dat het materieel wanneer nodig ter plaatse beschikbaar is. Onze machines zijn ontworpen op eenvoudige periodiek onderhoud. Bovendien staan ervaren en door Doosan opgeleide monteurs klaar om eventueel extra ondersteuning te leveren. U kunt uit het brede scala aan serviceovereenkomsten het pakket kiezen dat het beste bij u past, zodat u het meeste uit uw machine haalt. Beschikbaarheid, productiviteit en restwaarde zijn allemaal gemaximaliseerd, waardoor onze graafmachines een economisch verstandige keuze zijn.

De nieuwe DOOSAN DL08 Stage V motor is ontwikkeld met een optimaal onderhoud in het achterhoofd om langdurig hoge prestaties te kunnen leveren.

Eenvoudig toegankelijk voor onderhoud

- Door de grote relingen en antisliptreden en -platen is de toegang tot de gehele bovenbouw veiliger en gemakkelijker.
- Het airconditioningfilter is aan de zijkant van de cabine aangebracht om het beter toegankelijk te maken. Het filter kan met de contactsleutel worden geopend.
- Dankzij de onderbrekingsschakelaar kan de accu gemakkelijk worden losgekoppeld voor langdurige opslag.
- De bedrijfsurenteller is vanaf de grond goed zichtbaar.
- In de voorfilterleiding en in de afvoerleiding van de brandstoftank zijn afsluitkleppen aangebracht om onderhoud te vergemakkelijken en lekkages te voorkomen.
- De motoronderdelen zijn via de boven- en zijpanelen bereikbaar.
- De radiateur en oliekoeler zijn gescheiden zodat ze gemakkelijker bereikbaar zijn om te reinigen.
- Voor betere toegang en onderhoudsgemak zijn alle filters (motorolie-filter, brandstofvoorfilters, brandstoffilters en stuurfilter) in het pomp-compartiment geplaatst.
- Er is standaard een elektrische pomp om de brandstoffilters te primen.

Langere onderhoudsintervallen

Meer dan 99,5% van de verontreinigingen worden in het retourfilter en de motoroliefilters uitgefilterd, waardoor het verversingsinterval van de olie en de filters langer is.

Wereldwijd Doosan-netwerk

Met het wereldwijde netwerk van Doosan-dealers en onderdelendistributeurs kunt u overal onderhoud aan uw Doosan graafmachine laten uitvoeren.

Leverancier van oplossingen

- Het Doosan Telematica-systeem (Doosan Connect) behoort tot de standaard uitrusting van onze graafmachines. Hiermee kunt u alle bedrijfs- en productieparameters op afstand uitlezen voor een vertrouwd gevoel.
- Protection+: verlengde garantie op onderdelen, reis- en onderhoudskosten (neem contact op met uw plaatselijke dealer voor meer informatie).
- Onderhoudscontract: uw dealer voert het periodieke onderhoud uit.
- Originele onderdelen: gebouwd en getest volgens dezelfde stringente standaards als de onderdelen die af fabriek gemonteerd zijn.

AdBlue® tank

Sensoren in de tank communiceren met de ECU en detecteren het AdBlue®-peil en eventuele andere problemen met het systeem.

Gegroepeerde smeerpunten

Voor een eenvoudiger onderhoud zijn de smeerpunten gegroepeerd. Optioneel is een automatisch smeersysteem leverbaar.

Technische specificaties

Motor

De Doosan DL08V dieselmotor is ontworpen op hoge prestaties en een laag brandstofverbruik en voldoet aan de laatste Stage V emissievoorschriften. Voor een optimale machineprestatie gebruikt de motor brandstofinspuiters onder hoge druk, een tussenkoeler en een elektronische regeleenheid. De motor is een viertakt motor met vloeistofkoeling, een turbocharger met variabele geometrie, dieseloxidekatalysator (DOC), selectieve katalytische reductie (SCR) en een roetfilter (DPF).

	DX300LC-7
Model	Doosan DL08V
Aantal cilinders	6
Nominaal vermogen bij 1800 tpm	
(SAE J1995)	202 kW (275 pk)
(SAE J1349)	199 kW (271 pk)
Max. koppel bij 1300 tpm	1275 Nm
Stationair (laag - hoog)	800 [±10] - 1900 [±25] tpm
Cilinderinhoud	7640 cm³
Boring × slag	108 mm × 139 mm
Startmotor	24 V × 6 kW
Accu's, dynamo	2 × 12 V, 150 Ah - 24 V, 80 A
Luchtfilter	Luchtfilter met dubbel element en stofafscheider met voorfilter volgens het cycloon-type

Onderstel

De graafmachines zijn in het geheel bijzonder sterk gebouwd van materialen met hoge kwaliteit met een lange levensduur. Alle lassen zijn ontworpen op minimale materiaalspanningen.

- Rupsrollen gesmeerd voor de gehele levensduur
- Losse rollen en kettingwielen voorzien van vrijdragende afdichtingen
- Rupsplaten vervaardigd uit inductiegeharde legering met drie-ribs platen
- Hittebehandelde verbindingspennen
- Hydraulische rupsspanner met schokdempend spanmechanisme

Aantal rupsrollen en rupsplaten per zijde

	DX300LC-7
Bovenrollen (standaard rupsplaat)	2
Onderrollen	9
Aantal schakels en rupsplaten per kant	48
Schakelafstand	216 mm

Hydraulisch systeem

Het systeem voor elektronische vermogensoptimalisatie (e-EPOS) is het brein van de graafmachine. Het minimaliseert het brandstofverbruik en optimaliseert de efficiency van het hydraulische systeem onder alle werkomstandigheden.
Om de motor en de hydrauliek te harmoniseren is het e-EPOS via een gegevensverbinding met de elektronische regeleenheid van de motor verbonden.

- Het hydraulische systeem laat een onafhankelijke of gecombineerde werking toe
- Twee rijsnelheden bieden ofwel meer koppel ofwel een hogere snelheid
- Cross-sensing en brandstofbesparend pompsysteem
- Automatisch systeem voor lager toerental
- Vier bedrijfsmodi en vier krachtmodi
- Regeling van het debiet en de druk van de hulphydrauliek vanaf het besturingspaneel
- Computerondersteunde regeling van het pompdebiet

Pomp- en systeemdruk

	DX300LC-7
Hoofdpompen, type:	Twee axiale zuigerpompen met variabele slag
Maximaal debiet bij 1800 tpm	2 × 248 l/min
Servopomp, type:	Tandwielpomp
Maximaal debiet bij 1800 tpm	27 l/min
Instelling ontlastklep:	
Aanbouwdeel	350 (370) kgf/cm²
Rijden	350 kgf/cm²
Zwenken	295 kgf/cm²
Pilot	40 kgf/cm²

Hydraulische cilinders

Zuigerstangen en cilinders van staal van hoge sterkte. Alle cilinders zijn voorzien van een schokdempend mechanisme om een schokvrije werking en een langer zuigerleven te waarborgen.

Aantal cilinders	Aantal	Boring x stangdiameter x slag (mm)
Giek	2	140 × 95 × 1450
Arm	1	150 × 105 × 1670
Bak	1	135 × 90 × 1150
SLR Bak	1	95 × 65 × 900
Tweedelige giek	1	170 × 115 × 1341

Gewicht

	Breedte rupsplaten (mm)	Machinegewicht (t)	Bodemdruk (kgf/cm²)
Drie-ribs rupsplaten	600 (std)	30,3	0,58
	700	31,0	0,51
	800	31,4	0,45
	850	31,5	0,43
Twee-ribs rupsplaten	600	31,0	0,59

Gewichten van onderdelen

Item	Eenheid	Gewicht	Opmerkingen
Bovenbouw zonder voorbouw	kg	12130	Met contragewicht
Onderbouw	kg	10927	
Voorbouw	kg	6157	Gebaseerd op standaard *
Giek	mm kg	*6245 / 6260” tweedelig 2229 / 2496	Inclusief bussen
Arm	mm kg	2500 / 2850 / 3100 / 3750 967 / 1085 / 1038 / 1178	

(*) standaard voorbouw – giek 6245 mm, graafarm 3100 mm, universele bak 1,27 m³.

Zwenkmechanisme

Voor het zwenkmechanisme wordt een axiale zuigermotor gebruikt die een tweetraps planetaire overbrenging in oliebad aandrijft voor het hoogste koppel.
- Zwenklager: kogellager van het schuiftype, in enkele rij, met inductiegehard inwendig tandwiel
- Inwendig tandwiel en pignon ondergedompeld in smeermiddel

Zwenksnelheid en koppel

	DX300LC-7
Maximale zwenksnelheid	9,88 tpm
Maximaal zwenkkoppel:	12137 kgf·m

Aandrijving

Elk van de rupsen wordt door een onafhankelijke axiale zuigermotor met hoog koppel via planetaire reductietandwielen aangedreven. Twee hendels/bedieningspedalen staan borg voor een soepele loop met contra-rotatie wanneer gewenst.
Het frame van de rupsen beschermt de rijmotoren, remmen en planeetwielen.
De rupsremmen beschikken over meerdere schijven die met een veer worden aangedrukt en hydraulisch gelost.

Snelheid en tractie

	DX300LC-7
Rijsnelheid (laag - hoog)	3,0 - 5,5 km/u
Maximale tractie	35 t
Maximaal klimvermogen	35° / 70%

Inhouden vloeistoffen

	DX300LC-7
Brandstoftank	500 l
Koelsysteem (radiateur)	50 l
Ureum (def)-tank	63 l
Hydrauliekolietank	280 l
Motorolie	42 l
Zwenkaandrijving	7 l
Rijvoorziening	2 × 7 l

Cabine

De airconditioning en de verwarming zijn geïntegreerd voor optimale klimaatregeling. Een automatisch geregelde ventilator blaast de gefilterde lucht door meerdere uitstroomopeningen de cabine in.
De verwarmde stoel met luchtvering beschikt over een veiligheidsgordel. De bestuurder kan de ergonomische stoel en de joystickconsole onafhankelijk naar wens instellen.

Geluidsemissie

	DX300LC-7
A-gewogen geluidsdrukniveau bij de bestuurder, L_{PAd} (ISO 6396:2008)	72 dB(A)
A-gewogen geluidsvermogensniveau bij de bestuurder, LwAd (2000/14/EG)	Volgens specificatie: 104 dB(A) Gemeten: 103 dB(A)

Opmerking: gespecificeerde waarden voor geluidsproductie zijn de som van de gemeten waarden en de bijbehorende onnauwkeurigheid en vormen de bovengrens van de waarden die waarschijnlijk gemeten worden.

Laadbakken

					Standaard rups/smalle rups						
					Eendelige giek				Tweedelige giek		
Baktype	Inhoud (m³) volgens SAE	Breedte (mm) Met zijsnijders	Breedte (mm) Zonder zijsnijders	Gewicht (kg)	Arm 2,50 m	Arm 2,85 m	Arm 3,10 m	Arm 3,75 m	Arm 2,50 m	Arm 3,10 m	Arm 3,75 m
GP	0,80	1037	962	860	A / A	A / A	A / A	A / A	A / A	A / A	A / A
	1,03	1247	1172	990	A / A	A / A	A / A	A / B	A / A	A / A	A / B
	1,27	1445	1376	1104	A / A	A / A	A / B	A / C	A / B	A / C	A / D
	1,50	1657	1582	1220	A / B	A / B	B / C	C / D	A / C	A / D	B / -
	1,75	1867	1792	1310	B / C	C / C	C / D	D / -	A / D	C / -	C / -
HD	1,04	1108	1070	1024	A / A	A / A	A / A	A / B	A / A	A / B	A / B
	1,23	1258	1220	1104	A / A	A / A	A / B	B / C	A / A	A / C	A / C
	1,47	1458	1420	1211	A / B	A / B	A / C	B / D	A / C	A / D	B / D
	1,60	1558	1520	1264	A / C	B / C	B / D	C / D	A / D	A / D	B / -
	1,72	1658	1620	1338	B / C	C / C	C / D	D / -	A / D	C / -	C / -
Steen	1,16	-	1432	1200	A / A	A / A	A / B	A / C	A / A	A / B	A / C

A: Geschikt voor materialen met een dichtheid van maximaal 2100 kg/m³
B: Geschikt voor materialen met een dichtheid van maximaal 1800 kg/m³
C: Geschikt voor materialen met een dichtheid van maximaal 1500 kg/m³
D: Geschikt voor materialen met een dichtheid van maximaal 1200 kg/m³
Gebaseerd op ISO 10567 en SAE J296, armlengte zonder snelkoppeling. Uitsluitend ter referentie.

Afmetingen

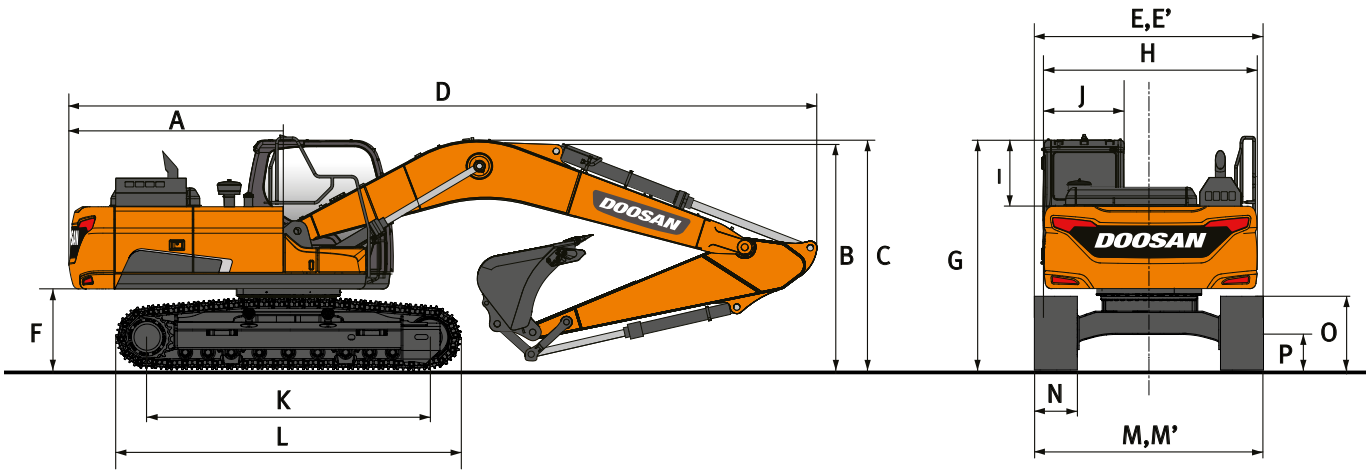

Afmetingen

	Eendelige giek				Tweedelige giek		
Lengte giek - mm	6245				3250 LB + 3050 UB		
Lengte arm - mm	2500	2850	3100	3750	2500	3100	3750
Bakinhoud - m³	1,51	1,27	1,27	1,03	1,51	1,27	1,03
A Zwenkstraal achter - mm	3230	3230	3230	3230	3230	3230	3230
B Transporthoogte (giek) - mm	3385	3495	3265	3455	3455	3465	3700
C Transporthoogte (slang) - mm	3495	3615	3370	3575	3455	3465	3700
D Transportlengte - mm	10765	10705	10605	10705	10790	10660	10660
E Transportbreedte std. - mm	3200	3200	3200	3200	3200	3200	3200
E' Transportbreedte smal - mm	3000	3000	3000	3000	3000	3000	3000
F Vrije ruimte onder contragewicht - mm	1120	1120	1120	1120	1120	1120	1120
G Hoogte boven cabine - mm	3050	3050	3050	3050	3050	3050	3050
H Breedte behuizing - mm	2960	2960	2960	2960	2960	2960	2960
I Hoogte cabine boven behuizing - mm	853	853	853	853	853	853	853
J Breedte cabine - mm	1010	1010	1010	1010	1010	1010	1010
K Centerafstand rijwerk - mm	4040	4040	4040	4040	4040	4040	4040
L Lengte rupsketting - mm	4940	4940	4940	4940	4940	4940	4940
M Breedte onderstel std - mm	3200	3200	3200	3200	3200	3200	3200
M' Breedte onderstel smal - mm	3000	3000	3000	3000	3000	3000	3000
N Breedte rupsplaat std. - mm	600	600	600	600	600	600	600
O Hoogte rups - mm	970	970	970	970	970	970	970
P Bodemvrijheid - mm	470	470	470	470	470	470	470

Graafkrachten (ISO)

	Eendelige giek				Tweedelige giek		
Lengte giek - mm	6245				3250 LB + 3050 UB		
Lengte arm - mm	2500	2850	3100	3750	2500	3100	3750
Bakinhoud - m³	1,51	1,27	1,27	1,03	1,51	1,27	1,03
BAK (Normaal / druk omhoog) - ton	18,9 / 20,0	18,9 / 20,0	18,9 / 20,0	18,9 / 20,0	18,9 / 20,0	18,9 / 20,0	18,9 / 20,0
ARM (Normaal / druk omhoog) - ton	16,0 / 17,0	n.v.t.	13,2 / 13,9	11,7 / 12,4	16,0 / 17,0	13,2 / 13,9	11,7 / 12,4

Werkbereik

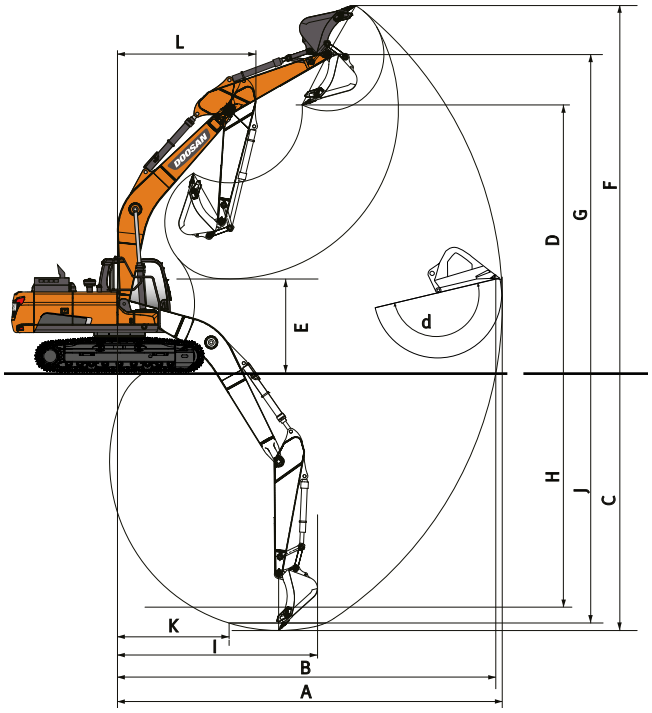

Werkbereik

	Eendelige giek				Tweedelige giek		
Lengte giek - mm	6245				3250 LB + 3050 UB		
Lengte arm - mm	2500	2850	3100	3750	2500	3100	3750
Bakinhoud - m³	1,51	1,27	1,27	1,03	1,51	1,27	1,03
A Max. graafbereik - mm	10155	10415	10725	11240	11280	10860	11415
B Max. graafbereik (grond) - mm	9950	10215	10530	11065	10075	10670	11235
C Max. graafdiepte - mm	6700	7055	7305	7950	6410	7010	7605
D Max. laadhoogte - mm	6990	6995	7280	7395	8415	8895	9255
E Min. laadhoogte - mm	3370	3010	2750	2110	4290	3565	2950
F Max. graafhoogte - mm	10010	9980	10325	10405	11615	12085	12450
G Max. bakpenhoogte - mm	8585	8600	8880	8990	10015	10495	10855
H Max. diepte verticale muur - mm	5395	5450	6125	6600	5185	5840	6415
I Max. straal verticaal - mm	6840	7175	6840	7070	6820	6855	7035
J Max. graafdiepte (2440 mm niveau)	6465	6815	7110	7755	6295	6905	7515
K Min. straal 2440 mm lijn	2970	2905	3000	2920	1825	1820	1820
L Min. zwenkstraal - mm	4045	4070	4040	4050	3065	2900	3105
d Bakhoek - °	176	176	175	174	176	175	174

Doosan bakken

Vier keer meer. Meer keus, meer betrouwbaarheid, meer sterkte, meer prestaties

Universele bak

De universele bak is bedoeld voor graafwerkzaamheden en het manipuleren van zachte tot middelharde materialen (weinig slijtende materialen zoals grond, leem, steenkool).

Bak voor zwaar gebruik

De bak voor zwaar gebruik is bedoeld voor graven in compacte materialen zoals zware klei, gesprongen kalksteen, materialen met weinig steen of grind.

Bak voor extra zwaar graafwerk

De bak voor extra zwaar graafwerk is bedoeld voor graven in zware materialen als losse of gesprongen rots, samengeperste klei en steen.

Bak voor extreem zwaar graafwerk

De bak voor extreem zwaar graafwerk is bedoeld als een variant van de bak voor extra zwaar graafwerk die langer meegaat bij het graven in de allerzwaarste materialen.

Hefvermogens

DX300LC-7

Breedte standaard rups: 3200 mm • zonder bak

Eenheid: 1000 kg	A	1,50 m		3,00 m		4,50 m		6,00 m		7,50 m		9,00 m		Max. bereik		
	B															
Eendelige giek 6,25 m Arm 3,10 m Rupsplaat 600 mm Contragewicht 5,1 t	7,50 m													5,42*	5,42*	7,27
	6,00 m							6,87*	6,87*	6,78*	5,99			5,21*	5,13	8,19
	4,50 m					9,55*	9,55*	8,00*	8,00*	7,27*	5,83			5,22*	4,49	8,77
	3,00 m					12,64*	11,89	9,47*	7,79	8,02*	5,60	5,96*	4,22	5,41*	4,17	9,07
	1,50 m					15,20*	11,09	10,88*	7,38	8,58	5,38	6,52	4,12	5,80*	4,05	9,10
	0,00 m					16,45*	10,71	11,79	7,11	8,40	5,22			6,46*	4,12	8,89
	-1,50 m	8,59*	8,59*	12,25*	12,25*	16,60*	10,62	11,65	6,99	8,32	5,15			7,09	4,43	8,40
	-3,00 m	13,97*	13,97*	18,94*	18,94*	15,84*	10,72	11,69	7,02	8,39	5,21			8,26	5,14	7,59
	-4,50 m			19,23*	19,23*	13,86*	11,00	10,21*	7,25					9,44*	6,77	6,32
Eendelige giek 6,25 m Arm 3,75 m Rupsplaat 600 mm Contragewicht 5,1 t	7,50 m									5,63*	5,63*			4,48*	4,48*	7,91
	6,00 m									6,00*	6,00*			4,36*	4,36*	8,78
	4,50 m							7,09*	7,09*	6,58*	5,90	5,68*	4,35	4,39*	4,09	9,32
	3,00 m					11,15*	11,15*	8,62*	7,91	7,41*	5,64	6,65	4,23	4,56*	3,80	9,59
	1,50 m					14,04*	11,26	10,17*	7,44	8,30*	5,39	6,50	4,10	4,89*	3,68	9,63
	0,00 m			8,55*	8,55*	15,83*	10,71	11,37*	7,09	8,37	5,18	6,39	3,99	5,44*	3,73	9,43
	-1,50 m	8,52*	8,52*	12,24*	12,24*	16,48*	10,49	11,57	6,91	8,24	5,06			6,34*	3,96	8,97
	-3,00 m	12,58*	12,58*	17,17*	17,17*	16,18*	10,51	11,53	6,87	8,23	5,05			7,25	4,49	8,21
	-4,50 m	17,53*	17,53*	21,18*	21,18*	14,82*	10,71	11,06*	7,00					8,96*	5,63	7,06
	-6,00 m			16,32*	16,32*	11,55*	11,17							9,60*	8,89	5,26
Tweedelige giek Arm 2,50 m Rupsplaat 600 mm Contragewicht 5,9 t	9,00 m					11,28*	11,28*							9,42*	9,42*	5,07
	7,50 m					11,01*	11,01*	9,81*	9,58					8,14*	7,93	6,70
	6,00 m			11,15*	11,15*	12,00*	12,00*	10,06*	9,43	8,74*	6,58			7,68*	6,28	7,70
	4,50 m					13,95*	13,95*	10,85*	9,05	8,96*	6,46			7,59*	5,47	8,31
	3,00 m							11,74*	8,60	9,49*	6,25			7,78*	5,08	8,62
	1,50 m							12,25*	8,23	9,48	6,06			7,68	4,96	8,66
	0,00 m					15,80*	12,08	12,07*	8,03	9,35	5,94			7,92	5,10	8,43
	-1,50 m					14,00*	12,12	11,02*	7,99	8,39*	5,94			7,50*	5,56	7,92
	-3,00 m					11,13*	11,13*	8,81*	8,12					6,61*	6,61	7,05
Tweedelige giek Arm 3,10 m Rupsplaat 600 mm Contragewicht 5,9 t	9,00 m							6,10*	6,10*					6,01*	6,01*	6,02
	7,50 m							8,34*	8,34*					5,32*	5,32*	7,43
	6,00 m					8,71*	8,71*	9,12*	9,12*	8,16*	6,70			5,04*	5,04*	8,35
	4,50 m					12,92*	12,92*	10,27*	9,20	8,49*	6,53			4,97*	4,93	8,92
	3,00 m					15,19*	13,26	11,29*	8,72	9,05*	6,30	6,79*	4,77	5,08*	4,60	9,20
	1,50 m					16,50*	12,43	12,04*	8,29	9,50	6,07	7,24	4,68	5,35*	4,50	9,24
	0,00 m					16,31*	12,07	12,16*	8,02	9,32	5,91	6,24*	4,62	5,84*	4,60	9,03
	-1,50 m			11,06*	11,06*	14,97*	12,01	11,48*	7,92	8,90*	5,85			6,68*	4,95	8,55
	-3,00 m			15,35*	15,35*	12,56*	12,14	9,80*	7,98	7,11*	5,94			6,48*	5,72	7,75
Tweedelige giek Arm 3,75 m Rupsplaat 600 mm Contragewicht 5,9 t	10,50 m					6,72*	6,72*							5,95*	5,95*	4,82
	9,00 m							6,56*	6,56*					4,83*	4,83*	6,85
	7,50 m							6,89*	6,89*	6,09*	6,09*			4,39*	4,39*	8,12
	6,00 m							7,32*	7,32*	7,11*	6,81			4,21*	4,21*	8,96
	4,50 m			9,81*	9,81*	9,44*	9,44*	9,03*	9,03*	7,99*	6,61	6,18*	4,91	4,19*	4,19*	9,49
	3,00 m					14,11*	13,62	10,69*	8,85	8,56*	6,34	6,87*	4,79	4,29*	4,19	9,76
	1,50 m					15,94*	12,61	11,64*	8,35	9,26*	6,08	7,14*	4,65	4,53*	4,09	9,80
	0,00 m					16,42*	12,05	12,06*	8,00	9,29	5,87	7,11	4,55	4,94*	4,16	9,60
	-1,50 m			11,18*	11,18*	15,63*	11,86	11,75*	7,83	9,16	5,76	7,04*	4,52	5,63*	4,43	9,15
	-3,00 m			16,22*	16,22*	13,75*	11,91	10,55*	7,82	8,05*	5,77			6,42*	5,00	8,41
	-4,50 m					10,53*	10,53*	8,06*	7,98					5,59*	5,59*	7,28

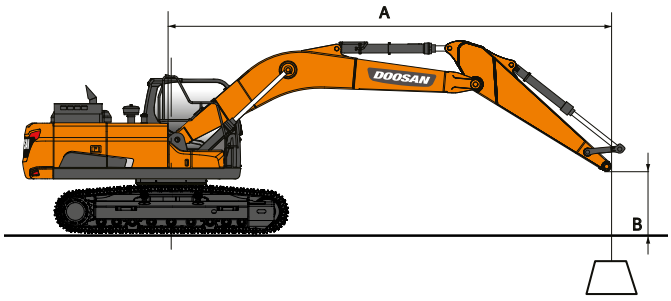

: Nominale waarde over voorzijde
: Nominale waarde rondom

1. Hefvermogens zijn conform ISO 10567:2007(E).
2. Het laadpunt is aan het uiteinde van de arm.
3. * = De nominale belastingen zijn gebaseerd op het hydraulisch vermogen.
4. De vermelde nominale belasting komt niet boven 75% van de kantelbelasting of 87% van het hydraulisch hefvermogen.
5. Voor hefcapaciteit met bak trekt u het werkelijke gewicht van de bak af van de waarden.
6. De aangegeven configuraties geven niet noodzakelijkerwijs de standaarduitrusting van de machine weer.

DX300LC-7

Breedte smalle rups: 3000 mm • zonder bak

Eenheid: 1000 kg	A	1,50 m		3,00 m		4,50 m		6,00 m		7,50 m		9,00 m		Max. bereik		
	B															A
Eendelige giek 6,25 m Arm 2,50 m Rupsplaat 600 mm Contragewicht 5,1 t	7,50 m							7,37*	7,37*					7,56*	6,85	6,54
	6,00 m							7,70*	7,70*	7,57*	5,41			7,59*	5,33	7,56
	4,50 m					10,87*	10,87*	8,77*	7,45	7,87*	5,30			7,75*	4,59	8,19
	3,00 m					13,95*	10,49	10,17*	7,03	8,53*	5,10			7,20	4,21	8,50
	1,50 m					16,08*	9,86	11,42*	6,68	8,54	4,92			7,04	4,08	8,54
	0,00 m					16,73*	9,66	11,74	6,47	8,40	4,79			7,25	4,18	8,31
	-1,50 m			12,50*	12,50*	16,43*	9,67	11,68	6,41	8,38	4,77			7,95	4,55	7,79
	-3,00 m			20,76*	19,38	15,24*	9,83	11,51*	6,51					9,59	5,44	6,90
	-4,50 m			16,89*	16,89*	12,51*	10,19							10,00*	7,74	5,47
Eendelige giek 6,25 m Arm 3,10 m Rupsplaat 600 mm Contragewicht 5,1 t	7,50 m													5,42*	5,42*	7,27
	6,00 m							6,87*	6,87*	6,78*	5,52			5,21*	4,72	8,19
	4,50 m					9,55*	9,55*	8,00*	7,58	7,27*	5,36			5,22*	4,13	8,77
	3,00 m					12,64*	10,8	9,47*	7,14	8,02*	5,14	5,96*	3,86	5,41*	3,82	9,07
	1,50 m					15,20*	10,02	10,88*	6,74	8,56	4,93	6,50	3,77	5,80*	3,70	9,10
	0,00 m					16,45*	9,66	11,75	6,47	8,38	4,77			6,46*	3,77	8,89
	-1,50 m	8,59*	8,59*	12,25*	12,25*	16,60*	9,57	11,62	6,35	8,30	4,70			7,07	4,05	8,40
	-3,00 m	13,97*	13,97*	18,94*	18,94*	15,84*	9,66	11,65	6,38	8,37	4,75			8,24	4,69	7,59
	-4,50 m			19,23*	19,23*	13,86*	9,94	10,21*	6,60					9,44*	6,17	6,32
Eendelige giek 6,25 m Arm 3,75 m Rupsplaat 600 mm Contragewicht 5,1 t	7,50 m									5,63*	5,63*			4,48*	4,48*	7,91
	6,00 m									6,00*	5,62			4,36*	4,24	8,78
	4,50 m							7,09*	7,09*	6,58*	5,43	5,68*	3,99	4,39*	3,75	9,32
	3,00 m					11,15*	11,12	8,62*	7,25	7,41*	5,18	6,63	3,88	4,56*	3,47	9,59
	1,50 m					14,04*	10,19	10,17*	6,79	8,30*	4,93	6,49	3,74	4,89*	3,36	9,63
	0,00 m			8,55*	8,55*	15,83*	9,65	11,37*	6,45	8,35	4,73	6,37	3,64	5,44*	3,40	9,43
	-1,50 m	8,52*	8,52*	12,24*	12,24*	16,48*	9,44	11,54	6,27	8,21	4,61			6,34*	3,61	8,97
	-3,00 m	12,58*	12,58*	17,17*	17,17*	16,18*	9,46	11,50	6,24	8,20	4,60			7,23	4,09	8,21
	-4,50 m	17,53*	17,53*	21,18*	18,99	14,82*	9,65	11,06*	6,36					8,96*	5,13	7,06
	-6,00 m			16,32*	16,32*	11,55*	10,10							9,60*	8,08	5,26
Tweedelige giek Arm 2,50 m Rupsplaat 600 mm Contragewicht 5,9 t	9,00 m					11,28*	11,28*							9,42*	9,42*	5,07
	7,50 m					11,01*	11,01*	9,81*	8,48					8,14*	7,00	6,70
	6,00 m			11,15*	11,15*	12,00*	12,00*	10,06*	8,33	8,74*	5,79			7,68*	5,52	7,70
	4,50 m					13,95*	12,22	10,85*	7,96	8,96*	5,67			7,59*	4,79	8,31
	3,00 m							11,74*	7,52	9,33	5,47			7,53	4,43	8,62
	1,50 m							12,25*	7,15	9,12	5,28			7,38	4,32	8,66
	0,00 m					15,80*	10,38	12,07*	6,96	8,99	5,17			7,62	4,43	8,43
	-1,50 m					14,00*	10,42	11,02*	6,92	8,39*	5,16			7,50*	4,84	7,92
	-3,00 m					11,13*	10,63	8,81*	7,05					6,61*	5,75	7,05
Tweedelige giek Arm 3,10 m Rupsplaat 600 mm Contragewicht 5,9 t	9,00 m							6,10*	6,10*					6,01*	6,01*	6,02
	7,50 m							8,34*	8,34*					5,32*	5,32*	7,43
	6,00 m					8,71*	8,71*	9,12*	8,48	8,16*	5,91			5,04*	4,89	8,35
	4,50 m					12,92*	12,58	10,27*	8,10	8,49*	5,74			4,97*	4,31	8,92
	3,00 m					15,19*	11,52	11,29*	7,63	9,05*	5,51	6,79*	4,16	5,08*	4,01	9,20
	1,50 m					16,50*	10,72	12,04*	7,21	9,14	5,29	6,96	4,07	5,35*	3,91	9,24
	0,00 m					16,31*	10,37	12,16*	6,95	8,96	5,13	6,24*	4,01	5,84*	3,99	9,03
	-1,50 m			11,06*	11,06*	14,97*	10,31	11,48*	6,85	8,90	5,08			6,68*	4,30	8,55
	-3,00 m			15,35*	15,35*	12,56*	10,44	9,80*	6,91	7,11*	5,16			6,48*	4,97	7,75
Tweedelige giek Arm 3,75 m Rupsplaat 600 mm Contragewicht 5,9 t	10,50 m					6,72*	6,72*							5,95*	5,95*	4,82
	9,00 m							6,56*	6,56*					4,83*	4,83*	6,85
	7,50 m							6,89*	6,89*	6,09*	6,08			4,39*	4,39*	8,12
	6,00 m							7,32*	7,32*	7,11*	6,01			4,21*	4,21*	8,96
	4,50 m			9,81*	9,81*	9,44*	9,44*	9,03*	8,26	7,99*	5,82	6,18*	4,30	4,19*	3,90	9,49
	3,00 m					14,11*	11,86	10,69*	7,76	8,56*	5,56	6,87*	4,17	4,29*	3,64	9,76
	1,50 m					15,94*	10,89	11,64*	7,27	9,16	5,29	6,95	4,04	4,53*	3,54	9,80
	0,00 m					16,42*	10,35	12,06*	6,93	8,93	5,09	6,83	3,94	4,94*	3,60	9,60
	-1,50 m			11,18*	11,18*	15,63*	10,16	11,75*	6,75	8,81	4,98	6,80	3,90	5,63*	3,83	9,15
	-3,00 m			16,22*	16,22*	13,75*	10,21	10,55*	6,75	8,05*	4,99			6,42*	4,33	8,41
	-4,50 m					10,53*	10,45	8,06*	6,91					5,59*	5,39	7,28

Standaard uitrusting en opties

Motor

Doosan, voldoet aan Stage V, nabehandelingstechnieken SCR, DOC en DPF	●
Variabele turbocharger en tussenkoeler	●
Automatisch stationair	●
Automatische uitschakeling	●

Hydraulisch systeem

Debietregeneratie giek en arm	●
Anti-terugslagkleppen zwenkinrichting	●
Reservepoorten (klep)	●
Debiet en druk in de hydraulische leidingen vanuit de cabine aan te passen	●
Tiptoetsbediening power boost	●
Slimme vermogensregeling (SPC)	●
Leidingen voor breekhamer	●
Cilinderdemping en afdichtingen om verontreinigingen buiten te houden	●
Debiet en druk van de hulphydrauliek vanaf het instrumentenpaneel te regelen	●

Cabine en interieur

Drukgeregelde, geluidsgeïsoleerde en CabSus gemonteerde cabine	●
Verwarmde, verstelbare stoel met luchtvering en verstelbare hoofdsteun en armsteunen	●
Airconditioning met klimaatregeling	●
Openschuifbare voorruit met zonnescherm en uitneembare onderste voorruit	●
Schuifraam links	●
Wisserbladen boven en onder	●
Regenkap	●
Schakelaar voor achterruitverwarming	●
Instelbare PPC polsbesturing voor arm, giek, bak en zwenken	●
Proportionele regeling van hulphydrauliek voor aanbouwdelen via joysticks of pedalen	●
Rijpedalen en hendels	●
Jog shuttle schakelaar	●
8-inch lcd kleuren touchscreen	●
Aanbouwdelen beheersysteem	●
Draaiknop voor motortoerental	●
Automatische rijsnelheid	●
Vier bedrijfsmodi en vier werkmodi	●
Elektrische claxon	●
Plafondverlichting	●
Bekerhouders	●
Meerdere opbergruimtes (bijv. documenthouder onder stoel)	●
Opbergvakken (voor gereedschap enz.)	●
Thermobox	●
Vlakke, grote, gemakkelijk schoon te maken vloer	●
Mastersleutel	●
Diefstalbeveiliging	●
12-volt stopcontact en USB-poorten	●
Seriële communicatiepoort voor pc/laptop-interface	●
Geïntegreerde radio + mp3 (stereo) met Bluetooth streaming	●

Veiligheid

Roll-over Protective Structure (ROPS)	●
Veiligheidskleppen voor giek- en armcilinders	●
Waarschuwing overbelasting	●
Grote relingen op bovenbouw en treden	●
Zwaailicht	●
360° panoramacamera	●
Geperforeerde metalen antislipplaten	●
Hydraulische vergrendelingshendel	●
Veiligheidsglas	●
Noodhamer	●
Buitenspiegels links en rechts	●
Brandstofdop en deksel met vergrendeling	●
Accu-onderbrekingsschakelaar	●
Herstartbeveiligingssysteem motor	●
Parkeerrem	●
Verlichtingspakket (4 werklampen voor, 2 achter op de cabine)	●
Noodstopschakelaar motor en bedieningsschakelaar hydraulische pomp	●
FOGS-cabine - bescherming boven- en voorkant cabine (ISO 10262)	○
Bescherming voorruit boven en onder	○
Smart Key	○
Ultrasone detectie	○
Ledverlichting	○

Overige

Giek: 6245 mm, arm: 3100 mm, contragewicht: 5100 kg	●
"Doosan Connect" telematicasysteem	●
Automatische afsluiting brandstoftoevoerpomp	●
Luchtfilter met dubbel element en stofafscheider met voorfilter volgens het cycloon-type	●
Brandstofvoorfilter met sensor voor waterafscheider	●
Stofkap voor radiateur/oliekoeler	●
Hydraulisch aangedreven ventilator voor oliekoeler	●
Zelfdiagnosefunctie	●
Dynamo (24 V, 80 A) - accu (2 × 12 V, 150 Ah)	●
Hydrostatisch 2-rijsnelheden systeem met automatische schakeling	●
Smering op afstand voor zwenkstraal en draaipunten werkgroep	●
Er is een elektrische pomp om de brandstoffilters te primen.	●
Armen: 2500 mm, 2850 mm zware uitvoering, 3100 mm zware uitvoering of 3750 mm	○
Luchtcompressor	○
Zijkantbescherming*	○
Gieken: eendelig 6245 mm zware uitvoering met een contragewicht van 5100 kg of tweedelig (3245 mm onderste deel, 3050 mm bovenste deel) met een contragewicht van 5900 kg	○
Heavy-duty bodemplaat	○
Doosan bakken: volledig aanbod bakken voor universeel, hard en rots	○
Doosan snelkoppelingen	○
Hydraulische leidingen voor breekhamers, snelkoppeling, clamshell, kip- en roterende bakken	○
Extra filter voor leiding breekhamer	○
Zwevende giek	○
Dubbel pompdebiet	○
Verwarming motorkoelvloeistof	○
Oliegewassen luchtfilter	○
Pedaal voor rechtuit rijden (niet in combinatie met tweedelige giek)	○
Automatisch smeersysteem	○
Alarm voor rijden en zwenken	○

Onderstel

Smal onderstel	○
X-frame met hydraulische rupsspanner	●
Normale rupsbeschermkappen	●
Dubbele rupsbeschermkappen	○
Rupsbeschermkappen over de volle lengte	○
Gesmeerde en afgedichte rupsschakels	●
3-ribs rupsplaat van 600 mm	●
2-ribs rupsplaat van 600 mm	○
700, 800 en 850 mm drie-ribs rupsplaat	○

Standaard: ●
Optioneel: ○

360° panoramacamera

Ledverlichting

Zijkantbescherming*

Luchtcompressor

Smart Key

Ultrasoonsensoren

Sommige opties kunnen in bepaalde landen standaard zijn. Sommige opties kunnen in bepaalde landen niet leverbaar zijn. Raadpleeg uw plaatselijke DOOSAN dealer voor meer informatie over de beschikbaarheid of om uw machine aan de eisen van uw toepassingen aan te passen.

*Bij de NLC versie is de transportbreedte door de zijkantbescherming 12 cm groter, maar de bescherming is eenvoudig te verwijderen.

DOOSAN CONNECT

EFFICIËNT WERKEN BEHEREN

WERKTERREIN BEHEREN

PROACTIEVE SERVICE

PREVENTIEF ONDERHOUD

TREND BEDRIJFSUREN
Totaal aantal bedrijfsuren en bedrijfsuren per modus

BRANDSTOFVERBRUIK*
Brandstofniveau en -verbruik

LOCATIE
GPS en geo-fence

RAPPORTEN
Bedrijfsrapport en gebruik

WAARSCHUWINGEN EN MELDINGEN
Detecteren van machinewaarschuwingen, losse antenne,
geo-/tijd-fence

BEHEER FILTERS EN OLIE
Preventief onderhoud door items periodiek te vervangen

TELEMATICA-AANSLUITING
Er is een aansluiting aanwezig om machinegegevens te downloaden.

TELECOMMUNICATIE
Doosan biedt twee communicatiemodi (mobiel, satelliet) voor een maximale dekking.

DOOSANCONNECT WEB
Gebruikers kunnen de machinestatus via DoosanCONNECT Web bewaken.

*Functies mogelijk niet op alle modellen beschikbaar. Neem contact op met uw verkoopvertegenwoordiger voor meer informatie over deze functie.

Nu te zien op: products.doosanequipment.eu

www.doosanequipment.eu

Powered by **Innovation**

DOOSAN

Bepaalde specificaties zijn gebaseerd op technische berekeningen en niet op daadwerkelijke metingen. Specificaties worden alleen gegeven voor vergelijkingsdoeleinden en kunnen zonder kennisgeving worden gewijzigd. Specificaties voor uw Doosan machine kunnen afwijken vanwege normale variaties in ontwerp, productie, werkomstandigheden en andere factoren Afbeeldingen van Doosan producten kunnen van de standaarduitvoering afwijken.

©2019 DOOSAN D4600570-NL (08-19)

Doosan Infracore Europe B.V., IBC - Pobřežní 620/3, 186 00 Praha 8-Karlín, Czech Republic