COMPACT DESIGN
BIG IN PERFORMANCE

GT5048

GIANT®
BY TOBROCO

WWW.TOBROCO-GIANT.COM

DUTCH QUALITY BRAND

GT5048

TOBROCO-GIANT heeft het ontwerp van de GIANT verreiker naar een hoger niveau getild met de GT5048. De uitgebreide kennis van de 4548 TENDO en de nieuwste technologieën zijn gebruikt om een moderne verreiker in de klasse van 2x2 meter te ontwikkelen. Dit betekent dat de compacte verreiker slechts 1,9 meter hoog en 1,6 meter breed is.

Compact design, big in performance

ONDERSCHEIDEND VERMOGEN

De compacte en veelzijdige GT5048 is speciaal ontworpen voor werkzaamheden op hoogte. De verreiker onderscheidt zich door zijn hefhoogte en stabiliteit en de vierwielbesturing geeft de machine een beperkte draaicirkel. Hierdoor kun je eenvoudig werken in kleine ruimtes of zelfs binnen.

TOBROCO-GIANT heeft de GT5048 modellen geheel in eigen beheer ontwikkeld en werkt hiervoor alleen met de beste componenten van leveranciers als Kubota, Bosch Rexroth, Comer, en Hydac. Voor een hoge betrouwbaarheid en maximale inzet van de machines worden alle onderdelen uitvoerig getest onder zware omstandigheden. Dit resulteert in een bewezen betrouwbaarheid, lage gebruikerskosten en een hoge restwaarde.

TYPE	GT5048
Bedrijfsgewicht [1]	2.950 kg
Hefkracht	Zie grafiek (blz. 15)
Kiplast	Zie grafiek (blz. 15)
Hefhoogte	4.800 mm
Lengte zonder bak	3.135 mm
Breedte	1.600 mm
Doorrijhoogte	1.900 mm

[1] *Gemeten met grondbak*

STERKE
EIGENSCHAPPEN

1. **COMFORTABEL WERKEN** - In de cabine is een comfortabele werkomgeving gecreëerd zodat langdurige werkzaamheden geen enkel probleem zijn.

2. **VEILIG WERKEN** - De cabine en veiligheidsdaken zijn internationaal gecertificeerd op het gebied van ROPS/FOPS-beveiliging. De motorkap is zo ontworpen dat er meer zicht is naar rechts en door het gebruik van een gebogen voorruit en smalle stijlen is er goed zicht rondom en op de werkzaamheden.

3. **ONDERHOUD** - Onderhoud aan de GT5048 is eenvoudig uit te voeren omdat de onderhoudspunten goed te bereiken zijn. Dit zorgt ervoor dat dagelijkse controle en onderhoud snel en op een veilige manier kunnen worden uitgevoerd.

4. **KRACHTIGE PRESTATIES** - Een 50pk dieselmotor van Kubota zorgt voor krachtige prestaties. De motor is uitgerust met een katalysator (DOC) en roetfilter (DPF) en voldoet aan de laatste, EU Stage V, normen voor schone motoren.

5. **COMPACT DESIGN** - De compacte afmetingen zorgen ervoor dat de machines in kleine ruimtes kunnen opereren en zelfs binnen gebruikt kunnen worden.

6. **WENDBAAR EN STABIEL** - De vierwielbesturing zorgt voor wendbaarheid en stabiliteit. Oneffenheden worden geabsorbeerd zonder dat dit ten koste gaat van het uitvoeren van de werkzaamheden.

7. **PRODUCTIVITEIT** - De verreiker heeft hydrostatische vierwielaandrijving met automotive besturing door middel van 8 tons assen en een zware planetaire eindaandrijving, dit zorgt voor meer trekkracht onderin, geeft een lager geluidsniveau en ook de rijsnelheid is hierdoor verhoogd naar 25 km/h.

8. **MULTIFUNCTIONEEL** - Wissel eenvoudig het aanbouwdeel en pas de machine aan naar uw werkzaamheden. Het GIANT aanbouwdelen assortiment bestaat uit meer dan 200 verschillende aanbouwdelen waardoor de GT5048 altijd het juiste gereedschap is.

9. **HYDRAULISCHE SYSTEMEN** - De standaard dubbelwerkende functie voorop (mechanisch bediend) kan eenvoudig worden uitgebreid met extra hydraulische functies.

10. **SNELHEID** - Met een rijsnelheid van 25 km/h kunnen de machines snel naar het volgende werkterrein rijden of in een mum van tijd materialen vervoeren.

11. **KIES DE MACHINE VOOR UW WERK** - De GT5048 kan geheel naar wens geconfigureerd worden.

12. **SOLIDE INVESTERING** - De GT5048 is een solide investering vanwege de hoge betrouwbaarheid en maximale inzetbaarheid.

TOP
PRESTATIES

HOGE TREKKRACHT EN SNELHEID
Of het nu gaat om grote hoeveelheden ladingen te transporteren of werkzaamheden op ruw terrein, de verreiker heeft hydrostatische vierwielaandrijving met automotive besturing door middel van 8 tons assen en een zware planetaire eindaandrijving. Dit zorgt altijd voor voldoende grip, veel trekkracht en een soepele beweging.

EIGEN SOFTWARE
De software van de GT5048 is geheel in eigen huis ontwikkeld en zorgt ervoor dat alle componenten optimaal samenwerken en goede prestaties leveren.

KRACHTIGE MOTOR
De machines worden aangedreven door een krachtige en betrouwbare 36 kW / 50 pk dieselmotor van Kubota. Om de uitstoot tot een minimum te beperken en te voldoen aan de Stage V emissienormen is deze uitgerust met katalysator (DOC) en roetfilter (DPF). De motor heeft een grote cilinderinhoud en een hoog koppel bij een laag toerental. Dit zorgt voor meer trekkracht onderin, en geeft een lager geluidsniveau.

STERKE WERKHYDRAULIEK
Het hydraulisch systeem van de GT5048 wordt direct aangestuurd via de joystick en is met 51 ltr/min (230 bar) ruim voldoende om een groot aantal werktuigen aan te drijven. Als de werkzaamheden er om vragen kan de werkhydrauliek verder worden uitgebreid met extra dubbelwerkende functies.

“De GT5048 is zeer solide en robuust gebouwd en maakt daardoor een betrouwbare indruk.” - Profi

COMPACT
DESIGN

De GT5048 modellen zijn ontworpen om in kleine ruimtes en op ruw terrein te opereren. Dankzij de vierwielbesturing heeft de machine een beperkte draaicirkel. Dit maakt het eenvoudig om met de machine in kleine ruimtes of zelfs binnen te werken. Optioneel is de verreiker uit te rusten met tweewielsturing en hondengang zodat deze gemakkelijk langs een muur weg kan rijden. Afhankelijk van de bandenkeuze hebben de machines een breedte tussen de 160 en 164 centimeter. De GT5048 heeft een hoogte van 1,9 meter. Smalle en lage doorgangen zijn dus geen probleem.

STABILITEIT EN WENDBAARHEID

De GT5048 is één van de meest compacte en veelzijdige machines in hun klasse omdat ze ontworpen zijn om in smalle ruimtes en op ruw terrein te manoeuvreren. Een onafhankelijk bureau heeft de verreiker aan een onderzoek onderworpen waarbij de machine is getoetst conform de nieuwste internationale veiligheidseisen. Tijdens de uitgebreide keuring is er onder andere gekeken naar het ontwerp, gebruik, stabiliteit, geluidsemissies, etc. Hieruit is gebleken dat de verreiker voldoet aan EN ISO 12100 en de EN 1459 norm. EN ISO 12100 is een internationale standaard voor de veiligheid van machines (algemeen) en de EN 1459 is een Europese norm voor de veiligheid en stabiliteit van ruw terrein verreikers.

“Ik besloot de Tendo te kopen nadat ik hem op de Balmoral Show had gezien. Vanwege het assortiment aanbouwdelen, de kracht en het hefvermogen sprong deze machine eruit in tegenstelling tot andere merken.”

Michael McMullan, Managing Director of FM Contracts Co Ltd from Castlewellan in Co Down

VEILIG
EN COMFORTABEL WERKEN

Met het oog op bedieningsgemak en gebruiksvriendelijkheid is er in de cabine een comfortabele werkomgeving gecreëerd zodat langdurig werken geen enkel probleem is. De stuurkolom is in hoogte en diepte verstelbaar en op het display is alle noodzakelijke informatie eenvoudig af te lezen. Door het toepassen van deze stuurkolom en een mechanisch geveerde stoel is er tevens meer ruimte voor de gebruiker ontstaan. Tijdens het gebruik van de joystick kan de machinist zijn arm laten rusten op een ergonomisch gevormde armsteun. Alle belangrijke functies bevinden zich dicht bij de joystick zodat deze gemakkelijk bediend kunnen worden.

VEILIG WERKEN

Het veiligheidsdak en de cabine zijn internationaal gecertificeerd op het gebied van ROPS/FOPS-beveiliging. De motorkap is zo ontworpen dat er meer zicht is naar rechts en door het gebruik van een gebogen voorruit en smalle stijlen is er goed zicht rondom en op de werkzaamheden.

ELEKTRONISCHE CONTROLE

Informatie wat betreft olietemperatuur, regeneratie en andere indicatoren zijn af te lezen van het dashboard zodat er tijdens het werk altijd zicht is op deze belangrijke gegevens.

360° zicht rondom, vanuit de cabine

BESCHERMROOSTER

Als de werkzaamheden er om vragen is het mogelijk om de voorruit van de GIANT GT5048 uit te rusten met een beschermrooster. Op deze manier is de machinist extra beschermd en duurzaamheid gegarandeerd.

200+ aanbouwdelen

Onze aanbouwdelen worden geheel in eigen beheer ontwikkeld waardoor ze de beste prestaties leveren met onze machines. TOBROCO-GIANT biedt meer dan 200 verschillende aanbouwdelen zodat uw machine het hele jaar door gebruikt kan worden. Door van werktuig te wisselen is het mogelijk om uw GIANT eenvoudig aan te passen voor werkzaamheden in de agrarische sector, bouw & sloop, infrastructuur, terreinonderhoud en vele andere toepassingsgebieden. Klaar elke klus met één machine!

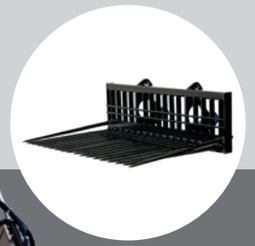

HYDRAULISCH SNELWISSELSYSTEEM
De GT5048 wordt standaard met een hydraulisch snelwisselsysteem uitgerust. Hierdoor is het mogelijk om veilig en binnen enkele seconden van werktuig te wisselen.

SNELWISSELSYSTEMEN
Wij bieden een breed scala aan snelwisselsystemen, hierdoor kunt u de werktuigen die u reeds heeft blijven gebruiken.

Eén machine voor al uw werkzaamheden

INFRASTRUCTUUR

AGRARISCH

BOUW & SLOOP

PAARDENHOUDERIJ

HOUTVERWERKING

GEMEENTEN

INTERN TRANSPORT

KWEKERIJEN

WINTERDIENST

HOVENIERS & GRONDVERZET

SPECIFICATIES

TECHNISCHE GEGEVENS

TYPE	GT5048
Bedrijfsgewicht [1]	2.950 kg
Kiplast [2]	585 kg - 2.490 kg
AFMETINGEN EN SNELHEID	
Hefhoogte [2]	4.800 mm
Lengte zonder bak	3.135 mm
Doorrijhoogte [3]	1.900 mm
Breedte op standaard banden	1.600 mm
Standaard banden	10.00/75-15.3 AS
Rijsnelheid	0-7 km/h 0-25 km/h (met rijautomaat)
MOTOR	**Kubota D1803 CR DOC/DPF (STAGE V)**
Cilinders	3
Vermogen	50 PK / 36 kW
Type	Diesel
Inhoud brandstoftank	38 l
Inhoud hydrauliektank	75 l
AANDRIJVING	
Type	Hydrostatische 4 wiel aandrijving
Transmissie	Automotive besturing
Differentieel	Vierwielbesturing
Eindaandrijving	Zware planetaire eindaandrijving met 8 tons assen
Trekkracht	22.600 N
Rijhydrauliek	84 ltr/min (450 bar)
Werkhydrauliek	51 ltr/min (230 bar)
Parkeerrem	Schijfrem

STANDAARD UITVOERING

TYPE	GT5048
GIANT hydraulisch snelwisselsysteem	Std
ROPS/FOPS veiligheidsdak incl. ramen (voor en rechts) en ruitenwisser voor	Std
Mechanisch geveerde stoel incl. veiligheidsgordel, armleuningen, rugverlenging	Std
1x Dubbelwerkende hydraulische functie op hefarm, mechanisch bediend	Std
Transportlock	Std
Slangbreukbeveiliging	Std
Proportionele momentbeveiliging (EN 15000)	Std
Werklamp (halogeen) voor op hefarm	Std
Accu, 77 Ah	Std
Hoofdstroomafsluiter	Std
Antidiefstalbeveiliging met toegangscode (niet gecertificeerd)	Std
Sleepkoppeling	Std
Cycloonfilter	Std
Oliekoeler	Std

[1] Gemeten met grondbak
[2] Gemeten op scharnierpunt in rechte stand op standaard banden
[3] Gemeten op standaard banden met veiligheidsdak

AFMETINGEN

		Eenheid	GT5048
A	Wielbasis	mm	1.950
B	Totale lengte tot snelwissel	mm	2.750
C	Totale lengte (zonder bak)	mm	3.135
D	Totale lengte (met bak)	mm	3.850
E	Buitenmaat banden	ø mm	780
F	Reikwijdte (bij J)	mm	550
G	Zithoogte	mm	950
H	Max. hoogte met cabine	mm	1.970
I	Hoogte voorframe	mm	1.270
J	Max. dumphoogte	mm	4.100
K	Hefhoogte	mm	4.800
L	Max. hoogte bakdraaipunt	mm	4.800
M	Hoogte met bak	mm	4.500
N	Inhaalhoek bak onder	°	45
O	Inhaalhoek bak boven	°	51
P	Uitkiephoek bak boven	°	33
1A	Draai radius met grondbak	mm	3.400
1B	Draai radius buitenmaat	mm	2.700
1C	Draaicirkel	mm	1.200
1D	Min. breedte	mm	1.600
1E	Draai radius binnenmaat	mm	900

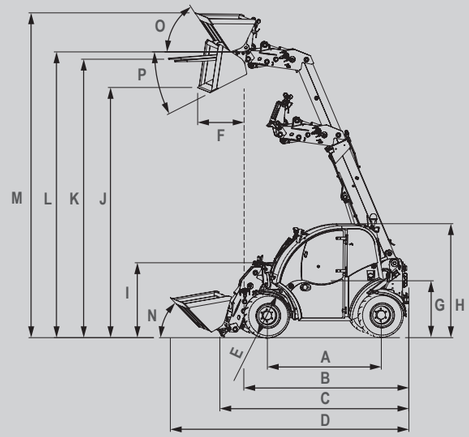

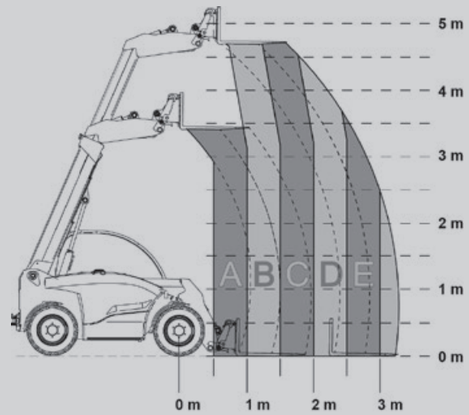

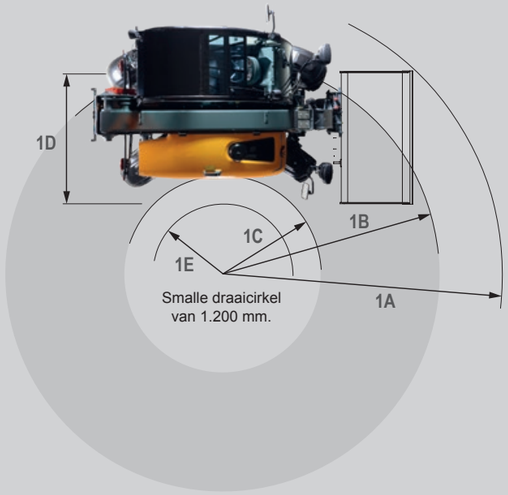

KIPLASTEN

	Standaard uitvoering	Met contragewicht (optie)
A	2.490 kg	2.870 kg
B	1.670 kg	1.925 kg
C	1.255 kg	1.445 kg
D	700 kg	855 kg
E	585 kg	710 kg

TWEEWIELSTURING
Maakt het mogelijk om stabiel te rijden en nauwkeurig te sturen.

VIERWIELSTURING
Heel wendbaar op kleinere gebieden vanwege de kleine draaicirkel.

HONDENGANG
U rijdt gemakkelijk zijdelinks weg langs muren.

BESCHIKBARE OPTIES

AANDRIJFLIJN	GT5048
Handgas	O
CABINE	
ROPS / FOPS cabine incl. ramen, ruitenwissers, verwarming, radio en speakers, veiligheidsdeur, zijspiegels, 2 werklampen voor, 1 werklamp achter, interieur bekleding	O
DAB+ radio en speakers met bluetooth en USB 2.0	O
Airco incl. omkeerbare vin	O
Camera-monitor systeem (2 camera's (1 op uitschuifdeel, 1 achter), 7" TFT beeldscherm)	O
Luchtgeveerde stoel incl. veiligheidsgordel, armleuningen en rugverlenging	O
Beschermrooster voorraam	O
Cabinemat	O
Zijspiegels	O
Mechanisch geveerde stoel met stoelverwarming (incl. veiligheidsgordel, armleuningen en rugverlenging)	O
Luchtgeveerde stoel met stoelverwarming (incl. veiligheidsgordel, armleuningen en rugverlenging)	O
HYDRAULIEK AANSLUITINGEN OP HEFARM	
2x dubbelwerkende hydraulische functie (incl. standaard functie), mechanisch bediend d.m.v. één hendel achter joystick	O
1x dubbelwerkende hydraulische functie, elektrisch/hydraulisch bediend in joystick	O
2x dubbelwerkende hydraulische functie, elektrisch/hydraulisch bediend in joystick	O
2x dubbelwerkende hydraulische functie, elektrisch/hydraulisch bediend (proportioneel) in joystick	O
3x dubbelwerkende hydraulische functie, elektrisch/hydraulisch bediend (proportioneel) in joystick	O
Arretering op mechanische functie enkelzijdig of dubbelzijdig	O
Lekolieaansluiting	O
Vrije retour	O
HYDRAULIEK AANSLUITINGEN AAN DE ACHTERZIJDE	
1x dubbelwerkende hydraulische functie, mechanisch bediend	O
Lekolieaansluiting	O
Vrije retour	O
Driepunts hefinrichting (Cat. 2)	O
VERLICHTING	
Zwaailamp (halogeen of LED)	O
Verkeersverlichting (halogeen of LED)	O
Kentekenplaathouder met verlichting (alleen i.c.m. verkeersverlichting)	O
ELEKTRA	
Geschakelde 12 Volt aansluiting, 3 polig (Max. 2). Mogelijk op hefarm, achter op machine of in cabine	O
Stekkerdoos aanhangwagen 13-polig, achter (alleen i.c.m. verkeersverlichting)	O
Accu, 100 Ah	O
Motorverwarming (koelwater). 110V of 220V	O
OVERIGE	
Machine in RAL bedrijfskleur	O
Omkeerbare koelvin	O
Vierwiel-, tweewiel- en hondengangbesturing	O
Elektrisch inschakelbare 100% sper op vooras (snelheidsafhankelijk in/uitschakelbaar)	O
Achteruitrijsignalering	O
Starthulp	O
Vangmuil	O
Combi trekhaak (vangmuil + trekkogel)	O
Contragewicht (170 kg) met geïntegreerde vangmuil	O
Contragewicht (170 kg) met geïntegreerde vangmuil + kogeltrekhaak	O
Afwijkende aanspan	O
Weguitvoering (vraag uw dealer naar de details)	O
Panolin HLP Synth 46 biologisch afbreekbare hydraulische olie	O

ONDERHOUD & SERVICE

ONDERHOUD

De GT5048-modellen zijn eenvoudig te onderhouden doordat servicepunten goed bereikbaar zijn. Filters, hydraulisch systeem en de motor zijn vrij te bereiken via de gemakkelijk te openen motorkap of andere servicekleppen. Dit zorgt ervoor dat dagelijkse controles en onderhoud snel en op een veilige manier kunnen worden uitgevoerd.

ORIGINELE ONDERDELEN

Het gebruik van originele GIANT-onderdelen zorgt voor een betrouwbare, efficiënte en veilige werking van uw machine. TOBROCO-GIANT gebruikt alleen componenten van de beste kwaliteit en deze worden uitvoerig getest voordat een nieuw model wordt geïntroduceerd. Al deze onderdelen zijn essentieel voor de best mogelijke prestaties en het minimaliseren van stilstand. Wanneer uw GIANT 100% origineel blijft, bespaart u uiteindelijk geld dankzij lagere gebruikskosten en een hogere inruilwaarde.

SERVICE & SUPPORT

Bij TOBROCO-GIANT bieden we ondersteuning, service en hoogwaardige onderdelen om de investering die u in GIANT machines heeft gedaan te beschermen. Samen met onze dealers staan wij voor u klaar om ervoor te zorgen dat uw machine op de best mogelijke manier presteert. Dit verhoogt uw productiviteit en resulteert in een nog beter rendement op uw investering.

TRAINING

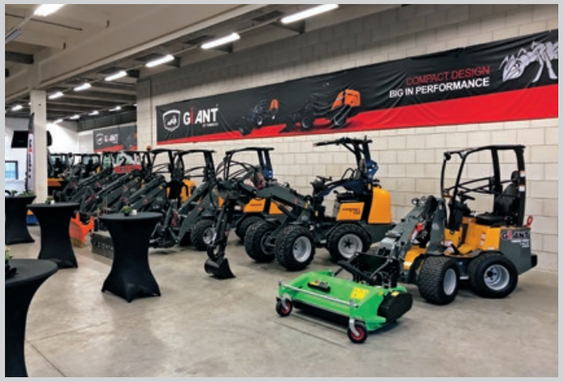

Bij TOBROCO-GIANT kennen we alle details van onze machines. Daarom bieden wij onze dealers een uitgebreid trainingsprogramma. Niet alleen op de nieuwste machines, opties of werktuigen, maar ook hoe u een machine volgens de hoogste normen onderhoud.

Kwaliteit - Groei - Innovatie - Integriteit
Klantgericht - Ondernemend

DE TOEKOMST IS ELEKTRISCH

De vraag naar compact elektrisch materieel is een trend die niet meer te stoppen is. Met Jungheinrich heeft TOBROCO-GIANT een mondiale en betrouwbare partner gevonden met kennis van zaken als het gaat om het ontwikkelen van elektrische machines. Alles is erop gericht om op termijn van iedere GIANT naast een dieselversie, ook een elektrische variant te ontwikkelen.

DEALER NETWERK

Wereldwijd hebben wij een groot netwerk van toegewijde dealers zodat we dicht bij onze klanten zijn om de machines, service en onderdelen te leveren die u nodig heeft. Alle dealers worden ondersteund door een team van experts vanuit het hoofdkantoor van TOBROCO-GIANT in Oisterwijk, Nederland.

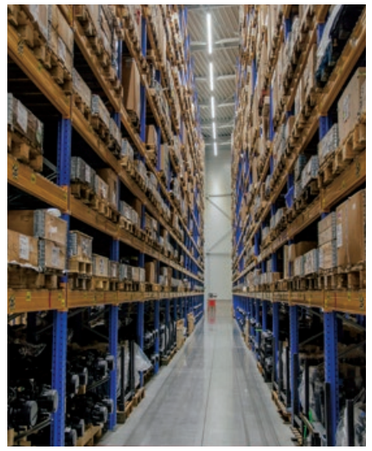

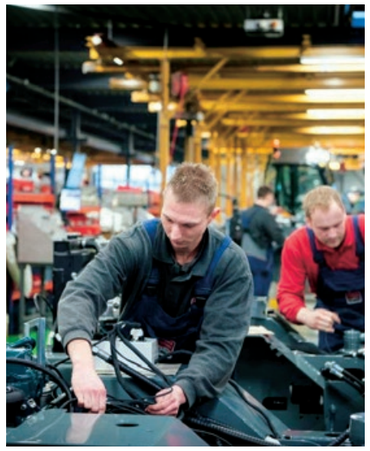

“Ontwikkeld in Nederland, gebouwd voor de wereld”

In 25 jaar is TOBROCO-GIANT uitgegroeid tot een mondiale speler op het gebied van compacte machines met één van de breedste portfolio’s in de industrie. Het ruime assortiment aan werktuigen zorgt ervoor dat alle werkzaamheden met één machine uitgevoerd kunnen worden. Hierdoor zijn GIANT machines het hele jaar door te gebruiken voor allerlei soorten werkzaamheden.

Vanuit een moderne fabriek in Nederland worden machines en aanbouwdelen in eigen beheer ontwikkeld en geproduceerd. Door gebruik te maken van de modernste technologie, continue innovatie en toepassen van de beste componenten van onder andere Kubota, Bosch Rexroth en Comer, worden GIANT machines en aanbouwdelen met de grootste zorgvuldigheid en kwaliteit geproduceerd.

Dagelijks richt het team van ruim 450 medewerkers zich in Nederland, Hongarije en Amerika vol passie en enthousiasme op volledige klanttevredenheid.

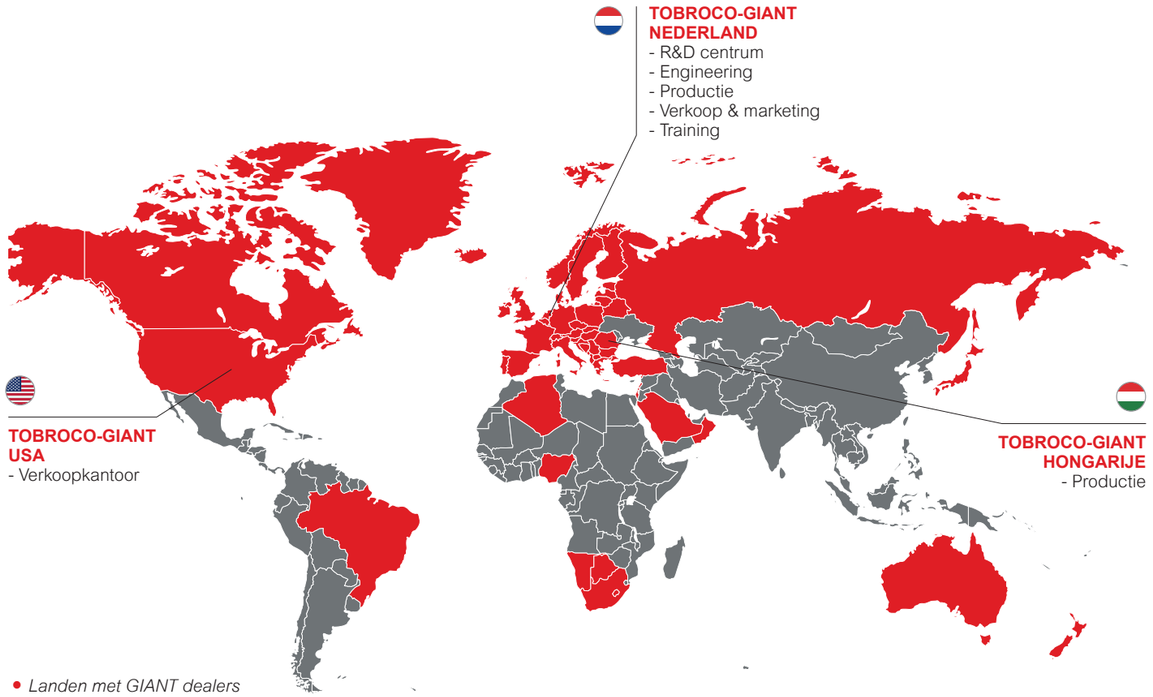

ALLE MODELLEN

TOBROCO-GIANT is de fabrikant van de GIANT machines en aanbouwdelen sinds 1996 toen we onze eerste fabriek openden in Nederland. Vandaag de dag biedt TOBROCO-GIANT een van de breedste portfolio's in de industrie met een totaal van 35 verschillende modellen in 60 landen. TOBROCO-GIANT levert machines van 750 kg tot 6.000 kg met motoren van 20 pk tot 76 pk voor de wereldwijde machinemarkt.

SK212G
SK202D
SK252D

G1100
G1200

G1100 TELE
G1200 TELE

G1500
G1500 X-TRA

G2200 (X-TRA)
G2200 (X-TRA) HD
G2200 (X-TRA) HD+

G2200E
G2200E X-TRA

G2300 HD
G2300 X-TRA HD

G2500 HD
G2500 X-TRA HD

G2700 (X-TRA) HD
G2700 (X-TRA) HD+

G3500
G3500 X-TRA
G3500 TELE

G5000
G5000 X-TRA
G5000 TELE

GT5048

Elektrisch

TOBROCO-GIANT
Industrielaan 2
5061 KC Oisterwijk (Nederland)
Tel.: +31 (0)13-5211212
Fax: +31 (0)13-5234045
Internet: www.tobroco-giant.com
E-Mail: info@tobroco-giant.com

Artikelnummer en versienummer:
P00135048NL V121

CONNECT WITH US

Alle technische gegevens in deze brochure hebben betrekking op onder Midden-Europese bedrijfsomstandigheden geteste seriemodellen en beschrijven de standaardfuncties daarvan. De uitvoeringen en hun werkingswijzen, alsmede het toebehoor, hangen af van het betreffende model en van de opties van het product, alsmede van landspecifieke voorschriften in het land van verkoop. Afbeeldingen kunnen niet-genoemde of niet standaard verkrijgbare producten tonen. De beschrijvingen, afbeeldingen, gewichtsgegevens en technische gegevens zijn niet bindend en zijn overeenkomstig de stand van de techniek ten tijde van het ter perse gaan. Wijzigingen op het gebied van de constructie, uitvoering, optiek en techniek zijn vanwege de continue doorontwikkeling van de producten zonder voorafgaande aankondiging voorbehouden. Hebt u speciale functies nodig, die alleen beschikbaar zijn door gebruik van aanvullende onderdelen, en/of bij bijzondere randvoorwaarden, neem dan contact met ons op! Wij beantwoorden gaarne uw vragen en laten u weten of en onder welke voorwaarden wat betreft het product en de omgevingsomstandigheden speciale functies realiseerbaar zijn. Bij twijfels omtrent de belastbaarheid of het functioneren van onze producten op grond van bijzondere omstandigheden, adviseren wij om testwerkzaamheden uit te voeren onder beveiligde randvoorwaarden. Ondanks de grootst mogelijke zorgvuldigheid kunnen wij afwijkingen van afbeeldingen of maten, rekenfouten, drukfouten of onvolledigheden in deze brochure niet uitsluiten. Daarom aanvaarden wij geen aansprakelijkheid voor de juistheid en volledigheid van onze informatie in deze brochure. In het kader van onze Algemene Handelsvoorwaarden garanderen wij het naar behoren functioneren van onze producten. Verderstrekkende garanties verlenen wij in principe niet. Een verdergaande aansprakelijkheid dan beschreven in onze Algemene Handelsvoorwaarden is uitgesloten.