INHALTSÜBERSICHT *CONTENT OVERVIEW*



Bodenelemente *Floor Elements* 1
Scharniere *Hinges* 2
Nutmuttern und -schrauben *T-Nuts and T-Bolts* 3
Verbindungstechnik *Connecting Systems* 4
Griffe und Verschlüsse *Handles and Latches* 5
Arbeitsplatzkomponenten *Components for Work Stations* 6
Gleiter und Rollen *Sliders and Rollers* 7
Fördertechnik *Conveyors* 8
Schutz- und Trennwandelemente *Enclosures, Guards, Partitions* 9
Flächenbefestigungen *Panel Fasteners* 10
Abdeckelemente *Cover Elements* 11
Kabelführungen *Cable Management* 12
Diverse Komponenten *Miscellaneous Components* 13
Rundrohrkomponenten *Tubular Frame Components* 14


Teller für Gelenkstellfüße, Kugel 10 — *Base for Swivel Feet, Ball Joint 10* 13


Gewindestange für Gelenkstellfüße, Kugel 10 — *Threaded Rod for Swivel Feet, Ball Joint 10* 14


Anti-Slip-Platte — *Anti-slip Plate* 15


Teller für Gelenkstellfüße, Kugel 15 — *Base for Swivel Feet, Ball Joint 15* 16


Teller für Gelenkstellfüße, Kugel 15 — *Base for Swivel Feet, Ball Joint 15* 17


Teller für Gelenkstellfüße, Kugel 15 — *Base for Swivel Feet, Ball Joint 15* 18


Teller für Gelenkstellfüße, Kugel 15 — *Base for Swivel Feet, Ball Joint 15* 19


Teller für Gelenkstellfüße, Kugel 15 — *Base for Swivel Feet, Ball Joint 15* 20


Teller für Gelenkstellfüße, Kugel 15 — *Base for Swivel Feet, Ball Joint 15* 21


Teller für Integral-Stellfüße, Kugel 15 — *Base for Sealed Leveling Feet, Ball Joint 15* 22


Teller 40 mit Ausleger für Gelenkstellfüße, Kugel 15 — *Extended Base 40 for Swivel Feet, Ball Joint 15* 23


Teller 60 mit Ausleger für Gelenkstellfüße, Kugel 15 — *Extended Base 60 for Swivel Feet, Ball Joint 15* 24


Teller 80 mit Ausleger für Gelenkstellfüße, Kugel 15 — *Extended Base 80 for Swivel Feet, Ball Joint 15* 25


Teller 80 mit Ausleger für Gelenkstellfüße, Kugel 15 — *Extended Base 80 for Swivel Feet, Ball Joint 15* 26


Trapezteller für Gelenkstellfüße, Kugel 15 — *Trapezoid Base for Swivel Feet, Ball Joint 15* 27


Quadratteller für Gelenkstellfüße, Kugel 15 — *Square Base for Swivel Feet, Ball Joint 15* 28


Gewindestange für Gelenkstellfüße, Kugel 15 — *Threaded Rod for Swivel Feet, Ball Joint 15* 29


Gewindestange für Gelenkstellfüße, Kugel 15 — *Threaded Rod for Swivel Feet, Ball Joint 15* 30


Gewindestange für Gelenkstellfüße, Kugel 15 — *Threaded Rod for Swivel Feet, Ball Joint 15* 31


Gewindestange für Gelenkstellfüße, Kugel 15 — *Threaded Rod for Swivel Feet, Ball Joint 15* 32


UNC-Gewindestange für Gelenkstellfüße, Kugel 15 — *UNC Threaded Rod for Swivel Feet, Ball Joint 15* 33


UNC-Gewindestange für Gelenkstellfüße, Kugel 15 — *UNC Threaded Rod for Swivel Feet, Ball Joint 15* 34


Kugelkopf mit Innengewinde, Kugel 15 — *Ball Joint with Female Thread, Ball Joint 15* 35


Teller für Gelenkstellfüße, Kugel 22 — *Base for Swivel Feet, Ball Joint 22* 36


Teller für Gelenkstellfüße, Kugel 22 — *Base for Swivel Feet, Ball Joint 22* 37


Teller für Gelenk-Schwerlastfüße, Kugel 22 — *Base for Heavy-duty Swivel Feet, Ball Joint 22* 38


Gewindestange für Gelenkstellfüße, Kugel 22 — *Threaded Rod for Swivel Feet, Ball Joint 22* 39


Gewindestange für Gelenkstellfüße, Kugel 22 — *Threaded Rod for Swivel Feet, Ball Joint 22* 40


Anti-Slip-Platte — *Anti-slip Plate* 41


Anti-Slip-Platte — *Anti-slip Plate* 42


Anti-Slip-Platte — *Anti-slip Plate* 43


Anti-Slip-Platte — *Anti-slip Plate* 44


Teller für feste Stellfüße — *Base for Pivot Feet* 45


Teller für feste Stellfüße — *Base for Pivot Feet* 46


Teller für feste Stellfüße — *Base for Pivot Feet* 47


Teller für feste Stellfüße — *Base for Pivot Feet* 48


Teller für feste Stellfüße — *Base for Pivot Feet* 49


Teller für feste Stellfüße — *Base for Pivot Feet* 50

	Trapezteller für feste Stellfüße	*Trapezoid Base for Pivot Feet*	51
	Teller 80 mit Ausleger für feste Stellfüße	*Extended Base 80 for Pivot Feet*	52
	Quadratteller für feste Stellfüße	*Square Base for Pivot Feet*	53
	Teller für feste Schwerlastfüße	*Base for Heavy-duty Pivot Feet*	54
	Bodenbefestigung	*Floor Mounting*	55
	Gewindestange für feste Stellfüße	*Threaded Rod for Pivot Feet*	56
	Gewindestange für feste Stellfüße	*Threaded Rod for Pivot Feet*	57
	UNC-Gewindestange für feste Stellfüße	*UNC Threaded Rod for Pivot Feet*	58
	UNC-Gewindestange für feste Stellfüße	*UNC Threaded Rod for Pivot Feet*	59
	Anti-Slip-Platte	*Anti-slip Plate*	60
	Anti-Slip-Platte	*Anti-slip Plate*	61
	Anti-Slip-Platte	*Anti-slip Plate*	62
	Fester Stellfuß – Glocke	*Pivot Foot – Bell*	63
	Anti-Slip-Platte	*Anti-slip Plate*	64
	Teller für ECO-Stellfüße	*Base for ECO Feet*	65
	Teller für ECO-Stellfüße	*Base for ECO Feet*	66
	Teller für ECO-Stellfüße	*Base for ECO Feet*	67
	Gewindestange für ECO-Stellfüße	*Threaded Rod for ECO Feet*	68
	Gewindestange für ECO-Stellfüße	*Threaded Rod for ECO Feet*	69
	Anti-Slip-Platte	*Anti-slip Plate*	70
	Teller für starre Schwerlastfüße	*Base for Heavy-duty Fixed Feet*	71
	Gewindestange für starre Schwerlastfüße	*Threaded Rod for Heavy-duty Fixed Feet*	72
	Gewindestange für starre Schwerlastfüße	*Threaded Rod for Heavy-duty Fixed Feet*	73
	Anti-Slip-Platte	*Anti-slip Plate*	74
	Teller für Entenfuß 16	*Base for Duck Foot 16*	75
	Teller für Entenfuß 20	*Base for Duck Foot 20*	76
	Montagesatz für Enten-Stellfuß	*Assembling Set for Duck Foot*	77
	Enten-Stellfuß	*Duck Foot*	78
	Enten-Stellfuß	*Duck Foot*	79
	Mutter DIN 439 für Gewindestange	*Nut DIN 439 for Threaded Rod*	80
	Mutter DIN 934 für Gewindestange	*Nut DIN 934 for Threaded Rod*	81
	Hub-Schrauber	*Adjustable Leveling Foot*	82
	Gewindestopfen für Vierkantrohre	*Threaded Bush for Square Tubes*	83
	Gewindestopfen für Vierkantrohre	*Threaded Bush for Square Tubes*	84
	Gewindestopfen für Vierkantrohre	*Threaded Bush for Square Tubes*	85
	Gewindestopfen für Vierkantrohre	*Threaded Bush for Square Tubes*	86
	Gewindestopfen für rechteckige Vierkantrohre	*Threaded Bush for Rectangular Tubes*	87
	Gewindestopfen für Rundrohr Ø 30	*Threaded Bush for Round Tubes Ø 30*	88


Gewindestopfen für Rundrohr Ø 38 — *Threaded Bush for Round Tubes Ø 38* 89


Gewindestopfen für Rundrohr Ø 42,4 — *Threaded Bush for Round Tubes Ø 42.4* 90


Gewindestopfen für Rundrohr Ø 48,3 — *Threaded Bush for Round Tubes Ø 48.3* 91


Gewindestopfen für Rundrohr Ø 50,9 — *Threaded Bush for Round Tubes Ø 50.9* 92


Gewindestopfen für Rundrohr Ø 60,3 — *Threaded Bush for Round Tubes Ø 60.3* 93


Gewindehülse — *Threaded Sleeve* 94


Transport- und Fußplatte 40 x 80 — *Transport and Base Plate 40 x 80* 95


Transport- und Fußplatte 80 x 80 — *Transport and Base Plate 80 x 80* 96


Transport- und Fußplatte 20 × 40 — *Transport and Base Plate 20 × 40* 97


Transport- und Fußplatte 40 x 40 — *Transport and Base Plate 40 x 40* 98


Transport- und Fußplatte 30 x 60 — *Transport and Base Plate 30 x 60* 99


Transport- und Fußplatte 60 x 60 — *Transport and Base Plate 60 x 60* 100


Transport- und Fußplatte 40 x 80 — *Transport and Base Plate 40 x 80* 101


Transport- und Fußplatte 80 x 80 — *Transport and Base Plate 80 x 80* 102


Transport- und Fußplatte 45 x 90 — *Transport and Base Plate 45 x 90* 103


Transport- und Fußplatte 90 x 90 — *Transport and Base Plate 90 x 90* 104


Transport- und Fußplatte 50 x 100 — *Transport and Base Plate 50 x 100* 105


Transport- und Fußplatte 100 x 100 — *Transport and Base Plate 100 x 100* 106


Bodenwinkel 140, 1 Nut — *Floor Bracket 140, 1 Slot Version* 107


Bodenwinkel 140, 2 Nuten — *Floor Bracket 140, 2 Slot Version* 108


Bodenwinkel 30 — *Floor Bracket 30* 109


Bodenwinkel 45 — *Floor Bracket 45* 110


Bodenwinkel 120 — *Floor Bracket 120* 111


Bodenwinkel 120, höhenverstellbar — *Adjustable Floor Bracket 120* 112


Bodenwinkel 160 — *Floor Bracket 160* 113


Bodenwinkel 160, höhenverstellbar — *Adjustable Floor Bracket 160* 114


Bodenwinkel 200 — *Floor Bracket 200* 115


Bodenwinkel 160 — *Floor Bracket 160* 116


Pfostenkonsole — *Floor Mount Base* 117


Doppelnutenstein für Pfostenkonsole — *Double T-slot Nut for Floor Mount Base* 118


Fußkonsole 45/60 - 120 — *Foot Console 45/60 - 120* 119


Fußkonsole 45/90 - 150 — *Foot Console 45/90 - 150* 120


Fußplatte 45 / 60 / 90 - 135 — *Foot Plate 45 / 60 / 90 - 135* 121

	Lenkrolle	*Swivel Castor*	124
	Lenkrolle mit integrierter Anschraubplatte 40 / 45	*Swivel Castor with Mounting Plate 40 / 45*	125
	Bockrolle	*Fixed Castor*	126
	Bockrolle mit Anschraubplatte 38 - 1,5" / 40 / 45	*Fixed Castor with Mounting Plate 38 - 1,5" / 40 / 45*	127
	Set Hubrolle hydraulisch	*Set Hydraulic Lift Castor*	128
	Hubrolle elektrisch	*Electric Lift Castor*	129

STELLFÜSSE – DAS BAUKASTENSYSTEM

FATH Stellfüße finden Sie unter vielen Maschinen und Anlagen überall auf der Welt. Das hat gute Gründe, denn neben der Qualität zählt auch die Flexibilität – über 20.000 Variationsmöglichkeiten sind unsere Antwort darauf.

Ihr Stellfuß nach Maß
Stellen Sie sich Ihren maßgeschneiderten Stellfuß selbst zusammen: Fußteller auswählen – entscheiden, ob mit oder ohne Anti-Slip-Platte – Gewindestange auswählen – fertig.

Gerne liefern wir Ihnen Ihre Stellfüße nach Maß auch komplett montiert.

LEVELING FEET – THE MODULAR SYSTEM

***FATH** leveling feet can be found on many installations and machines around the world as they are not only of high quality, but also offer great flexibility: Thanks to our modular system, more than 20,000 variations are at your disposal.*

Your made-to-measure leveling foot
Creating your own leveling foot is easy: choose a base, decide whether you want an anti-slip plate or not, add a threaded rod and your made-to-measure leveling foot is ready.

With pleasure we deliver your made-to-measure leveling feet fully assembled.

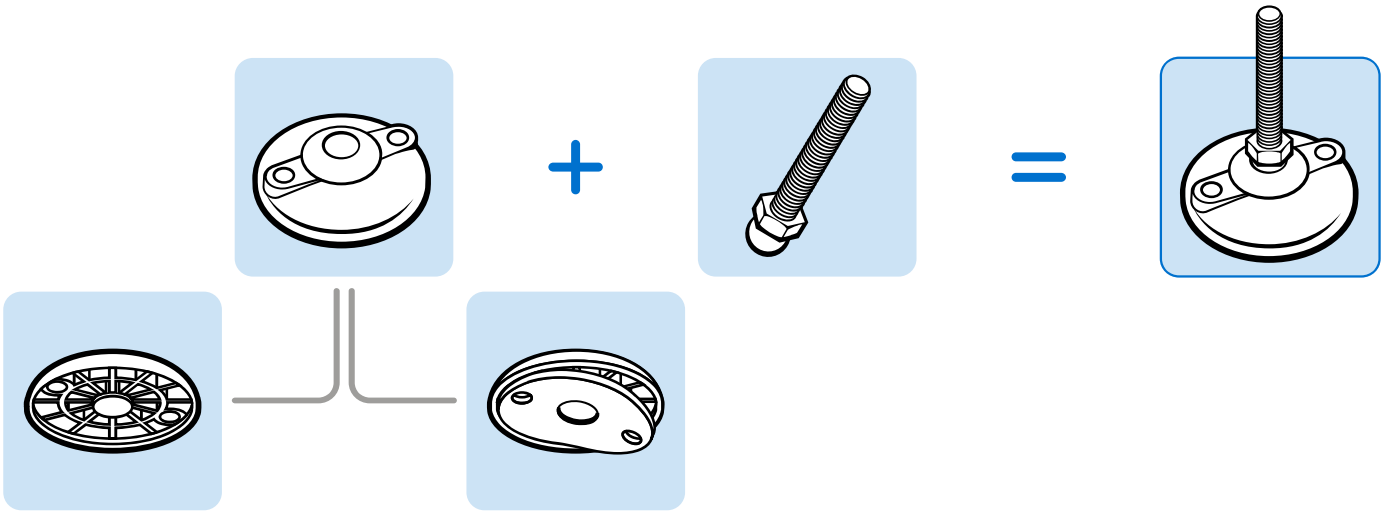

Edelstahl
Unser gesamtes Stellfuß-Programm ist auch in Volledelstahl erhältlich, zum Beispiel für den Einsatz in der Lebensmittel- oder chemischen Industrie. Diese Stellfüße sind nicht nur unempfindlich gegen viele Chemikalien und Umwelteinflüsse, sie bestechen auch durch ihre hochwertige Optik.

Stainless Steel
Our entire range of leveling feet is also available in stainless steel, making them suitable for use in the food and medical industry. These leveling feet are not just resistant against many chemicals and environmental influences, they also look spectacular because of the material used.



STELLFÜSSE – DAS BAUKASTENSYSTEM

Maßtoleranzen für Stellfüße
Folgende Maßtoleranzen gelten für die in diesem Katalog gezeigten Produkte als Standard. Sprechen Sie mit uns, wenn Sie in besonderen Fällen engere Toleranzen benötigen.

Gewindestangen

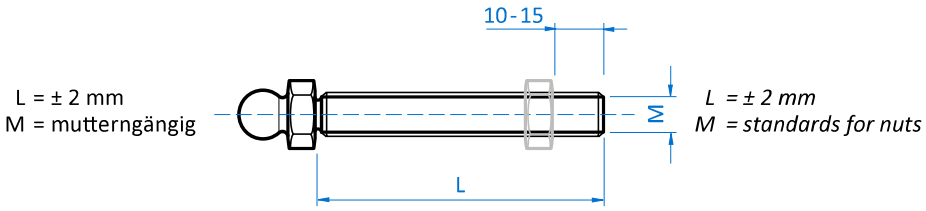

Fußteller

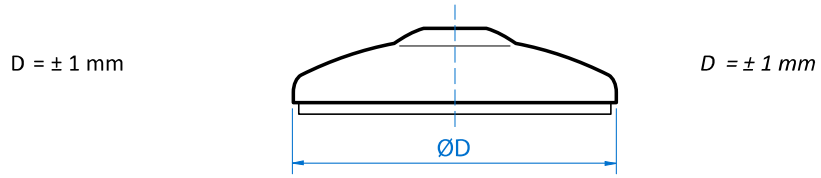

Belastungsprüfungen
FATH Stellfüße, Scharniere und Gewindestopfen wurden auf Belastung getestet.
Folgende Testverfahren kamen zur Anwendung:

Stellfüße
Vertikale Belastung der Gewindestangen über eine handelsübliche Mutter. Nach einer Vorlast von ca. 1.500 N wurde die vertikale Last (lotrecht) langsam und stetig bis zu der Kraft gesteigert, die benötigt wurde, die komplette Einheit ca. 1,5 ±0,5 mm zusammen zu drücken. Die Prüfungen wurden an je 3 Mustern durchgeführt. Die Teller wurden zur Prüfung auf Stahlplatten gestellt. Eine horizontale Kraft wurde nicht eingeleitet.

Stopfen
Vertikale Belastung der Stopfen und der Gewindeeinsätze bis Bruch. Die Prüfungen wurden an je drei Mustern durchgeführt.

Bei den oben beschriebenen Testreihen wurden keine Beeinflussungen durch dynamische Belastung, Temperatur, Alterung etc. berücksichtigt. Diese sind im praktischen Einsatz jedoch mit zu beachten. Die im Katalog angegebenen Tragkraftwerte sind daher nur Anhaltspunkte, die eigene Tests unter Einsatzbedingungen nicht ersetzen.

LEVELING FEET – THE MODULAR SYSTEM

Dimensional Tolerances for Leveling Feet
The following dimensional tolerances are valid for the indications in this catalog. Please contact us if you need lower tolerances in special cases.

Threaded Rods

Base Plates

Load Bearing Tests
FATH *levelling feet, hinges and threaded bushes were tested for mechanical load.*
The following test procedures were applied:

Levelling Feet
Vertical load of the threaded rod over an industry standard nut. After an initial load of approx. 1,500N, the vertical load (perpendicular) was increased slowly and steadily to the load that made the complete unit cave in approx. 1.5 ±0.5mm. The tests were performed on 3 samples each. The bases were put on steel plates. No horizontal force was induced.

Threaded Bushes
Vertical load of the threaded bush and the threaded insert until breaking. The tests were performed on 3 samples each.

Please note that influences from dynamic loads, temperatures, modifications etc. were not taken into account in the above mentioned tests. These influences should be taken into account in the practical application of the products and therefore one should take the load bearing capacities indicated in the catalog as a guideline only and own tests under practical application conditions should not be eliminated.

Alle Angaben dienen Ihrer Information und stellen keine rechtsverbindliche Zusicherung von Eigenschaften dar.

All information is just for reference and does not pose a legally binding agreement about the product properties.

TELLER FÜR GELENKSTELLFÜßEE, KUGEL 10

Ausführung	Kunststoff PA, ohne Anschraubbohrungen
Beschreibung	schwenkbarer, nivellierbarer Stellfuß zum Ausgleich von Bodenunebenheiten
Material	Kunststoff PA, glaskugelverstärkt
Farbe	schwarz
Liefereinheit	10 Stück
Extras	elektrostatisch entladend, weitere Größen, weitere Farben, geklebte Anti-Slip-Platte auf Anfrage; als montierter Stellfuß auf Anfrage
Hinweis	passende Gewindestange siehe Seite 14, passende Mutter siehe Seite 80 und Seite 81, passende Anti-Slip Platte siehe Seite 15

BASE FOR SWIVEL FEET, BALL JOINT 10

Model	*Plastics PA, without Bolt-down Holes*
Description	*A swiveling leveling foot for strong positioning on uneven floors*
Material	*Plastic PA, glass ball reinforced*
Color	*Black*
Pack Quantity	*10 pieces*
Specials	*electrostatically discharging, other sizes, other colors, glued anti-slip plate on request; as factory assembled leveling foot on request*
Tip	*Compatible threaded rod see page 14, Compatible nut see page 80 and page 81, Compatible anti-slip plate see page 15*

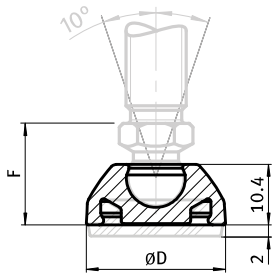





Teller *Base*	Teller für Gelenkstellfüße, Kugel 10 *Base for Swivel Feet, Ball Joint 10*	D [mm]	F [mm]	Tragkraft [kg] *Max. Load [kg]*	Gewicht [g] *Weight [g]*	Teil-Nr. *Part #*
20	ohne Anti-Slip-Platte *Without Anti-slip plate*	19	17.5	100	2.0	098M020K
25	ohne Anti-Slip-Platte *Without Anti-slip plate*	24	17.5	200	3.0	098M025K
30	ohne Anti-Slip-Platte *Without Anti-slip plate*	29	17.5	350	4.5	098M030K
40	ohne Anti-Slip-Platte *Without Anti-slip plate*	39	17.5	500	8.0	098M040K
20	mit Anti-Slip-Platte *With Anti-slip plate*	19	17.5	100	3.0	098M020KG
25	mit Anti-Slip-Platte *With Anti-slip plate*	24	17.5	200	4.5	098M025KG
30	mit Anti-Slip-Platte *With Anti-slip plate*	29	17.5	350	6.5	098M030KG
40	mit Anti-Slip-Platte *With Anti-slip plate*	39	17.5	500	11.0	098M040KG

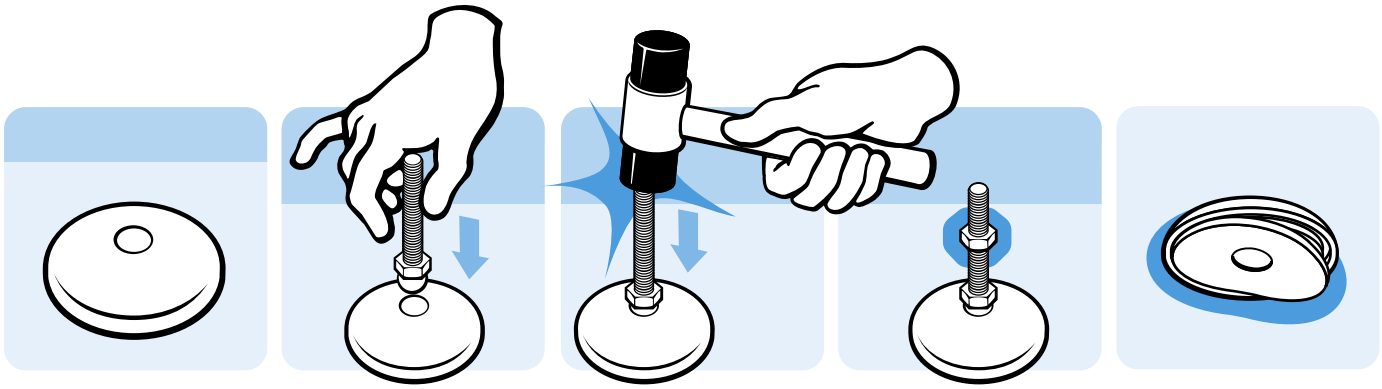

GEWINDESTANGE FÜR GELENKSTELLFÜßE, KUGEL 10 — *THREADED ROD FOR SWIVEL FEET, BALL JOINT 10*

Ausführung	Stahl	***Model***	*Steel*
Beschreibung	Gewindestange für Gelenkstellfüße, Kugel 10	***Description***	*Threaded rod for swiveling levelling feet, ball joint 10*
Material	Stahl, verzinkt	***Material***	*Steel, zinc plated*
Kugelgelenk	Schwenkbereich ±10°	***Ball joint***	*Swiveling range ±10°*
Liefereinheit	10 Stück	***Pack Quantity***	*10 pieces*
Extras	Edelstahl, weitere Längen und Größen auf Anfrage	***Specials***	*Stainless steel, other lenghts and other sizes on request*

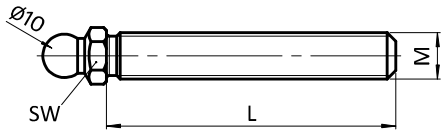



Gewindestange für Gelenkstellfüße, Kugel 10 *Threaded Rod for Swivel Feet, Ball Joint 10*	M × L	SW [mm]	Tragkraft [kg] *Max. Load [kg]*	Gewicht [g] *Weight [g]*	Teil-Nr. *Part #*
Stahl, verzinkt *Steel, zinc plated*	M5 × 20	10	50	10.0	098MM05020M
	M5 × 40	10	50	13.0	098MM05040M
	M5 × 60	10	50	15.5	098MM05060M
	M6 × 20	10	100	11.0	098MM06020M
	M6 × 40	10	100	15.0	098MM06040M
	M6 × 60	10	100	21.0	098MM06060M
	M6 × 80	10	100	25.0	098MM06080M
	M8 × 20	13	250	18.0	098MM08020M
	M8 × 40	13	250	20.0	098MM08040M
	M8 × 60	13	250	33.0	098MM08060M
	M8 × 80	13	250	41.0	098MM08080M
	M8 × 100	13	250	49.0	098MM08100M
	M10 × 20	13	400	20.5	098MM10020M
	M10 × 40	13	400	34.0	098MM10040M
	M10 × 60	13	400	46.5	098MM10060M
	M10 × 80	13	400	59.0	098MM10080M
	M10 × 100	13	400	71.0	098MM10100M

ANTI-SLIP-PLATTE

Ausführung	für Gelenkstellfüße, Kugel 10
Beschreibung	verhindert das Verrutschen von Stellfüßen auf glatten Industrieböden und kann Vibrationen dämpfen
Material	thermoplastisches Elastomer, ≈70 Shore A
Eigenschaften	beständig gegen Öl und Wasser (bis 60° C)
Liefereinheit	10 Stück
Extras	elektrostatisch entladend auf Anfrage

ANTI-SLIP PLATE

Model	*For swivel feet, ball joint 10*
Description	*Prevents movement of leveling feet on slippery surfaces and absorbs some vibration*
Material	*Thermoplastic elastomer, ≈70 Shore A*
Specification	*Water and oil resistant (up to 60° C)*
Pack Quantity	*10 pieces*
Specials	*electrostatically discharging on request*

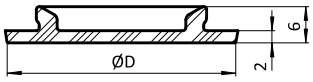



Anti-Slip-Platte *Anti-slip Plate*	D [mm]	für Teller *for Base*	Gewicht [g] *Weight [g]*	Teil-Nr. *Part #*
	18.5	20	1.0	**098MG020**
	23.5	25	1.5	**098MG025**
	28.5	30	2.0	**098MG030**
	38.5	40	3.0	**098MG040**

TELLER FÜR GELENKSTELLFÜßE, KUGEL 15

Ausführung	Kunststoff PA, ohne Anschraubbohrungen
Beschreibung	schwenkbarer, nivellierbarer Stellfuß zum Ausgleich von Bodenunebenheiten
Material	Kunststoff PA, glaskugelverstärkt
Farbe	schwarz
Liefereinheit	10 Stück
Extras	elektrostatisch entladend, weitere Größen, weitere Farben, angeschraubte oder geklebte Anti-Slip-Platte auf Anfrage; als montierter Stellfuß auf Anfrage
Hinweis	passende Gewindestange siehe Seite 29 f. und Seite 31 f., passende Mutter siehe Seite 80 und Seite 81, passende Anti-Slip Platte siehe Seite 41

BASE FOR SWIVEL FEET, BALL JOINT 15

Model	*Plastic PA, without bolt-down holes*
Description	*A swiveling leveling foot for a strong positioning on uneven floors*
Material	*Plastic PA, glass ball reinforced*
Color	*Black*
Pack Quantity	*10 pieces*
Specials	*electrostatically discharging, other sizes, other colors, bolt-on or glued anti-slip plate on request; as factory assembled leveling foot on request*
Tip	*Compatible threaded rod see page 29 et sq. and page 31 et sq., Compatible nut see page 80 and page 81, Compatible anti-slip plate see page 41*

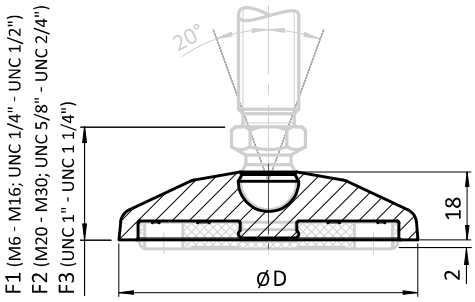





Teller *Base*	Teller für Gelenkstellfüße, Kugel 15 *Base for Swivel Feet, Ball Joint 15*	D [mm]	F1 [mm]	F2 [mm]	F3 [mm]	Tragkraft [kg] *Max. Load [kg]*	Gewicht [g] *Weight [g]*	Teil-Nr. *Part #*
30	ohne Anti-Slip-Platte *Without anti-slip plate*	29	29.5	32.5	33.5	500	8.0	098D030K
40	ohne Anti-Slip-Platte *Without anti-slip plate*	39	29.5	32.5	33.5	900	13.0	098D040K
45	ohne Anti-Slip-Platte *Without anti-slip plate*	44	29.5	32.5	33.5	900	15.0	098D045K
50	ohne Anti-Slip-Platte *Without anti-slip plate*	49	29.5	32.5	33.5	900	16.0	098D050K
60	ohne Anti-Slip-Platte *Without anti-slip plate*	59	29.5	32.5	33.5	900	22.0	098D060K
80	ohne Anti-Slip-Platte *Without anti-slip plate*	79	29.5	32.5	33.5	900	44.0	098D080K
100	ohne Anti-Slip-Platte *Without anti-slip plate*	99	29.5	32.5	33.5	900	84.0	098D100K
30	mit Anti-Slip-Platte *With anti-slip plate*	29	29.5	32.5	33.5	500	10.0	098D030KG
40	mit Anti-Slip-Platte *With anti-slip plate*	39	29.5	32.5	33.5	900	17.0	098D040KG
45	mit Anti-Slip-Platte *With anti-slip plate*	44	29.5	32.5	33.5	900	21.0	098D045KG
50	mit Anti-Slip-Platte *With anti-slip plate*	49	29.5	32.5	33.5	900	24.0	098D050KG
60	mit Anti-Slip-Platte *With anti-slip plate*	59	29.5	32.5	33.5	900	34.0	098D060KG
80	mit Anti-Slip-Platte *With anti-slip plate*	79	29.5	32.5	33.5	900	67.0	098D080KG
100	mit Anti-Slip-Platte *With anti-slip plate*	99	29.5	32.5	33.5	900	121.0	098D100KG

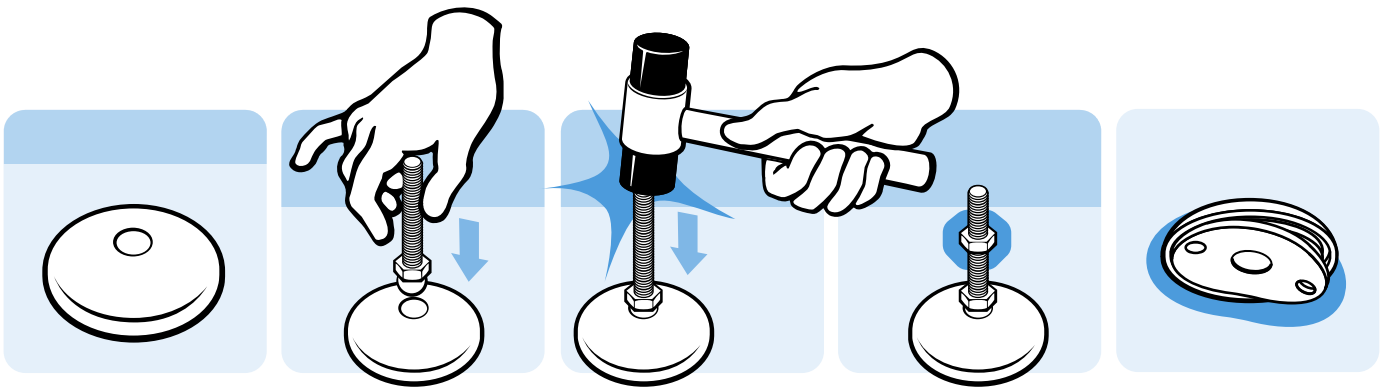

TELLER FÜR GELENKSTELLFÜßE, KUGEL 15

Ausführung	Kunststoff PA, mit Anschraubbohrungen
Beschreibung	schwenkbarer, nivellierbarer Stellfuß zur Befestigung am Boden
Material	Kunststoff PA, glaskugelverstärkt
Farbe	schwarz
Liefereinheit	10 Stück
Extras	elektrostatisch entladend, weitere Größen, weitere Farben, angeschraubte oder geklebte Anti-Slip-Platte auf Anfrage; als montierter Stellfuß auf Anfrage
Hinweis	passende Gewindestange siehe Seite 29 f. und Seite 31 f., passende Mutter siehe Seite 80 und Seite 81, passende Anti-Slip Platte siehe Seite 41; * Anschraubbohrung geschlossen

BASE FOR SWIVEL FEET, BALL JOINT 15

Model	*Plastic PA, with bolt-down holes*
Description	*A swiveling leveling foot which can be fixed to the floor*
Material	*Plastic PA, glass ball reinforced*
Color	*Black*
Pack Quantity	*10 pieces*
Specials	*electrostatically discharging, other sizes, other colors, bolt-on or glued anti-slip plate on request; as factory assembled leveling foot on request*
Tip	*Compatible threaded rod see page 29 et sq. and page 31 et sq., Compatible nut see page 80 and page 81, Compatible anti-slip plate see page 41; * Bolt-down holes closed*

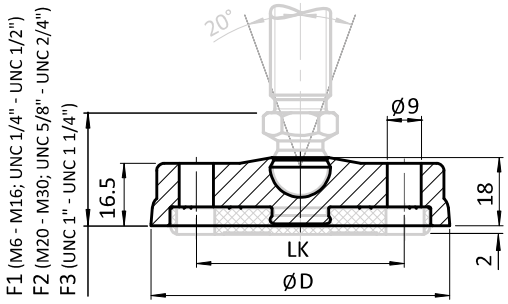





Teller *Base*	Teller für Gelenkstellfüße, Kugel 15 *Base for Swivel Feet, Ball Joint 15*	D [mm]	F1 [mm]	F2 [mm]	F3 [mm]	LK [mm]	Tragkraft [kg] *Max. Load [kg]*	Gewicht [g] *Weight [g]*	Teil-Nr. *Part #*
80	ohne Anti-Slip-Platte *Without anti-slip plate*	79	29.5	32.5	33.5	55	900	46.0	098D080KB
*80	ohne Anti-Slip-Platte *Without anti-slip plate*	79	29.5	32.5	33.5	55	900	46.0	098D080KBZ
100	ohne Anti-Slip-Platte *Without anti-slip plate*	99	29.5	32.5	33.5	74	900	86.0	098D100KB
*100	ohne Anti-Slip-Platte *Without anti-slip plate*	99	29.5	32.5	33.5	74	900	86.0	098D100KBZ
120	ohne Anti-Slip-Platte *Without anti-slip plate*	119	29.5	32.5	33.5	94	900	104.0	098D120KB
*120	ohne Anti-Slip-Platte *Without anti-slip plate*	119	29.5	32.5	33.5	94	900	104.0	098D120KBZ
80	mit Anti-Slip-Platte *With anti-slip plate*	79	29.5	32.5	33.5	55	900	69.0	098D080KBG
*80	mit Anti-Slip-Platte *With anti-slip plate*	79	29.5	32.5	33.5	55	900	69.0	098D080KBZG
100	mit Anti-Slip-Platte *With anti-slip plate*	99	29.5	32.5	33.5	74	900	123.0	098D100KBG
*100	mit Anti-Slip-Platte *With anti-slip plate*	99	29.5	32.5	33.5	74	900	123.0	098D100KBZG
120	mit Anti-Slip-Platte *With anti-slip plate*	119	29.5	32.5	33.5	94	900	164.0	098D120KBG
*120	mit Anti-Slip-Platte *With anti-slip plate*	119	29.5	32.5	33.5	94	900	164.0	098D120KBZG

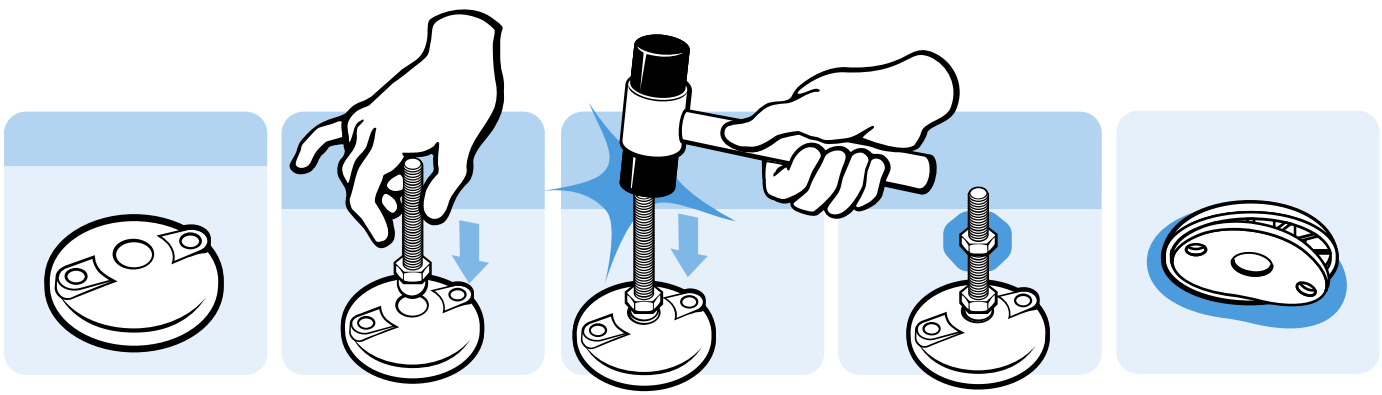

TELLER FÜR GELENKSTELLFÜßE, KUGEL 15

Ausführung	Zinkdruckguss, ohne Anschraubbohrungen
Beschreibung	schwenkbarer, nivellierbarer Stellfuß zum Ausgleich von Bodenunebenheiten
Material	Zinkdruckguss
Liefereinheit	10 Stück
Extras	weitere Größen, weitere Oberflächen, weitere Farben, angeschraubte oder geklebte Anti-Slip-Platte auf Anfrage; als montierter Stellfuß auf Anfrage
Hinweis	passende Gewindestange siehe Seite 29 f. und Seite 31 f., passende Mutter siehe Seite 80 und Seite 81, passende Anti-Slip Platte siehe Seite 41

BASE FOR SWIVEL FEET, BALL JOINT 15

Model	*Zinc die-cast, without bolt-down holes*
Description	*A swiveling leveling foot for strong positioning on uneven floors*
Material	*Zinc die-cast*
Pack Quantity	*10 pieces*
Specials	*Other sizes, other surfaces, other colors, screwed or glued anti-slip plate on request; as factory assembled leveling foot on request*
Tip	*Compatible threaded rod see page 29 et sq. and page 31 et sq., Compatible nut see page 80 and page 81, Compatible anti-slip plate see page 41*

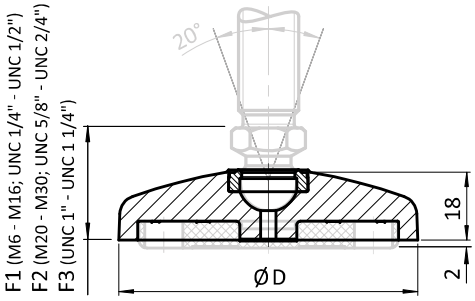





Teller *Base*	Teller für Gelenkstellfüße, Kugel 15 *Base for Swivel Feet, Ball Joint 15*	D [mm]	F1 [mm]	F2 [mm]	F3 [mm]	Tragkraft [kg] *Max. Load [kg]*	Gewicht [g] *Weight [g]*	Teil-Nr. *Part #*
30	ohne Anti-Slip-Platte *Without anti-slip plate*	29	29.5	32.5	33.5	2000	48.0	098D030ZS
40	ohne Anti-Slip-Platte *Without anti-slip plate*	39	29.5	32.5	33.5	3000	70.0	098D040ZS
45	ohne Anti-Slip-Platte *Without anti-slip plate*	44	29.5	32.5	33.5	3000	90.0	098D045ZS
50	ohne Anti-Slip-Platte *Without anti-slip plate*	49	29.5	32.5	33.5	3000	126.0	098D050ZS
60	ohne Anti-Slip-Platte *Without anti-slip plate*	59	29.5	32.5	33.5	3000	160.0	098D060ZS
80	ohne Anti-Slip-Platte *Without anti-slip plate*	79	29.5	32.5	33.5	3000	260.0	098D080ZS
100	ohne Anti-Slip-Platte *Without anti-slip plate*	99	29.5	32.5	33.5	3500	400.0	098D100ZS
120	ohne Anti-Slip-Platte *Without anti-slip plate*	119	29.5	32.5	33.5	3500	584.0	098D120ZS
30	mit Anti-Slip-Platte *With anti-slip plate*	29	29.5	32.5	33.5	2000	50.0	098D030ZSG
40	mit Anti-Slip-Platte *With anti-slip plate*	39	29.5	32.5	33.5	3000	74.0	098D040ZSG
45	mit Anti-Slip-Platte *With anti-slip plate*	44	29.5	32.5	33.5	3000	96.0	098D045ZSG
50	mit Anti-Slip-Platte *With anti-slip plate*	49	29.5	32.5	33.5	3000	134.0	098D050ZSG
60	mit Anti-Slip-Platte *With anti-slip plate*	59	29.5	32.5	33.5	3000	172.0	098D060ZSG
80	mit Anti-Slip-Platte *With anti-slip plate*	79	29.5	32.5	33.5	3000	283.0	098D080ZSG
100	mit Anti-Slip-Platte *With anti-slip plate*	99	29.5	32.5	33.5	3500	437.0	098D100ZSG
120	mit Anti-Slip-Platte *With anti-slip plate*	119	29.5	32.5	33.5	3500	644.0	098D120ZSG

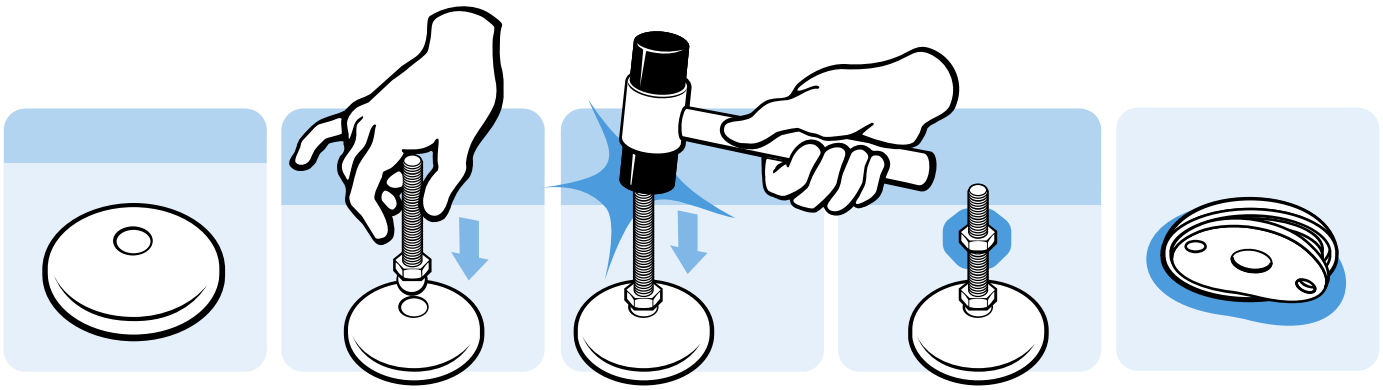

TELLER FÜR GELENKSTELLFÜßE, KUGEL 15

Ausführung	Zinkdruckguss, mit Anschraubbohrungen
Beschreibung	schwenkbarer, nivellierbarer Stellfuß zur Befestigung am Boden
Material	Zinkdruckguss
Liefereinheit	10 Stück
Extras	weitere Größen, weitere Oberflächen, weitere Farben, angeschraubte oder geklebte Anti-Slip-Platte auf Anfrage; als montierter Stellfuß auf Anfrage
Hinweis	passende Gewindestange siehe Seite 29 f. und Seite 31 f., passende Mutter siehe Seite 80 und Seite 81, passende Anti-Slip Platte siehe Seite 41

BASE FOR SWIVEL FEET, BALL JOINT 15

Model	*Zinc die-cast, with bolt-down holes*
Description	*A swiveling leveling foot which can be fixed to the floor*
Material	*Zinc die-cast*
Pack Quantity	*10 pieces*
Specials	*Other sizes, other surfaces, other colors, screwed or glued anti-slip plate on request; as factory assembled leveling foot on request*
Tip	*Compatible threaded rod see page 29 et sq. and page 31 et sq., Compatible nut see page 80 and page 81, Compatible anti-slip plate see page 41*

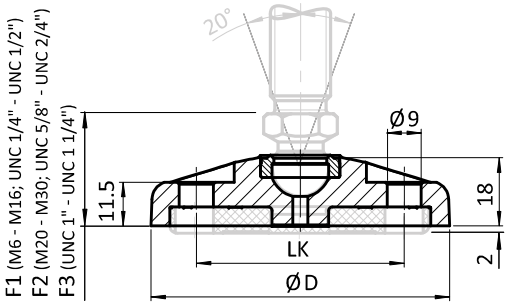





Teller *Base*	Teller für Gelenkstellfüße, Kugel 15 *Base for Swivel Feet, Ball Joint 15*	D [mm]	F1 [mm]	F2 [mm]	F3 [mm]	LK [mm]	Tragkraft [kg] *Max. Load [kg]*	Gewicht [g] *Weight [g]*	Teil-Nr. *Part #*
60	ohne Anti-Slip-Platte *Without anti-slip plate*	59	29.5	32.5	33.5	40	3000	157.0	098D060ZBS
80	ohne Anti-Slip-Platte *Without anti-slip plate*	79	29.5	32.5	33.5	55	3000	260.0	098D080ZBS
100	ohne Anti-Slip-Platte *Without anti-slip plate*	99	29.5	32.5	33.5	74	3500	377.0	098D100ZBS
120	ohne Anti-Slip-Platte *Without anti-slip plate*	119	29.5	32.5	33.5	94	3500	570.0	098D120ZBS
60	mit Anti-Slip-Platte *With anti-slip plate*	59	29.5	32.5	33.5	40	3000	169.0	098D060ZBSG
80	mit Anti-Slip-Platte *With anti-slip plate*	79	29.5	32.5	33.5	55	3000	283.0	098D080ZBSG
100	mit Anti-Slip-Platte *With anti-slip plate*	99	29.5	32.5	33.5	74	3500	414.0	098D100ZBSG
120	mit Anti-Slip-Platte *With anti-slip plate*	119	29.5	32.5	33.5	94	3500	630.0	098D120ZBSG

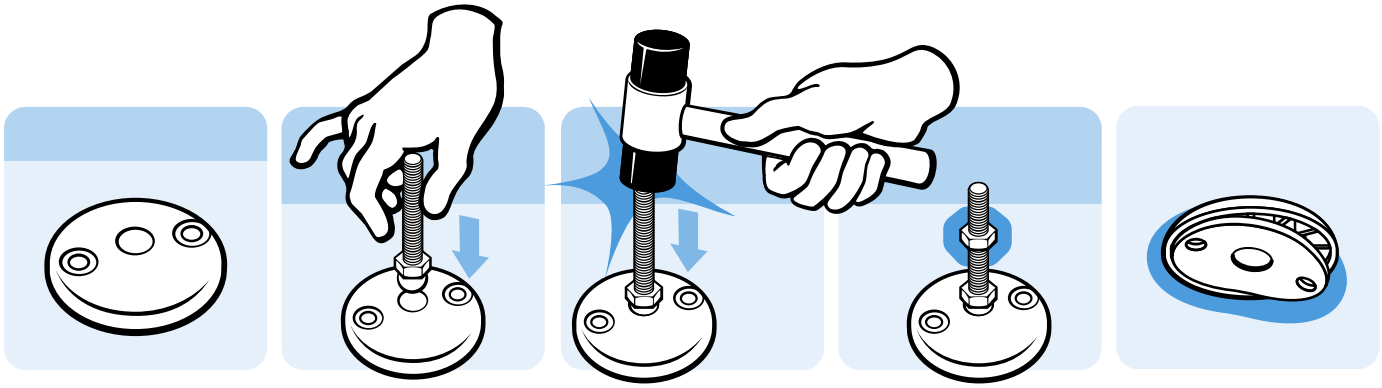

TELLER FÜR GELENKSTELLFÜßE, KUGEL 15

Ausführung	Edelstahl, ohne Anschraubbohrungen
Beschreibung	schwenkbarer, nivellierbarer Stellfuß zum Ausgleich von Bodenunebenheiten
Material	Edelstahl 1.4305
Liefereinheit	10 Stück
Extras	weitere Größen, geklebte Anti-Slip-Platte auf Anfrage; als montierter Stellfuß auf Anfrage
Hinweis	passende Gewindestange siehe Seite 31 f., passende Mutter siehe Seite 81, passende Anti-Slip Platte siehe Seite 41

BASE FOR SWIVEL FEET, BALL JOINT 15

Model	*Stainless steel, without bolt-down holes*
Description	*A swiveling leveling foot for strong positioning on uneven floors*
Material	*Stainless steel SS303*
Pack Quantity	*10 pieces*
Specials	*Other sizes, glued anti-slip plate on request; as factory assembled leveling foot on request*
Tip	*Compatible threaded rod see page 31 et sq., Compatible nut see page 81, Compatible anti-slip plate see page 41*

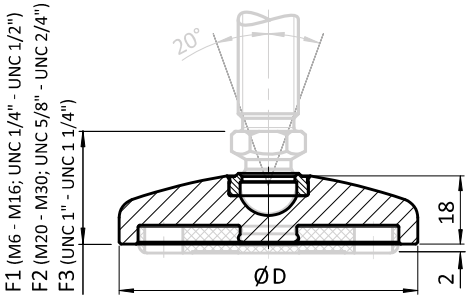





Teller *Base*	Teller für Gelenkstellfüße, Kugel 15 *Base for Swivel Feet, Ball Joint 15*	D [mm]	F1 [mm]	F2 [mm]	F3 [mm]	Tragkraft [kg] *Max. Load [kg]*	Gewicht [g] *Weight [g]*	Teil-Nr. *Part #*
30	ohne Anti-Slip-Platte *Without anti-slip plate*	29	29.5	32.5	33.5	2000	62.0	098D030E
40	ohne Anti-Slip-Platte *Without anti-slip plate*	39	29.5	32.5	33.5	3000	99.0	098D040E
45	ohne Anti-Slip-Platte *Without anti-slip plate*	44	29.5	32.5	33.5	3000	123.0	098D045E
50	ohne Anti-Slip-Platte *Without anti-slip plate*	49	29.5	32.5	33.5	3500	158.0	098D050E
60	ohne Anti-Slip-Platte *Without anti-slip plate*	59	29.5	32.5	33.5	3500	218.0	098D060E
80	ohne Anti-Slip-Platte *Without anti-slip plate*	79	29.5	32.5	33.5	3500	380.0	098D080E
100	ohne Anti-Slip-Platte *Without anti-slip plate*	99	29.5	32.5	33.5	4000	605.0	098D100E
120	ohne Anti-Slip-Platte *Without anti-slip plate*	119	29.5	32.5	33.5	4000	844.0	098D120E
30	mit Anti-Slip-Platte *With anti-slip plate*	29	29.5	32.5	33.5	2000	64.0	098D030EG
40	mit Anti-Slip-Platte *With anti-slip plate*	39	29.5	32.5	33.5	3000	103.0	098D040EG
45	mit Anti-Slip-Platte *With anti-slip plate*	44	29.5	32.5	33.5	3000	129.0	098D045EG
50	mit Anti-Slip-Platte *With anti-slip plate*	49	29.5	32.5	33.5	3500	166.0	098D050EG
60	mit Anti-Slip-Platte *With anti-slip plate*	59	29.5	32.5	33.5	3500	230.0	098D060EG
80	mit Anti-Slip-Platte *With anti-slip plate*	79	29.5	32.5	33.5	3500	403.0	098D080EG
100	mit Anti-Slip-Platte *With anti-slip plate*	99	29.5	32.5	33.5	4000	642.0	098D100EG
120	mit Anti-Slip-Platte *With anti-slip plate*	119	29.5	32.5	33.5	4000	904.0	098D120EG

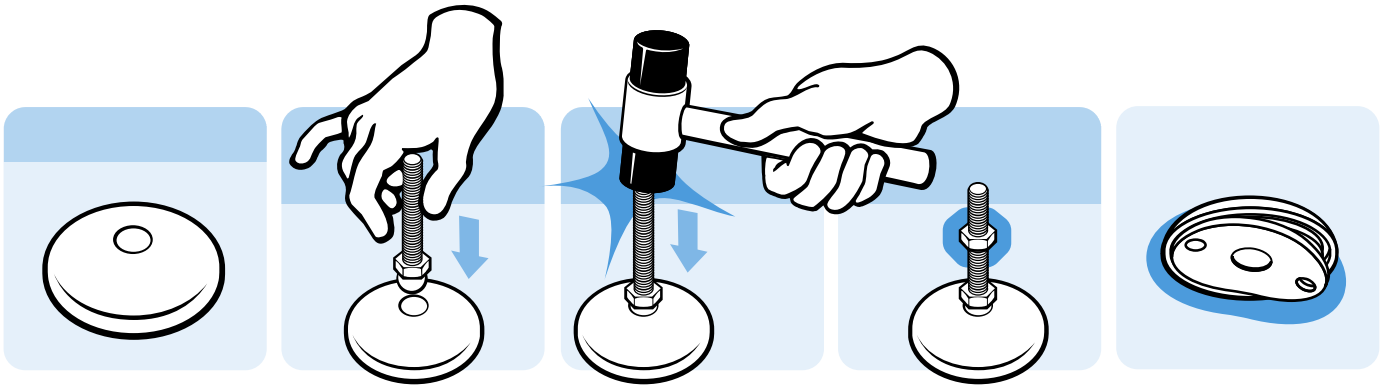

TELLER FÜR GELENKSTELLFÜßE, KUGEL 15

Ausführung	Edelstahl, mit Anschraubbohrungen
Beschreibung	schwenkbarer, nivellierbarer Stellfuß zur Befestigung am Boden
Material	Edelstahl 1.4305
Liefereinheit	10 Stück
Extras	weitere Größen, geklebte Anti-Slip-Platte auf Anfrage; als montierter Stellfuß auf Anfrage
Hinweis	passende Gewindestange siehe Seite 31 f., passende Mutter siehe Seite 81, passende Anti-Slip Platte siehe Seite 41

BASE FOR SWIVEL FEET, BALL JOINT 15

Model	*Stainless steel, with bolt-down holes*
Description	*A swiveling leveling foot which can be fixed to the floor*
Material	*Stainless steel SS303*
Pack Quantity	*10 pieces*
Specials	*Other sizes, glued anti-slip plate on request; as factory assembled leveling foot on request*
Tip	*Compatible threaded rod see page 31 et sq., Compatible nut see page 81, Compatible anti-slip plate see page 41*

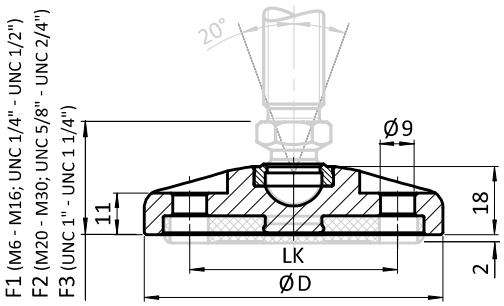



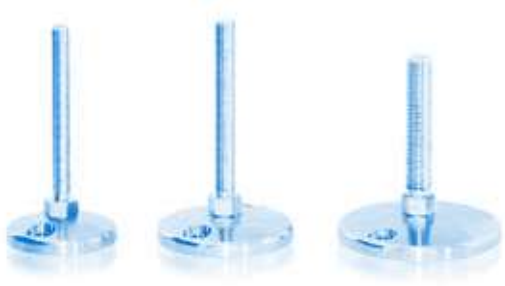

Teller *Base*	Teller für Gelenkstellfüße, Kugel 15 *Base for Swivel Feet, Ball Joint 15*	D [mm]	F1 [mm]	F2 [mm]	F3 [mm]	LK [mm]	Tragkraft [kg] *Max. Load [kg]*	Gewicht [g] *Weight [g]*	Teil-Nr. *Part #*
80	ohne Anti-Slip-Platte *Without anti-slip plate*	79	29.5	32.5	33.5	55	3000	354.0	**098D080EB**
100	ohne Anti-Slip-Platte *Without anti-slip plate*	99	29.5	32.5	33.5	74	4000	587.0	**098D100EB**
120	ohne Anti-Slip-Platte *Without anti-slip plate*	119	29.5	32.5	33.5	94	4000	830.0	**098D120EB**
80	mit Anti-Slip-Platte *With anti-slip plate*	79	29.5	32.5	33.5	55	3000	377.0	**098D080EBG**
100	mit Anti-Slip-Platte *With anti-slip plate*	99	29.5	32.5	33.5	74	4000	624.0	**098D100EBG**
120	mit Anti-Slip-Platte *With anti-slip plate*	119	29.5	32.5	33.5	94	4000	890.0	**098D120EBG**

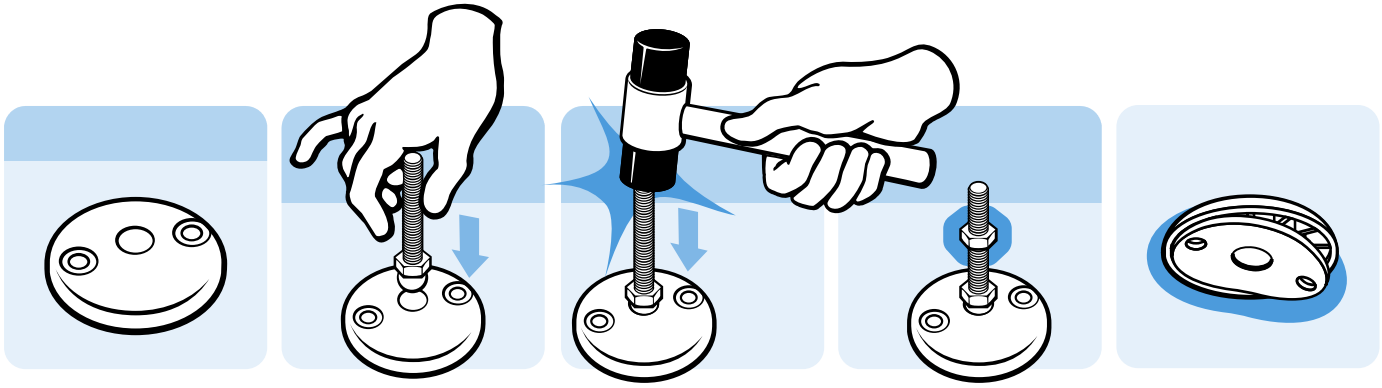

TELLER FÜR INTEGRAL-STELLFÜßE, KUGEL 15

BASE FOR SEALED LEVELING FEET, BALL JOINT 15

Ausführung	Edelstahl	***Model***	*Stainless steel*
Beschreibung	schwenkbarer, nivellierbarer Stellfuß zum Ausgleich von Bodenunebenheiten; Anti-Slip-Platte integriert; mit Dichtlippe, dicht bis 8° Neigung, max. 20° möglich	***Description***	*Adjustable Pivot foot to equalize uneven floors; with integrated anti-slip plate; including a sealing lip on the bottom that seals up to a slope of 8 degree with a possible max. of 20 degree*
Material	Teller: Edelstahl 1.4301 Anti-Slip-Platte: TPE ≈75 Shore A, beständig gegen Öl und Wasser (bis 60°C), mit antibakteriellem und antimikrobiellem Schutz	***Material***	*Base: Stainless steel SS304* *Anti-slip Plate: TPE ≈75 Shore A, water and oil resistant (up to 60°C), with antibacterial and anti-microbial protection*
Farbe	Anti-Slip-Platte: lichtgrau ≈RAL 7035	***Color***	*Anti-slip Plate: light gray ≈RAL 7035*
Liefereinheit	10 Stück	***Pack Quantity***	*10 pieces*
Extras	als montierter Stellfuß auf Anfrage	***Specials***	*as factory assembled leveling foot on request*
Hinweis	passende Gewindestange siehe Seite 29 f.	***Tip***	*Compatible threaded rod see page 29 et sq.*

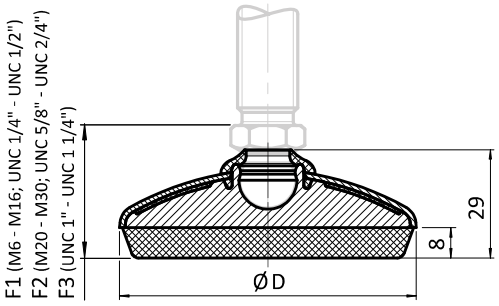





Teller *Base*	D [mm]	F1 [mm]	F2 [mm]	F3 [mm]	Tragkraft [kg] *Max. Load [kg]*	Gewicht [g] *Weight [g]*	Teil-Nr. *Part #*
60	58.5	35.0	38.0	39.0	700	75.0	**098DE060EG**
80	78.5	35.0	38.0	39.0	700	150.0	**098DE080EG**
100	98.5	35.0	38.0	39.0	700	220.0	**098DE100EG**

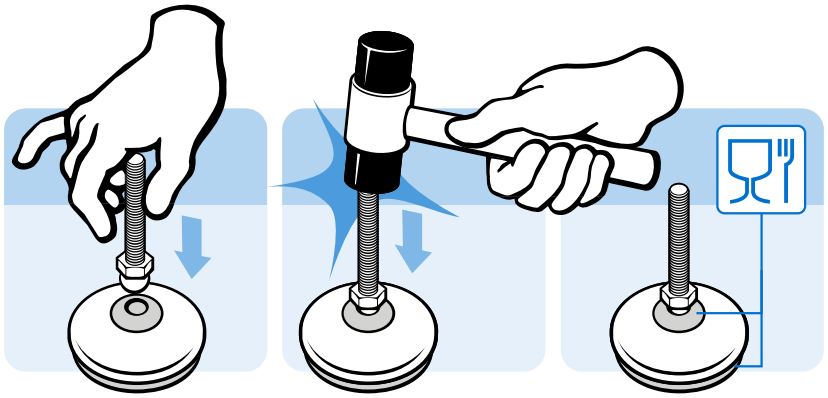

TELLER 40 MIT AUSLEGER FÜR GELENKSTELLFÜßE

Ausführung	Kunststoff PA
Beschreibung	schwenkbarer, nivellierbarer Stellfuß zur stabilen Befestigung am Boden
Material	Kunststoff PA, glaskugelverstärkt
Farbe	schwarz
Liefereinheit	10 Stück
Extras	elektrostatisch entladend, weitere Farben, angeschraubte oder geklebte Anti-Slip-Platte auf Anfrage; als montierter Stellfuß auf Anfrage
Hinweis	passende Gewindestange siehe Seite 29 f., passende Mutter siehe Seite 80 f., passende Anti-Slip Platte siehe Seite 41

EXTENDED BASE 40 FOR SWIVEL FEET, BALL JOINT 15

Model	*Plastic PA*
Description	*Extended swiveling leveling foot which can be fixed to the floor*
Material	*Plastic PA, glass ball reinforced*
Color	*Black*
Pack Quantity	*10 pieces*
Specials	*electrostatically discharging, other colors, bolt-on or glued anti-slip plate on request; as factory assembled leveling foot on request*
Tip	*Compatible threaded rod see page 29 et sq., Compatible nut see page 80 et sq., Compatible anti-slip plate see page 41*

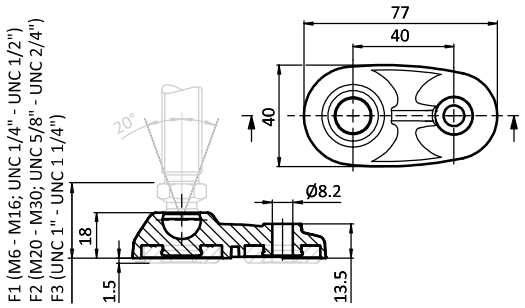





Teller *Base*	Teller 40 mit Ausleger für Gelenkstellfüße, Kugel 15 *Extended Base 40 for Swivel Feet, Ball Joint 15*	F1 [mm]	F2 [mm]	F3 [mm]	Tragkraft [kg] *Max. Load [kg]*	Gewicht [g] *Weight [g]*	Teil-Nr. *Part #*
40	ohne Anti-Slip-Platte *Without anti-slip plate*	29.5	32.5	33.5	600	20.0	**098DA040K**
40	mit Anti-Slip-Platte *With anti-slip plate*	29.5	32.5	33.5	600	28.0	**098DA040KG**

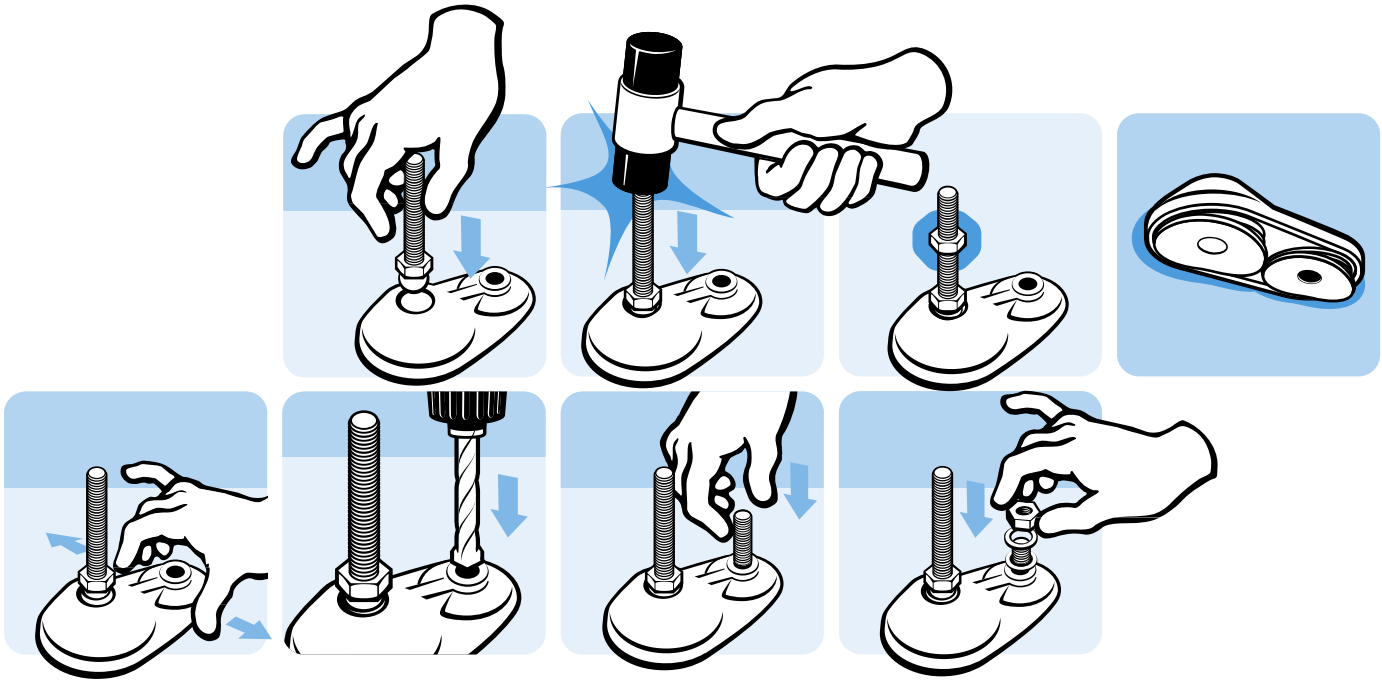

TELLER 60 MIT AUSLEGER FÜR GELENKSTELLFÜßE

Ausführung	Kunststoff PA
Beschreibung	schwenkbarer, nivellierbarer Stellfuß zur stabilen Befestigung am Boden
Material	Kunststoff PA, glaskugelverstärkt
Farbe	schwarz
Liefereinheit	10 Stück
Extras	elektrostatisch entladend, weitere Farben, angeschraubte oder geklebte Anti-Slip-Platte auf Anfrage; als montierter Stellfuß auf Anfrage
Hinweis	passende Gewindestange siehe Seite 29 f., passende Mutter siehe Seite 80 f., passende Anti-Slip Platte siehe Seite 42

EXTENDED BASE 60 FOR SWIVEL FEET, BALL JOINT 15

Model	*Plastic PA*
Description	*Extended swiveling leveling foot which can be fixed to the floor*
Material	*Plastic PA, glass ball reinforced*
Color	*Black*
Pack Quantity	*10 pieces*
Specials	*electrostatically discharging, other colors, bolt-on or glued anti-slip plate on request; as factory assembled leveling foot on request*
Tip	*Compatible threaded rod see page 29 et sq., Compatible nut see page 80 et sq., Compatible anti-slip plate see page 42*

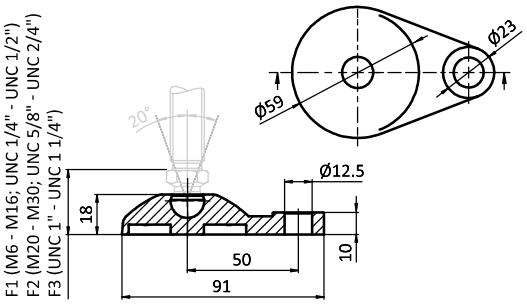





Teller *Base*	Teller 60 mit Ausleger für Gelenkstellfüße, Kugel 15 *Extended Base 60 for Swivel Feet, Ball Joint 15*	F1 [mm]	F2 [mm]	F3 [mm]	Tragkraft [kg] *Max. Load [kg]*	Gewicht [g] *Weight [g]*	Teil-Nr. *Part #*
60	ohne Anti-Slip-Platte *Without anti-slip plate*	29.5	32.5	33.5	900.0	24.0	**098DA060K**

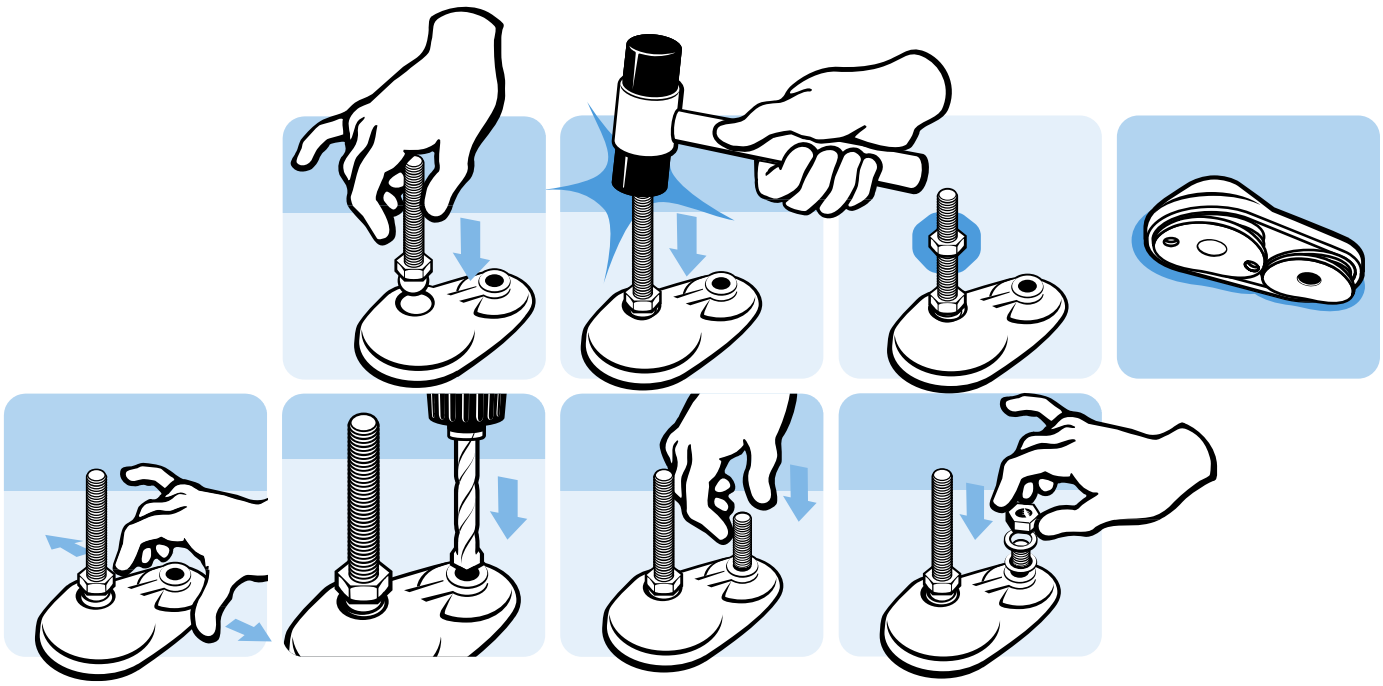

TELLER 80 MIT AUSLEGER FÜR GELENKSTELLFÜßE

Ausführung	Kunststoff PA
Beschreibung	schwenkbarer, nivellierbarer Stellfuß zur stabilen Befestigung am Boden
Material	Kunststoff PA, glaskugelverstärkt
Farbe	schwarz
Liefereinheit	10 Stück
Extras	elektrostatisch entladend, weitere Größen, weitere Farben, angeschraubte oder geklebte Anti-Slip-Platte auf Anfrage; als montierter Stellfuß auf Anfrage
Hinweis	passende Gewindestange siehe Seite 29 f., passende Mutter siehe Seite 80 f., passende Anti-Slip Platte siehe Seite 41

EXTENDED BASE 80 FOR SWIVEL FEET, BALL JOINT 15

Model	*Plastic PA*
Description	*Extended swiveling leveling foot which can be fixed to the floor*
Material	*Plastic PA, glass ball reinforced*
Color	*Black*
Pack Quantity	*10 pieces*
Specials	*electrostatically discharging, other sizes, other colors, bolt-on or glued anti-slip plate on request; as factory assembled leveling foot on request*
Tip	*Compatible threaded rod see page 29 et sq., Compatible nut see page 80 et sq., Compatible anti-slip plate see page 41*

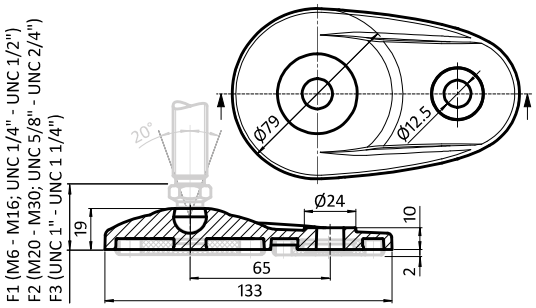





Teller *Base*	Teller 80 mit Ausleger für Gelenkstellfüße, Kugel 15 *Extended Base 80 for Swivel Feet, Ball Joint 15*	F1 [mm]	F2 [mm]	F3 [mm]	Tragkraft [kg] *Max. Load [kg]*	Gewicht [g] *Weight [g]*	Teil-Nr. *Part #*
80	ohne Anti-Slip-Platte *Without anti-slip plate*	30.5	33.5	34.5	1000	58.8	098DA080K
80	mit Anti-Slip-Platte *With anti-slip plate*	30.5	33.5	34.5	1000	93.8	098DA080KG

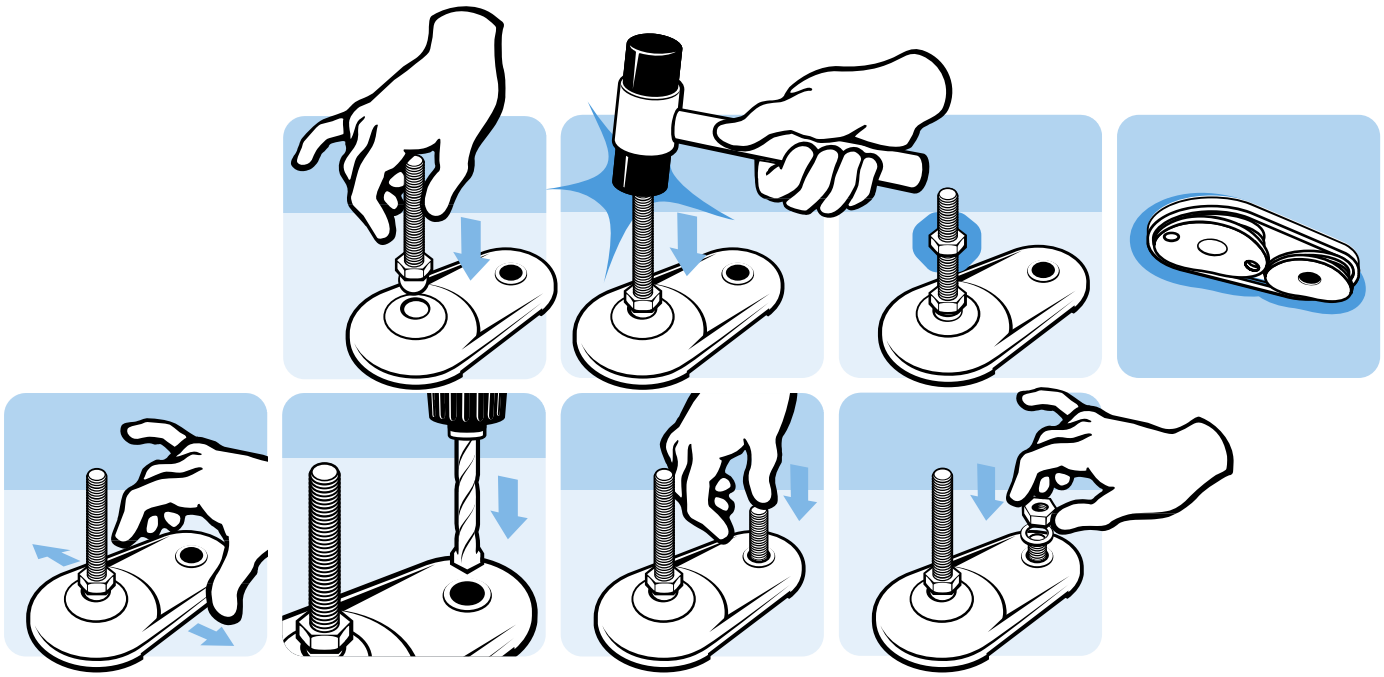

TELLER 80 MIT AUSLEGER FÜR GELENKSTELLFÜßE

Ausführung	Zinkdruckguss
Beschreibung	schwenkbarer, nivellierbarer Stellfuß zur stabilen Befestigung am Boden
Material	Zinkdruckguss
Liefereinheit	10 Stück
Extras	weitere Oberflächen, weitere Größen, weitere Farben, angeschraubte oder geklebte Anti-Slip-Platte auf Anfrage; als montierter Stellfuß auf Anfrage
Hinweis	passende Gewindestange siehe Seite 29 f., passende Mutter siehe Seite 80 f., passende Anti-Slip Platte siehe Seite 41

EXTENDED BASE 80 FOR SWIVEL FEET, BALL JOINT 15

Model	*Zinc die-cast*
Description	*Extended swiveling leveling foot which can be fixed to the floor*
Material	*Zinc die-cast*
Pack Quantity	*10 pieces*
Specials	*Other surfaces, other sizes, other colors, screwed or glued anti-slip plate on request; as factory assembled leveling foot on request*
Tip	*Compatible threaded rod see page 29 et sq., Compatible nut see page 80 et sq., Compatible anti-slip plate see page 41*

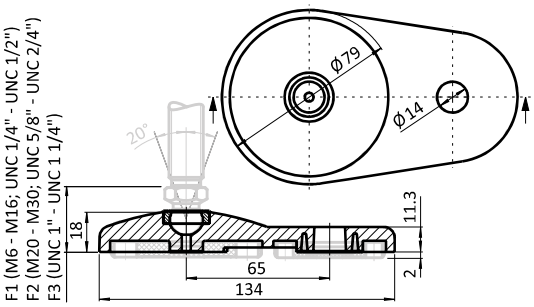





Teller *Base*	Teller 80 mit Ausleger für Gelenkstellfüße, Kugel 15 *Extended Base 80 for Swivel Feet, Ball Joint 15*	F1 [mm]	F2 [mm]	F3 [mm]	Tragkraft [kg] *Max. Load [kg]*	Gewicht [g] *Weight [g]*	Teil-Nr. *Part #*
80	ohne Anti-Slip-Platte *Without anti-slip plate*	29.5	32.5	33.5	3000	399.0	098DA080ZS
80	mit Anti-Slip-Platte *With anti-slip plate*	29.5	32.5	33.5	3000	434.0	098DA080ZSG

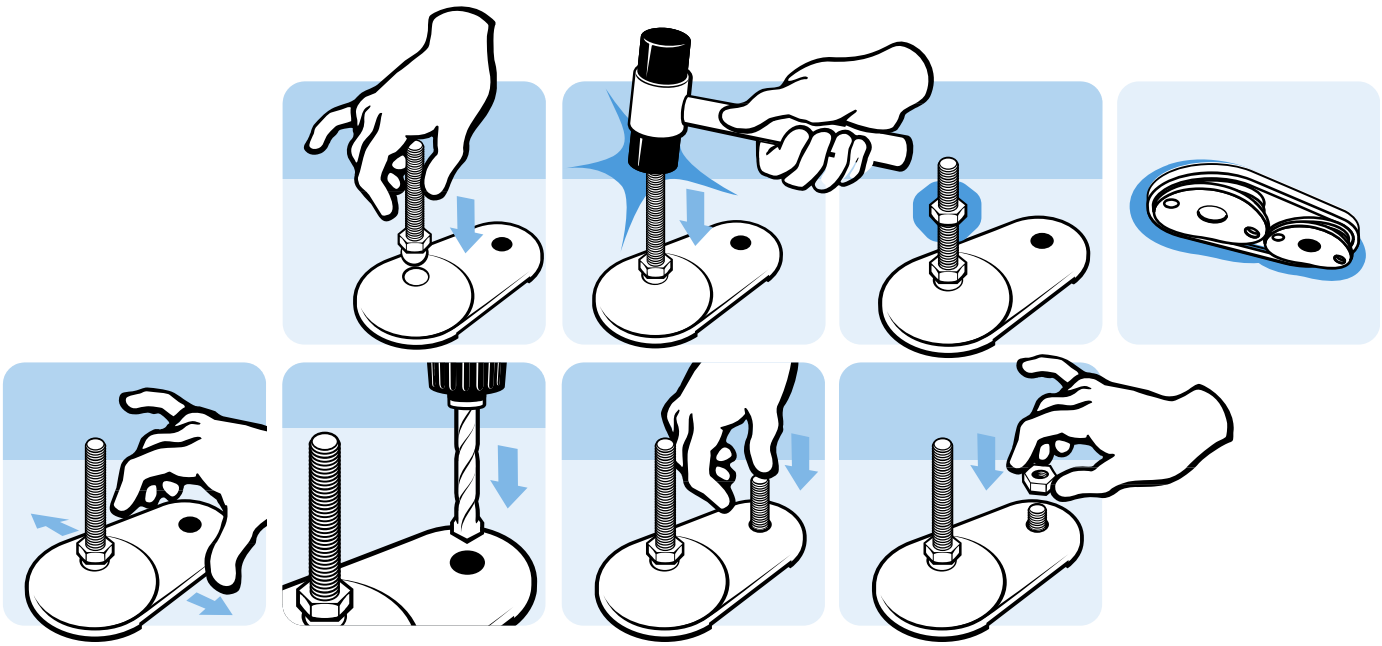

TRAPEZTELLER FÜR GELENKSTELLFÜßE, KUGEL 15

Ausführung	Zinkdruckguss
Beschreibung	schwenkbarer, nivellierbarer Stellfuß zum Ausgleich von Bodenunebenheiten
Material	Zinkdruckguss
Liefereinheit	10 Stück
Extras	weitere Oberflächen, weitere Größen, weitere Farben, angeschraubte oder geklebte Anti-Slip-Platte auf Anfrage; als montierter Stellfuß auf Anfrage
Hinweis	passende Gewindestange siehe Seite 29 f., passende Mutter siehe Seite 80 f., passende Anti-Slip Platte siehe Seite 41, passende Lasche zur Bodenbefestigung siehe Seite 55

TRAPEZOID BASE FOR SWIVEL FEET, BALL JOINT 15

Model	*Zinc die-cast*
Description	*A swiveling leveling foot for strong positioning on uneven floors*
Material	*Zinc die-cast*
Pack Quantity	*10 pieces*
Specials	*Other surfaces, other sizes, other colors, screwed or glued anti-slip plate on request; as factory assembled leveling foot on request*
Tip	*Compatible threaded rod see page 29 et sq., Compatible nut see page 80 et sq., Compatible anti-slip plate see page 41, Compatible floor mounting see page 55*

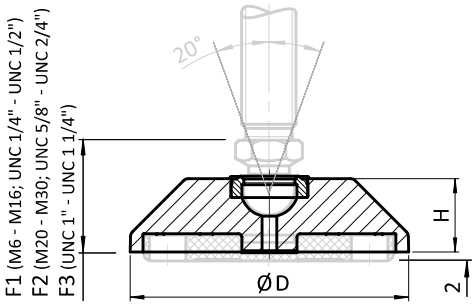





Teller *Base*	Trapezteller für Gelenkstellfüße, Kugel 15 *Trapezoid Base for Swivel Feet, Ball Joint 15*	D [mm]	F1 [mm]	F2 [mm]	F3 [mm]	H [mm]	Tragkraft [kg] *Max. Load [kg]*	Gewicht [g] *Weight [g]*	Teil-Nr. *Part #*
60	ohne Anti-Slip-Platte *Without anti-slip plate*	59	29.5	32.5	33.5	18	2500	98.0	098DI060ZS
80	ohne Anti-Slip-Platte *Without anti-slip plate*	76	29.5	32.5	33.5	20	3000	199.0	098DI080ZS
60	mit Anti-Slip-Platte *With anti-slip plate*	59	29.5	32.5	33.5	18	2500	110.0	098DI060ZSG
80	mit Anti-Slip-Platte *With anti-slip plate*	76	29.5	32.5	33.5	20	3000	122.0	098DI080ZSG

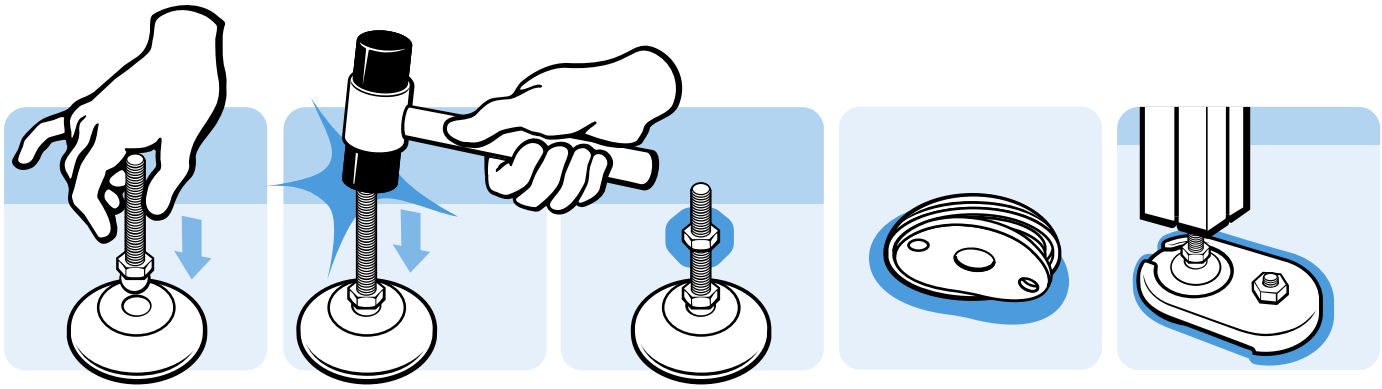

QUADRATTELLER FÜR GELENKSTELLFÜßE, KUGEL 15

Ausführung	Zinkdruckguss
Beschreibung	schwenkbarer, nivellierbarer Stellfuß zum Ausgleich von Bodenunebenheiten
Material	Zinkdruckguss
Liefereinheit	10 Stück
Extras	weitere Oberflächen, weitere Größen, weitere Farben, Anschraubbohrungen, angeschraubteo- der geklebte Anti-Slip-Platte auf Anfrage; als montierter Stellfuß auf Anfrage
Hinweis	passende Gewindestange siehe Seite 29 f., passende Mutter siehe Seite 80 f., passende Anti-Slip Platte siehe Seite 43

SQUARE BASE FOR SWIVEL FEET, BALL JOINT 15

Model	*Zinc die-cast*
Description	*A swiveling leveling foot for strong positioning on uneven floors*
Material	*Zinc die-cast*
Pack Quantity	*10 pieces*
Specials	*Other surfaces, other sizes, other colors, bolt down holes, screwed or glued anti-slip plate on request; as factory assembled leveling foot on request*
Tip	*Compatible threaded rod see page 29 et sq., Compatible nut see page 80 et sq., Compatible anti-slip plate see page 43*

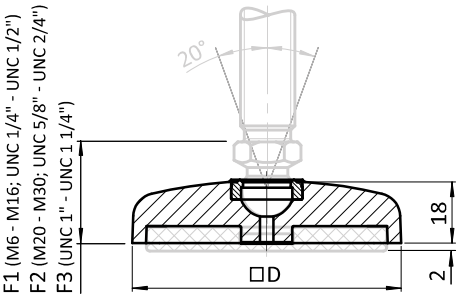





Quadratteller für Gelenkstellfüße, Kugel 15 *Square Base for Swivel Feet, Ball Joint 15*	Teller *Base*	D [mm]	F1 [mm]	F2 [mm]	F3 [mm]	Tragkraft [kg] *Max. Load [kg]*	Gewicht [g] *Weight [g]*	Teil-Nr. *Part #*
ohne Anti-Slip-Platte *Without anti-slip plate*	60	59 × 59	29.5	32.5	33.5	2500	175.0	098DV060ZS
	80	79 × 79	29.5	32.5	33.5	3000	323.0	098DV080ZS
	100	99 × 99	29.5	32.5	33.5	3500	483.0	098DV100ZS
mit Anti-Slip-Platte *With anti-slip plate*	60	59 × 59	29.5	32.5	33.5	2500	201.0	098DV060ZSG
	80	79 × 79	29.5	32.5	33.5	3000	360.0	098DV080ZSG
	100	99 × 99	29.5	32.5	33.5	3500	530.0	098DV100ZSG

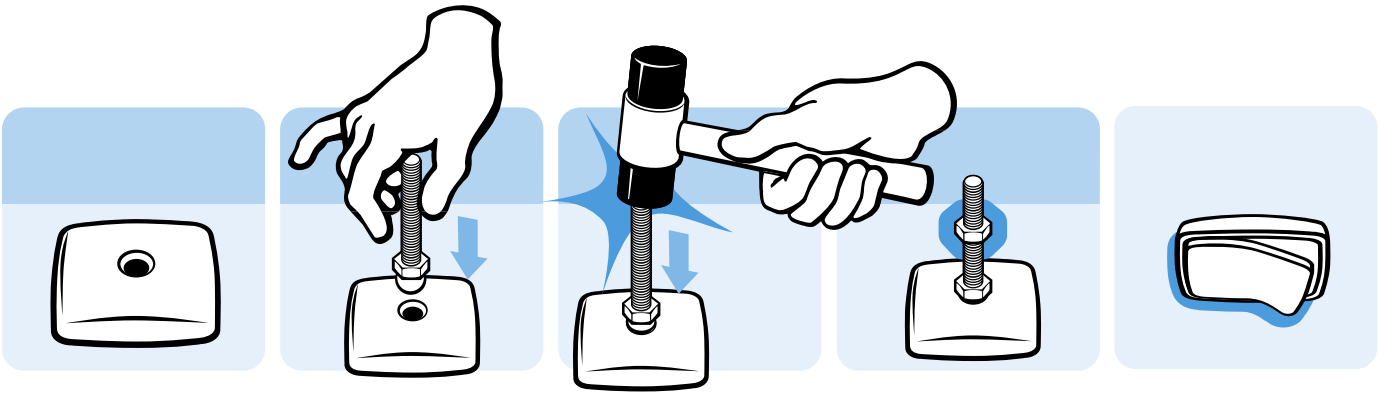

GEWINDESTANGE FÜR GELENKSTELLFÜßE, KUGEL 15 *THREADED ROD FOR SWIVEL FEET, BALL JOINT 15*

Ausführung	Stahl	***Model***	*Steel*
Beschreibung	Gewindestange für Gelenkstellfüße	***Description***	*Threaded rod for swiveling leveling feet*
Material	Stahl, verzinkt	***Material***	*Steel, zinc plated*
Kugelgelenk	Schwenkbereich ±20°	***Ball joint***	*Swiveling range ±20°*
Liefereinheit	10 Stück	***Pack Quantity***	*10 pieces*
Extras	weitere Längen und Größen auf Anfrage	***Specials***	*Other lengths and sizes on request*

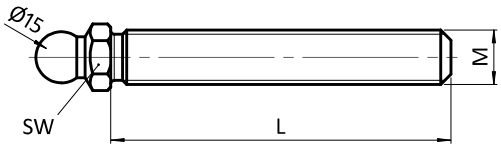



Gewindestange Stahl für Gelenkstellfüße, Kugel 15 *Threaded Rod for Swivel Feet, Ball Joint 15*	M × L [mm]	SW [mm]	Tragkraft [kg] *Max. Load [kg]*	Gewicht [g] *Weight [g]*	Teil-Nr. *Part #*
Stahl, verzinkt *Steel, zinc plated*	M8 × 25	14	350	29.0	098DM08025M
	M8 × 40	14	350	36.0	098DM08040M
	M8 × 80	14	350	49.0	098DM08080M
	M10 × 45	14	470	45.0	098DM10045M
	M10 × 70	14	470	55.0	098DM10070M
	M10 × 90	14	470	68.0	098DM10090M
	M10 × 125	14	470	84.0	098DM10125M
	M10 × 150	14	470	92.0	098DM10150M
	M12 × 45	14	770	55.0	098DM12045M
	M12 × 66	14	770	70.0	098DM12066M
	M12 × 100	14	770	94.0	098DM12100M
	M12 × 125	14	770	112.0	098DM12125M
	M12 × 150	14	770	130.0	098DM12150M
	M14 × 66	14	1110	85.0	098DM14066M
	M14 × 100	14	1110	119.0	098DM14100M
	M14 × 125	14	1110	138.0	098DM14125M
	M14 × 150	14	1110	166.0	098DM14150M
	M16 × 66	17	1450	112.0	098DM16066M
	M16 × 100	17	1450	156.0	098DM16100M
	M16 × 125	17	1450	190.0	098DM16125M
	M16 × 150	17	1450	222.0	098DM16150M
	M16 × 200	17	1450	285.0	098DM16200M

GEWINDESTANGE FÜR GELENKSTELLFÜßE, KUGEL 15 *THREADED ROD FOR SWIVEL FEET, BALL JOINT 15*

Ausführung	Stahl	***Model***	*Steel*
Beschreibung	Gewindestange für Gelenkstellfüße	***Description***	*Threaded rod for swiveling leveling feet*
Material	Stahl, verzinkt	***Material***	*Steel, zinc plated*
Kugelgelenk	Schwenkbereich ±20°	***Ball joint***	*Swiveling range ±20°*
Liefereinheit	10 Stück	***Pack Quantity***	*10 pieces*
Extras	weitere Längen und Größen auf Anfrage	***Specials***	*Other lengths and sizes on request*

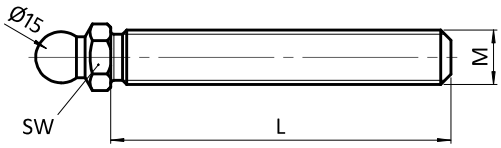



Gewindestange Stahl für Gelenkstellfüße, Kugel 15 *Threaded Rod for Swivel Feet, Ball Joint 15*	M × L [mm]	SW [mm]	Tragkraft [kg] *Max. Load [kg]*	Gewicht [g] *Weight [g]*	Teil-Nr. *Part #*
Stahl, verzinkt *Steel, zinc plated*	M20 × 85	22	2430	208.0	**098DM20085M**
	M20 × 100	22	2430	237.0	**098DM20100M**
	M20 × 125	22	2430	297.0	**098DM20125M**
	M20 × 150	22	2430	341.0	**098DM20150M**
	M20 × 200	22	2430	447.0	**098DM20200M**
	M20 × 250	22	2430	551.0	**098DM20250M**
	M24 × 85	24	3610	293.0	**098DM24085M**
	M24 × 100	24	3610	336.0	**098DM24100M**
	M24 × 125	24	3610	408.0	**098DM24125M**
	M24 × 150	24	3610	483.0	**098DM24150M**
	M24 × 200	24	3610	633.0	**098DM24200M**
	M24 × 250	24	3610	783.0	**098DM24250M**

GEWINDESTANGE FÜR GELENKSTELLFÜßE, KUGEL 15 — *THREADED ROD FOR SWIVEL FEET, BALL JOINT 15*

Ausführung	Edelstahl	***Model***	*Stainless steel*
Beschreibung	Gewindestange für Gelenkstellfüße	***Description***	*Threaded rod for swiveling leveling feet*
Material	Edelstahl 1.4301	***Material***	*Stainless steel SS304*
Kugelgelenk	Schwenkbereich ±20°	***Ball joint***	*Swiveling range ±20°*
Liefereinheit	10 Stück	***Pack Quantity***	*10 pieces*
Extras	weitere Längen und Größen auf Anfrage	***Specials***	*Other lengths and sizes on request*

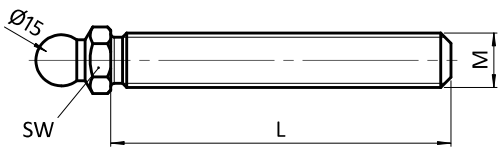



Gewindestange für Gelenkstellfüße, Kugel 15 *Threaded Rod for Swivel Feet, Ball Joint 15*	M × L [mm]	SW [mm]	Tragkraft [kg] *Max. Load [kg]*	Gewicht [g] *Weight [g]*	Teil-Nr. *Part #*
Edelstahl *Stainless steel*	M8 × 25	14	350	29.0	098DM08025E
	M8 × 40	14	350	36.0	098DM08040E
	M8 × 80	14	350	49.0	098DM08080E
	M10 × 45	14	470	45.0	098DM10045E
	M10 × 70	14	470	55.0	098DM10070E
	M10 × 90	14	470	68.0	098DM10090E
	M10 × 125	14	470	84.0	098DM10125E
	M10 × 150	14	470	92.0	098DM10150E
	M12 × 45	14	770	55.0	098DM12045E
	M12 × 66	14	770	70.0	098DM12066E
	M12 × 100	14	770	94.0	098DM12100E
	M12 × 125	14	770	112.0	098DM12125E
	M12 × 150	14	770	130.0	098DM12150E
	M14 × 66	14	1110	85.0	098DM14066E
	M14 × 100	14	1110	119.0	098DM14100E
	M14 × 125	14	1110	138.0	098DM14125E
	M14 × 150	14	1110	166.0	098DM14150E
	M16 × 66	17	1450	112.0	098DM16066E
	M16 × 100	17	1450	156.0	098DM16100E
	M16 × 125	17	1450	190.0	098DM16125E
	M16 × 150	17	1450	222.0	098DM16150E
	M16 × 200	17	1450	285.0	098DM16200E

GEWINDESTANGE FÜR GELENKSTELLFÜßE, KUGEL 15 — *THREADED ROD FOR SWIVEL FEET, BALL JOINT 15*

Ausführung	Edelstahl	***Model***	*Stainless steel*
Beschreibung	Gewindestange für Gelenkstellfüße	***Description***	*Threaded rod for swiveling leveling feet*
Material	Edelstahl 1.4301	***Material***	*Stainless steel SS304*
Kugelgelenk	Schwenkbereich ±20°	***Ball joint***	*Swiveling range ±20°*
Liefereinheit	10 Stück	***Pack Quantity***	*10 pieces*
Extras	weitere Längen und Größen auf Anfrage	***Specials***	*Other lengths and sizes on request*

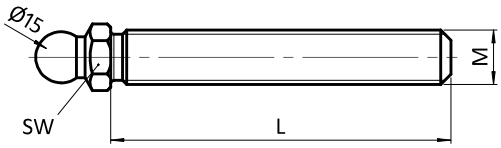



Gewindestange für Gelenkstellfüße, Kugel 15 *Threaded Rod for Swivel Feet, Ball Joint 15*	M × L [mm]	SW [mm]	Tragkraft [kg] *Max. Load [kg]*	Gewicht [g] *Weight [g]*	Teil-Nr. *Part #*
Edelstahl *Stainless steel*	M20 × 85	22	2430	208.0	**098DM20085E**
	M20 × 100	22	2430	237.0	**098DM20100E**
	M20 × 125	22	2430	297.0	**098DM20125E**
	M20 × 150	22	2430	341.0	**098DM20150E**
	M20 × 200	22	2430	447.0	**098DM20200E**
	M20 × 250	22	2430	551.0	**098DM20250E**
	M24 × 85	24	3610	293.0	**098DM24085E**
	M24 × 100	24	3610	336.0	**098DM24100E**
	M24 × 125	24	3610	408.0	**098DM24125E**
	M24 × 150	24	3610	483.0	**098DM24150E**
	M24 × 200	24	3610	633.0	**098DM24200E**
	M24 × 250	24	3610	783.0	**098DM24250E**

UNC-GEWINDESTANGE FÜR GELENKSTELLFÜßE

UNC THREADED ROD FOR SWIVEL FEET, BALL JOINT 15

Ausführung	Stahl	***Model***	*Steel*
Beschreibung	Gewindestange für Gelenkstellfüße	***Description***	*Threaded rod for swiveling leveling feet*
Material	Stahl, verzinkt	***Material***	*Steel, zinc plated*
Kugelgelenk	Schwenkbereich ±20°	***Ball joint***	*Swiveling range ±20°*
Liefereinheit	10 Stück	***Pack Quantity***	*10 pieces*
Extras	weitere Längen und Größen auf Anfrage	***Specials***	*Other lengths and sizes on request*

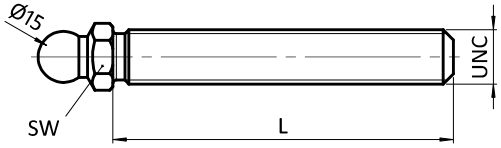



UNC-Gewindestange für Gelenkstellfüße, Kugel 15 *UNC Threaded Rod for Swivel Feet, Ball Joint 15*	SW [mm]	UNC × L [in]	Tragkraft [kg] *Max. Load [kg]*	Gewicht [g] *Weight [g]*	Teil-Nr. *Part #*
Stahl, verzinkt *Steel, zinc plated*	22 - 7/8"	3/4-10 UNC × 3"	2430	192.0	**098DU3/4-3M**
	22 - 7/8"	3/4-10 UNC × 4"	2430	241.0	**098DU3/4-4M**
	22 - 7/8"	3/4-10 UNC × 5"	2430	283.0	**098DU3/4-5M**
	22 - 7/8"	3/4-10 UNC × 6"	2430	330.0	**098DU3/4-6M**
	22 - 7/8"	3/4-10 UNC × 6.5"	2430	353.0	**098DU3/4-6,5M**
	22 - 7/8"	3/4-10 UNC × 8"	2430	426.0	**098DU3/4-8M**
	22 - 7/8"	3/4-10 UNC × 9.5"	2430	496.0	**098DU3/4-9,5M**
	22 - 7/8"	1-8 UNC × 4"	3610	336.0	**098DU1-4M**
	22 - 7/8"	1-8 UNC × 5"	3610	408.0	**098DU1-5M**
	22 - 7/8"	1-8 UNC × 6"	3610	483.0	**098DU1-6M**
	22 - 7/8"	1-8 UNC × 8"	3610	633.0	**098DU1-8M**

UNC-GEWINDESTANGE FÜR GELENKSTELLFÜßE

UNC THREADED ROD FOR SWIVEL FEET, BALL JOINT 15

Ausführung	Edelstahl	***Model***	*Stainless steel*
Beschreibung	Gewindestange für Gelenkstellfüße	***Description***	*Threaded rod for swiveling leveling feet*
Material	Edelstahl 1.4301	***Material***	*Stainless steel SS304*
Kugelgelenk	Schwenkbereich ±20°	***Ball joint***	*Swiveling range ±20°*
Liefereinheit	10 Stück	***Pack Quantity***	*10 pieces*
Extras	weitere Längen und Größen auf Anfrage	***Specials***	*Other lengths and sizes on request*

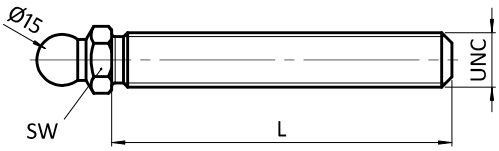



UNC-Gewindestange für Gelenkstellfüße, Kugel 15 *UNC Threaded Rod for Swivel Feet, Ball Joint 15*	SW [mm]	UNC × L [in]	Tragkraft [kg] *Max. Load [kg]*	Gewicht [g] *Weight [g]*	Teil-Nr. *Part #*
Edelstahl *Stainless steel*	14 - 9/16"	1/4-20 UNC × 1.5"	210	32.0	**098DU1/4-1,5E**
	14 - 9/16"	5/16-18 UNC × 1.5"	350	37.0	**098DU5/16-1,5E**
	14 - 9/16"	5/16-18 UNC × 2.5"	350	45.0	**098DU5/16-2,5E**
	14 - 9/16"	5/16-18 UNC × 3.5"	350	53.0	**098DU5/16-3,5E**
	14 - 9/16"	3/8-16 UNC × 1.5"	470	43.0	**098DU3/8-1,5E**
	14 - 9/16"	3/8-16 UNC × 2"	470	48.0	**098DU3/8-2E**
	14 - 9/16"	3/8-16 UNC × 2.5"	470	55.0	**098DU3/8-2,5E**
	14 - 9/16"	3/8-16 UNC × 3"	470	59.0	**098DU3/8-3E**
	14 - 9/16"	3/8-16 UNC × 4"	470	69.0	**098DU3/8-4E**
	14 - 9/16"	3/8-16 UNC × 5"	470	81.0	**098DU3/8-5E**
	14 - 9/16"	3/8-16 UNC × 6"	470	92.0	**098DU3/8-6E**

KUGELKOPF MIT INNENGEWINDE, KUGEL 15

BALL JOINT WITH FEMALE THREAD, BALL JOINT 15

Ausführung	für Gelenkstellfüße, Stahl / Edelstahl	***Model***	*For swivel feet, steel / stainless steel*
Beschreibung	zur direkten Befestigung von Stellfüßen mittels Standardschrauben	***Description***	*To fix leveling feet using standard screws*
Material	Stahl, verzinkt / Edelstahl 1.4301	***Material***	*Steel, zinc plated / stainless steel SS304*
Liefereinheit	10 Stück	***Pack Quantity***	*10 pieces*

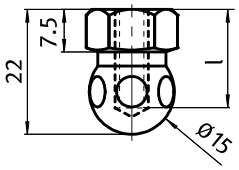

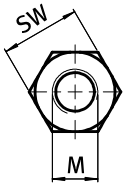





Kugelkopf mit Innengewinde, Kugel 15 *Ball Joint with Female Thread, Ball Joint 15*	SW	Gewicht [g] *Weight [g]*	Teil-Nr. *Part #*
Stahl, verzinkt *Steel, zinc plated*	14 mm	20.0	**098DSW14M06M**
	14 mm	20.0	**098DSW14M08M**
	14 mm - 9/16"	20.0	**098DSW14U1/4M**
Edelstahl *Stainless steel*	14 mm	20.0	**098DSW14M06E**
	14 mm	20.0	**098DSW14M08E**
	14 mm - 9/16"	20.0	**098DSW14U1/4E**

TELLER FÜR GELENKSTELLFÜßE, KUGEL 22

Ausführung	Kunststoff PA, ohne Anschraubbohrungen
Beschreibung	schwenkbarer, nivellierbarer Stellfuß zum Ausgleich von Bodenunebenheiten
Material	Kunststoff PA, glaskugelverstärkt
Farbe	schwarz
Liefereinheit	10 Stück
Extras	elektrostatisch entladend, weitere Größen, weitere Farben, angeschraubte oder geklebte Anti-Slip-Platte auf Anfrage; als montierter Stellfuß auf Anfrage
Hinweis	passende Gewindestange siehe Seite 39, passende Mutter siehe Seite 80 f., passende Anti-Slip Platte siehe Seite 41

BASE FOR SWIVEL FEET, BALL JOINT 22

Model	*Plastic PA, without bolt-down holes*
Description	*A swiveling leveling foot for strong positioning on uneven floors*
Material	*Plastic PA, glass ball reinforced*
Color	*Black*
Pack Quantity	*10 pieces*
Specials	*electrostatically discharging, other sizes, other colors, bolt-on or glued anti-slip plate on request; as factory assembled leveling foot on request*
Tip	*Compatible threaded rod see page 39, Compatible nut see page 80 et sq., Compatible anti-slip plate page 41*

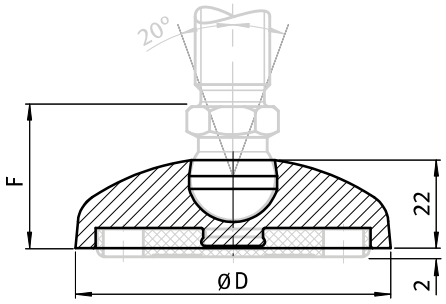





Teller *Base*	Teller für Gelenkstellfüße, Kugel 22 *Base for Swivel Feet, Ball Joint 22*	D [mm]	F [mm]	Tragkraft [kg] *Max. Load [kg]*	Gewicht [g] *Weight [g]*	Teil-Nr. *Part #*
60	ohne Anti-Slip-Platte *Without anti-slip plate*	59	38.5	1000	27.5	098C060K
80	ohne Anti-Slip-Platte *Without anti-slip plate*	79	38.5	1200	48.9	098C080K
100	ohne Anti-Slip-Platte *Without anti-slip plate*	99	38.5	1200	72.0	098C100K
60	mit Anti-Slip-Platte *With anti-slip plate*	59	38.5	1000	39.5	098C060KG
80	mit Anti-Slip-Platte *With anti-slip plate*	79	38.5	1200	71.9	098C080KG
100	mit Anti-Slip-Platte *With anti-slip plate*	99	38.5	1200	109.0	098C100KG

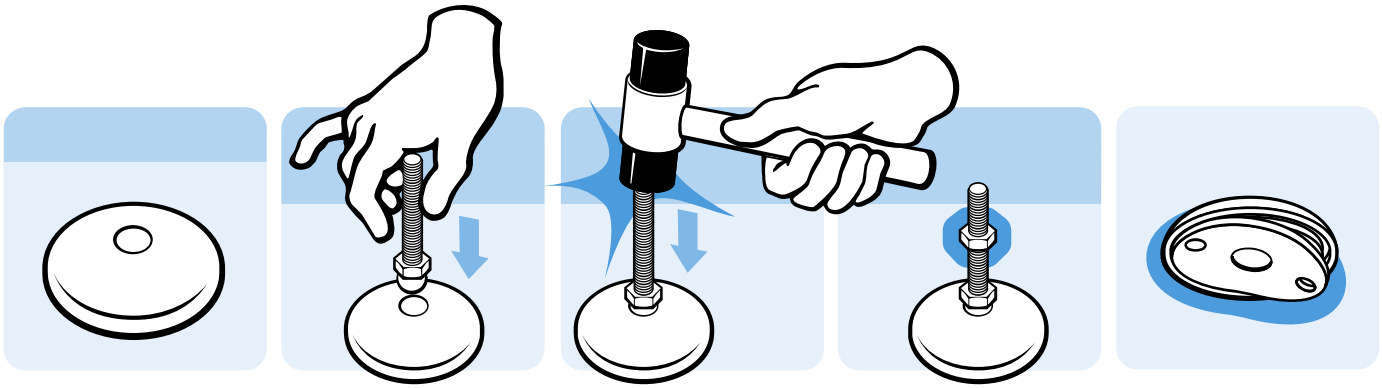

TELLER FÜR GELENKSTELLFÜßE, KUGEL 22

Ausführung	Kunststoff PA, mit Anschraubbohrungen
Beschreibung	schwenkbarer, nivellierbarer Stellfuß zur Befestigung am Boden
Material	Kunststoff PA, glaskugelverstärkt
Farbe	schwarz
Liefereinheit	10 Stück
Extras	elektrostatisch entladend, weitere Größen, weitere Farben, angeschraubte oder geklebte Anti-Slip-Platte auf Anfrage; als montierter Stellfuß auf Anfrage
Hinweis	passende Gewindestange siehe Seite 39, passende Mutter siehe Seite 80 f., passende Anti-Slip Platte siehe Seite 41; * Anschraubbohrung geschlossen

BASE FOR SWIVEL FEET, BALL JOINT 22

Model	*Plastic PA, without bolt-down holes*
Description	*A swiveling leveling foot which can be fixed to the floor*
Material	*Plastic PA, glass ball reinforced*
Color	*Black*
Pack Quantity	*10 pieces*
Specials	*electrostatically discharging, other sizes, other colors, bolt-on or glued anti-slip plate on request; as factory assembled leveling foot on request*
Tip	*Compatible threaded rod see page 39, Compatible nut see page 80 et sq., Compatible anti-slip plate page 41; * Bolt-down holes closed*

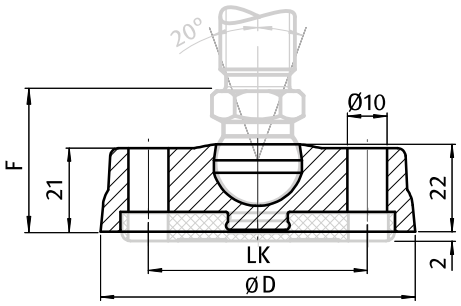





Teller *Base*	Teller für Gelenkstellfüße, Kugel 22 *Base for Swivel Feet, Ball Joint 22*	D [mm]	F [mm]	LK [mm]	Tragkraft [kg] *Max. Load [kg]*	Gewicht [g] *Weight [g]*	Teil-Nr. *Part #*
80	ohne Anti-Slip-Platte *Without anti-slip plate*	79	38.5	55	1200	54.0	098C080KB
*80	ohne Anti-Slip-Platte *Without anti-slip plate*	79	38.5	55	1200	54.8	098C080KBZ
100	ohne Anti-Slip-Platte *Without anti-slip plate*	99	38.5	74	1200	72.0	098C100KB
*100	ohne Anti-Slip-Platte *Without anti-slip plate*	99	38.5	74	1200	87.0	098C100KBZ
80	mit Anti-Slip-Platte *With anti-slip plate*	79	38.5	55	1200	77.0	098C080KBG
*80	mit Anti-Slip-Platte *With anti-slip plate*	79	38.5	55	1200	77.8	098C080KBZG
100	mit Anti-Slip-Platte *With anti-slip plate*	99	38.5	74	1200	109.0	098C100KBG
*100	mit Anti-Slip-Platte *With anti-slip plate*	99	38.5	74	1200	124.0	098C100KBZG

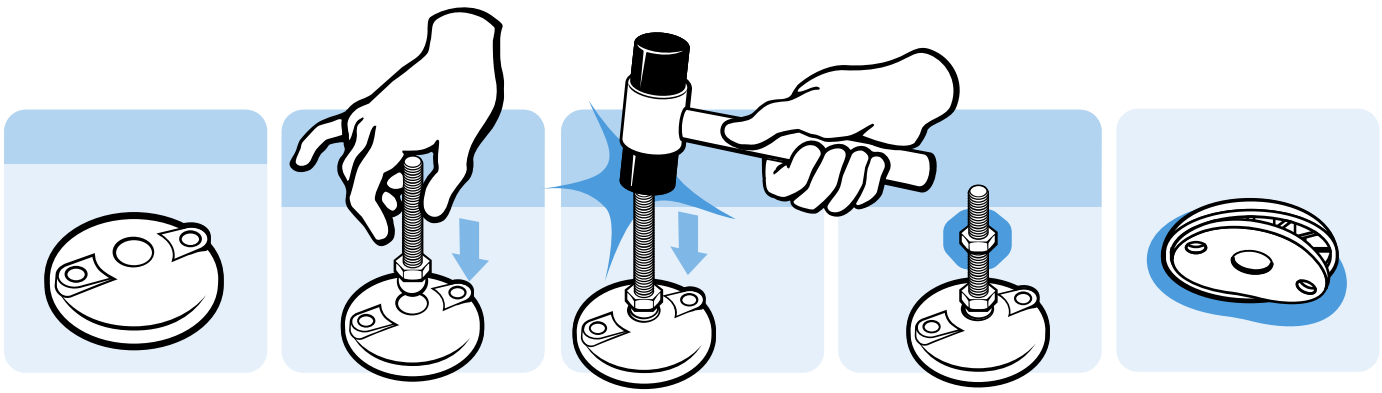

TELLER FÜR GELENK-SCHWERLASTFÜßE, KUGEL 22 — *BASE FOR HEAVY-DUTY SWIVEL FEET, BALL JOINT 22*

Ausführung	Kunststoff PA, mit Anschraubbohrungen	***Model***	*Plastic PA, with bolt-down holes*
Beschreibung	schwenkbarer, nivellierbarer Stellfuß für schwere Maschinen	***Description***	*A swiveling leveling foot for a strong positioning of heavy machinery on uneven floors*
Material	Kunststoff PA, glaskugelverstärkt	***Material***	*Plastic PA, glass ball reinforced*
Farbe	schwarz	***Color***	*Black*
Liefereinheit	1 Stück	***Pack Quantity***	*1 piece*
Extras	elektrostatisch entladend, weitere Größen, weitere Farben, angeschraubte oder geklebte Anti-Slip-Platte auf Anfrage; als montierter Stellfuß auf Anfrage	***Specials***	*electrostatically discharging, other sizes, other colors, bolt-on or glued anti-slip plate on request; as factory assembled leveling foot on request*
Hinweis	passende Gewindestange siehe Seite 39, passende Mutter siehe Seite 80 f., passende Anti-Slip Platte siehe Seite 44	***Tip***	*Compatible threaded rod see page 39, Compatible nut see page 80 et sq., Compatible anti-slip plate page 44*

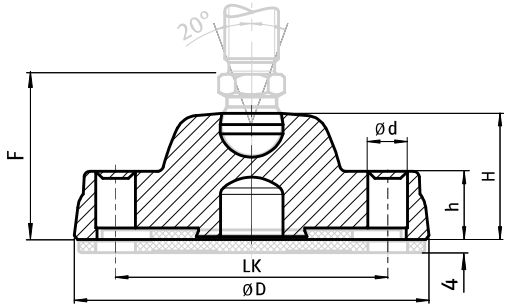





Teller *Base*	Teller für Gelenk-Schwerlastfüße, Kugel 22 *Base for Heavy-duty Swivel Feet, Ball Joint 22*	D [mm]	F [mm]	H [mm]	LK [mm]	Tragkraft [kg] *Max. Load [kg]*	Gewicht [g] *Weight [g]*	Teil-Nr. *Part #*
125	ohne Anti-Slip-Platte *Without anti-slip plate*	125	61.5	44	96	1800	239.0	098CK125KBZ
175	ohne Anti-Slip-Platte *Without anti-slip plate*	175	63.5	46	135	2500	343.0	098CK175KBZ
125	mit Anti-Slip-Platte *With anti-slip plate*	125	61.5	44	96	1800	327.0	098CK125KBZG
175	mit Anti-Slip-Platte *With anti-slip plate*	175	63.5	46	135	2500	565.0	098CK175KBZG

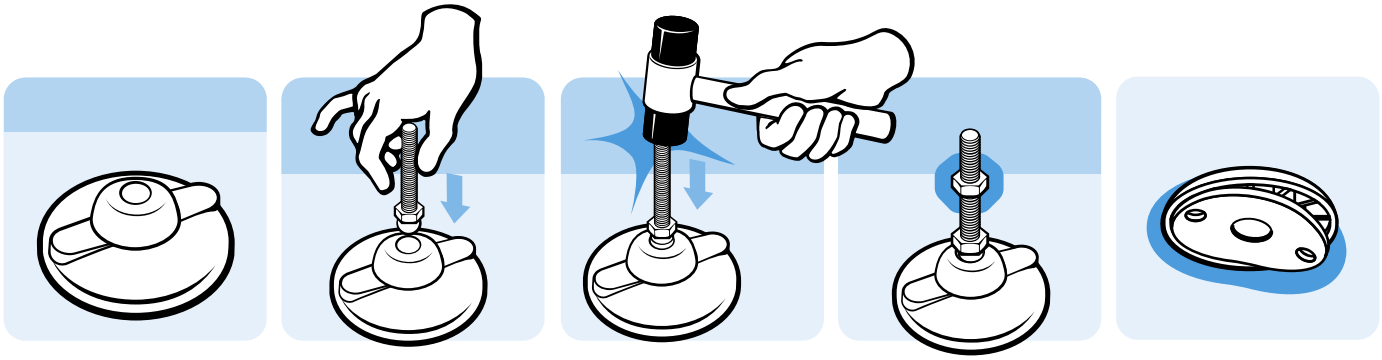

GEWINDESTANGE FÜR GELENKSTELLFÜßE, KUGEL 22 *THREADED ROD FOR SWIVEL FEET, BALL JOINT 22*

Ausführung	Stahl	***Model***	*Steel*
Beschreibung	Gewindestange für Gelenkstellfüße, Kugel 22	***Description***	*Threaded rod for swiveling leveling feet, ball joint 22*
Material	Stahl, verzinkt	***Material***	*Steel, zinc plated*
Kugelgelenk	Schwenkbereich ±20°	***Ball joint***	*Swiveling range ±20°*
Liefereinheit	10 Stück	***Pack Quantity***	*10 pieces*
Extras	weitere Längen und Größen auf Anfrage	***Specials***	*Other lengths and sizes on request*

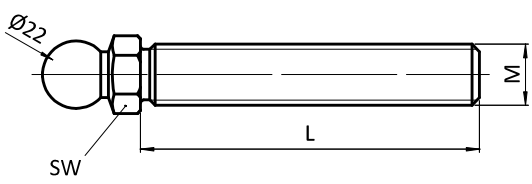



Gewindestange für Gelenkstellfüße, Kugel 22 *Threaded Rod for Swivel Feet, Ball Joint 22*	M × L [mm]	SW [mm]	Tragkraft [kg] *Max. Load [kg]*	Gewicht [g] *Weight [g]*	Teil-Nr. *Part #*
Stahl, verzinkt *Steel, zinc plated*	M16 × 66	22	1450	112.0	098CM16066M
	M16 × 100	22	1450	156.0	098CM16100M
	M16 × 125	22	1450	190.0	098CM16125M
	M16 × 150	22	1450	222.0	098CM16150M
	M16 × 200	22	1450	285.0	098CM16200M
	M20 × 85	22	2430	208.0	098CM20085M
	M20 × 100	22	2430	237.0	098CM20100M
	M20 × 125	22	2430	297.0	098CM20125M
	M20 × 150	22	2430	341.0	098CM20150M
	M20 × 200	22	2430	447.0	098CM20200M
	M20 × 250	22	2430	551.0	098CM20250M
	M24 × 85	24	3610	293.0	098CM24085M
	M24 × 100	24	3610	336.0	098CM24100M
	M24 × 125	24	3610	408.0	098CM24125M
	M24 × 150	24	3610	483.0	098CM24150M
	M24 × 200	24	3610	633.0	098CM24200M
	M24 × 250	24	3610	783.0	098CM24250M
	M30 × 100	24	5770	512.0	098CM30100M
	M30 × 150	24	5770	744.0	098CM30150M
	M30 × 200	24	5770	976.0	098CM30200M
	M30 × 250	24	5770	1115.0	098CM30250M
	M30 × 300	24	5770	1420.0	098CM30300M

GEWINDESTANGE FÜR GELENKSTELLFÜßE, KUGEL 22 — *THREADED ROD FOR SWIVEL FEET, BALL JOINT 22*

Ausführung	Edelstahl	***Model***	*Stainless steel*
Beschreibung	Gewindestange für Gelenkstellfüße, Kugel 22	***Description***	*Threaded rod for swiveling leveling feet, ball joint 22*
Material	Edelstahl 1.4301	***Material***	*Stainless steel SS304*
Kugelgelenk	Schwenkbereich ±20°	***Ball joint***	*Swiveling range ±20°*
Liefereinheit	10 Stück	***Pack Quantity***	*10 pieces*
Extras	weitere Längen und Größen auf Anfrage	***Specials***	*Other lengths and sizes on request*

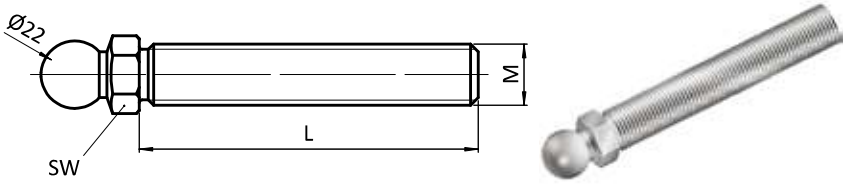

Gewindestange für Gelenkstellfüße, Kugel 22 *Threaded Rod for Swivel Feet, Ball Joint 22*	M × L [mm]	SW [mm]	Tragkraft [kg] *Max. Load [kg]*	Gewicht [g] *Weight [g]*	Teil-Nr. *Part #*
Edelstahl *Stainless steel*	M16 × 66	22	1450	112.0	098CM16066E
	M16 × 100	22	1450	156.0	098CM16100E
	M16 × 125	22	1450	190.0	098CM16125E
	M16 × 150	22	1450	222.0	098CM16150E
	M16 × 200	22	1450	285.0	098CM16200E
	M20 × 85	22	2430	208.0	098CM20085E
	M20 × 100	22	2430	237.0	098CM20100E
	M20 × 125	22	2430	297.0	098CM20125E
	M20 × 150	22	2430	341.0	098CM20150E
	M20 × 200	22	2430	447.0	098CM20200E
	M20 × 250	22	2430	551.0	098CM20250E
	M24 × 85	24	3610	293.0	098CM24085E
	M24 × 100	24	3610	336.0	098CM24100E
	M24 × 125	24	3610	408.0	098CM24125E
	M24 × 150	24	3610	483.0	098CM24150E
	M24 × 200	24	3610	633.0	098CM24200E
	M24 × 250	24	3610	783.0	098CM24250E
	M30 × 100	24	5770	512.0	098CM30100E
	M30 × 150	24	5770	744.0	098CM30150E
	M30 × 200	24	5770	976.0	098CM30200E
	M30 × 250	24	5770	1115.0	098CM30250E
	M30 × 300	24	5770	1420.0	098CM30300E

ANTI-SLIP-PLATTE

Ausführung	für Gelenkstellfüße Kugel 15 und Kugel 22
Beschreibung	verhindert das Verrutschen von Stellfüßen auf glatten Industrieböden und kann Vibrationen dämpfen
Material	thermoplastisches Elastomer, ≈70 Shore A
Eigenschaften	beständig gegen Öl und Wasser (bis 60 °C)
Liefereinheit	10 Stück
Extras	elektrostatisch entladend auf Anfrage
Hinweis	* auch für Teller mit Anschraubbohrungen

ANTI-SLIP PLATE

Model	*For swivel feet, ball joint 15 and ball joint 22*
Description	*Prevents movement of leveling feet on slippery surfaces and absorbs some vibration*
Material	*Thermoplastic elastomer, ≈70 Shore A*
Specification	*Water and oil resistant (up to 60 °C)*
Pack Quantity	*10 pieces*
Specials	*electrostatically discharging on request*
Tip	** also for bases with bolt down holes*

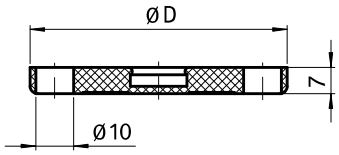



Anti-Slip-Platte *Anti-slip Plate*	D [mm]	für Teller *for Base*	Gewicht [g] *Weight [g]*	Teil-Nr. *Part #*
	20	30	2.0	098DG030
	30	40	4.0	098DG040
mit zentraler Durchgangsbohrung Ø 8,5 mm *With central Ø 8.5 mm bore*	30	40	4.0	098DG040B
	35	45	6.0	098DG045
	40	50	8.0	098DG050
	50	60	12.0	098DG060
	50	60*	12.0	098DG060B
	68	80	23.0	098DG080
	68	80*	23.0	098DG080B
	87	100*	37.0	098DG100B
	108	120*	60.0	098DG120B

ANTI-SLIP-PLATTE

Ausführung	für Gelenkstellfuß 60 mit Ausleger
Beschreibung	verhindert das Verrutschen von Stellfüßen auf glatten Industrieböden und kann Vibrationen dämpfen
Material	thermoplastisches Elastomer, ≈70 Shore A
Farbe	schwarz
Eigenschaften	beständig gegen Öl und Wasser (bis 60 °C)
Liefereinheit	10 Stück
Extras	elektrostatisch entladend auf Anfrage

ANTI-SLIP PLATE

Model	*For extended base 60 for swivel feet*
Description	*Prevents movement of leveling feet on slippery surfaces and absorbs some vibration*
Material	*Thermoplastic elastomer, ≈70 Shore A*
Color	*Black*
Specification	*Water and oil resistant (up to 60 °C)*
Pack Quantity	*10 pieces*
Specials	*electrostatically discharging on request*

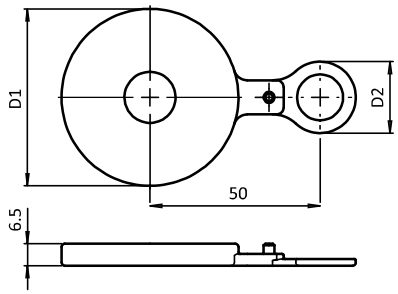



Anti-Slip-Platte *Anti-slip Plate*	D1 [mm]	D2 [mm]	für Teller *for Base*	Gewicht [g] *Weight [g]*	Teil-Nr. *Part #*
	52.0	21.0	60	13.0	**098DAG060**

ANTI-SLIP-PLATTE

Ausführung	für Gelenk-Quadrat-Stellfüße
Beschreibung	verhindert das Verrutschen von Stellfüßen auf glatten Industrieböden und kann Vibrationen dämpfen
Material	thermoplastisches Elastomer, ≈70 Shore A
Eigenschaften	beständig gegen Öl und Wasser (bis 60 °C)
Liefereinheit	10 Stück
Extras	elektrostatisch entladend auf Anfrage

ANTI-SLIP PLATE

Model	*For square swivel feet*
Description	*Prevents movement of leveling feet on slippery surfaces and absorbs some vibration*
Material	*Thermoplastic elastomer, ≈70 Shore A*
Specification	*Water and oil resistant (up to 60 °C)*
Pack Quantity	*10 pieces*
Specials	*electrostatically discharging on request*

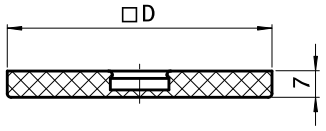



Anti-Slip-Platte *Anti-slip Plate*	D [mm]	für Teller *for Base*	Gewicht [g] *Weight [g]*	Teil-Nr. *Part #*
	50	60	26.0	098DVG060
	70	80	37.0	098DVG080
	89	100	47.0	098DVG100

ANTI-SLIP-PLATTE

Ausführung	für Schwerlastfüße
Beschreibung	verhindert das Verrutschen von Stellfüßen auf glatten Industrieböden und kann Vibrationen dämpfen
Material	thermoplastisches Elastomer, ≈70 Shore A
Eigenschaften	beständig gegen Öl und Wasser (bis 60 °C)
Liefereinheit	10 Stück
Extras	elektrostatisch entladend auf Anfrage

ANTI-SLIP PLATE

Model	*For heavy-duty feet*
Description	*Prevents movement of leveling feet on slippery surfaces and absorbs some vibration*
Material	*Thermoplastic elastomer, ≈70 Shore A*
Specification	*Water and oil resistant (up to 60 °C)*
Pack Quantity	*10 pieces*
Specials	*electrostatically discharging on request*

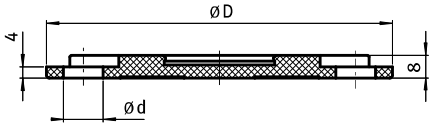



Anti-Slip-Platte *Anti-slip Plate*	D [mm]	für Teller *for Base*	Gewicht [g] *Weight [g]*	Teil-Nr. *Part #*
	122	125	88.0	**098AG125B**
	174	175	222.0	**098AG175B**

TELLER FÜR FESTE STELLFÜßE

Ausführung	Kunststoff PA, ohne Anschraubbohrungen
Beschreibung	fester, nivellierbarer Stellfuß zum Ausgleich von Bodenunebenheiten
Material	Kunststoff PA, glaskugelverstärkt
Farbe	schwarz
Liefereinheit	10 Stück
Extras	elektrostatisch entladend, weitere Größen, weitere Farben, angeschraubte oder geklebte Anti-Slip-Platte auf Anfrage; als montierter Stellfuß auf Anfrage
Hinweis	passende Gewindestange siehe Seite 56, passende Mutter siehe Seite 80 f., passende Anti-Slip Platte siehe Seite 60

BASE FOR PIVOT FEET

Model	*Plastic PA, without bolt-down holes*
Description	*A leveling foot for strong positioning on slightly uneven floors*
Material	*Plastic PA, glass ball reinforced*
Color	*Black*
Pack Quantity	*10 pieces*
Specials	*electrostatically discharging, other sizes, other colors, bolt-on or glued anti-slip plate on request; as factory assembled leveling foot on request*
Tip	*Compatible threaded rod see page 56, Compatible nut see page 80 et sq., Compatible anti-slip plate page 60*

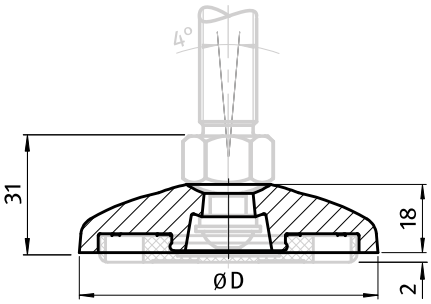





Teller *Base*	Teller für feste Stellfüße *Base for Pivot Feet*	D [mm]	Tragkraft [kg] *Max. Load [kg]*	Gewicht [g] *Weight [g]*	Teil-Nr. *Part #*
50	ohne Anti-Slip-Platte *Without anti-slip plate*	49	1200	16.5	098A050K
60	ohne Anti-Slip-Platte *Without anti-slip plate*	59	1200	27.0	098A060K
80	ohne Anti-Slip-Platte *Without anti-slip plate*	79	1200	52.0	098A080K
100	ohne Anti-Slip-Platte *Without anti-slip plate*	99	1200	84.0	098A100K
50	mit Anti-Slip-Platte *With anti-slip plate*	49	1200	23.0	098A050KG
60	mit Anti-Slip-Platte *With anti-slip plate*	59	1200	39.0	098A060KG
80	mit Anti-Slip-Platte *With anti-slip plate*	79	1200	75.0	098A080KG
100	mit Anti-Slip-Platte *With anti-slip plate*	99	1200	121.0	098A100KG

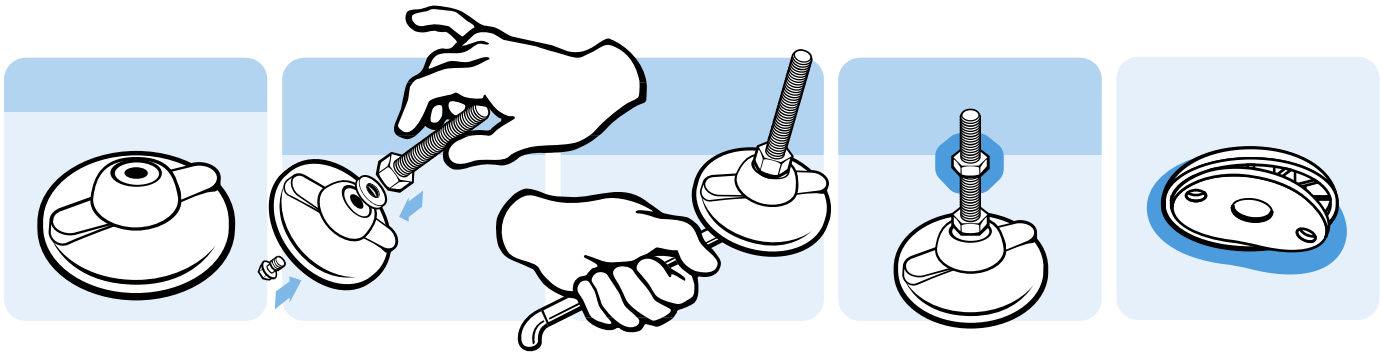

TELLER FÜR FESTE STELLFÜßE

Ausführung	Kunststoff PA, mit Anschraubbohrungen
Beschreibung	fester, nivellierbarer Stellfuß zur Befestigung am Boden
Material	Kunststoff PA, glaskugelverstärkt
Farbe	schwarz
Liefereinheit	10 Stück
Extras	ESD elektrostatisch entladend, weitere Größen, weitere Farben, angeschraubte oder geklebte Anti-Slip-Platte auf Anfrage; als montierter Stellfuß auf Anfrage
Hinweis	passende Gewindestange siehe Seite 56, passende Mutter siehe Seite 80 f., passende Anti-Slip Platte siehe Seite 60; *Anschraubbohrungen geschlossen

BASE FOR PIVOT FEET

Model	*Plastic PA, with bolt-down holes*
Description	*A leveling foot which can be fixed to the floor*
Material	*Plastic PA, glass ball reinforced*
Color	*Black*
Pack Quantity	*10 pieces*
Specials	ESD *electrostatically discharging, other sizes, other colors, bolt-on or glued anti-slip plate on request; as factory assembled leveling foot on request*
Tip	*Compatible threaded rod see page 56, Compatible nut see page 80 et sq., Compatible anti-slip plate page 60; *Bolt-down holes closed*

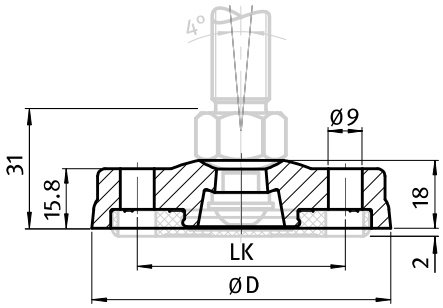





Teller *Base*	Teller für feste Stellfüße *Base for Pivot Feet*	D [mm]	LK [mm]	Tragkraft [kg] *Max. Load [kg]*	Gewicht [g] *Weight [g]*	Teil-Nr. *Part #*
80	ohne Anti-Slip-Platte *Without anti-slip plate*	79	55	1200	51.0	098A080KB
*80	ohne Anti-Slip-Platte *Without anti-slip plate*	79	55	1200	52.0	098A080KBZ
100	ohne Anti-Slip-Platte *Without anti-slip plate*	99	74	1200	85.0	098A100KB
*100	ohne Anti-Slip-Platte *Without anti-slip plate*	99	74	1200	87.0	098A100KBZ
80	mit Anti-Slip-Platte *With anti-slip plate*	79	55	1200	74.0	098A080KBG
*80	mit Anti-Slip-Platte *With anti-slip plate*	79	55	1200	75.0	098A080KBZG
100	mit Anti-Slip-Platte *With anti-slip plate*	99	74	1200	122.0	098A100KBG
*100	mit Anti-Slip-Platte *With anti-slip plate*	99	74	1200	124.0	098A100KBZG

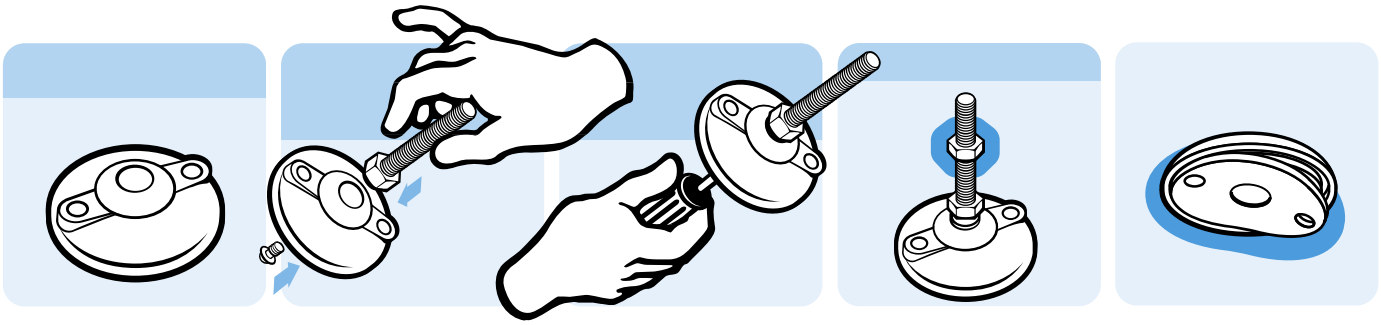

TELLER FÜR FESTE STELLFÜßE

Ausführung	Zinkdruckguss, ohne Anschraubbohrungen
Beschreibung	fester, nivellierbarer Stellfuß zum Ausgleich von Bodenunebenheiten
Material	Zinkdruckguss
Liefereinheit	10 Stück
Extras	weitere Oberflächen, weitereGrößen, weitere Farben, angeschraubte oder geklebte Anti-Slip-Platte auf Anfrage; als montierter Stellfuß auf Anfrage
Hinweis	passende Gewindestange siehe Seite 56, passende Mutter siehe Seite 80 f., passende Anti-Slip Platte siehe Seite 60

BASE FOR PIVOT FEET

Model	*Zinc die-cast, without bolt-down holes*
Description	*A leveling foot for strong positioning on slightly uneven floors*
Material	*Zinc die-cast*
Pack Quantity	*10 pieces*
Specials	*other surfaces, other sizes, other colors, bolt-on or glued anti-slip plate on request; as factory assembled leveling foot on request*
Tip	*Compatible threaded rod see page 56, Compatible nut see page 80 et sq., Compatible anti-slip plate page 60*

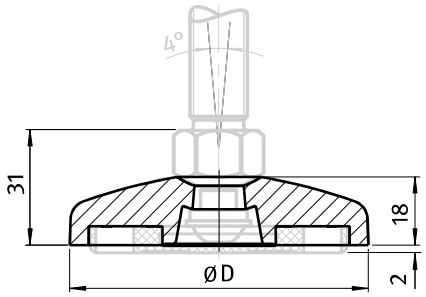





Teller *Base*	Teller für feste Stellfüße *Base for Pivot Feet*	D [mm]	Tragkraft [kg] *Max. Load [kg]*	Gewicht [g] *Weight [g]*	Teil-Nr. *Part #*
40	ohne Anti-Slip-Platte *Without anti-slip plate*	39	2000	86.0	098A040ZS
45	ohne Anti-Slip-Platte *Without anti-slip plate*	44	2500	110.0	098A045ZS
50	ohne Anti-Slip-Platte *Without anti-slip plate*	49	2500	112.0	098A050ZS
60	ohne Anti-Slip-Platte *Without anti-slip plate*	59	3500	157.0	098A060ZS
80	ohne Anti-Slip-Platte *Without anti-slip plate*	79	3500	300.0	098A080ZS
100	ohne Anti-Slip-Platte *Without anti-slip plate*	99	3500	387.0	098A100ZS
120	ohne Anti-Slip-Platte *Without anti-slip plate*	119	3500	620.0	098A120ZS
60	mit Anti-Slip-Platte *With anti-slip plate*	59	3500	169.0	098A060ZSG
80	mit Anti-Slip-Platte *With anti-slip plate*	79	3500	323.0	098A080ZSG
100	mit Anti-Slip-Platte *With anti-slip plate*	99	3500	424.0	098A100ZSG
120	mit Anti-Slip-Platte *With anti-slip plate*	119	3500	680.0	098A120ZSG

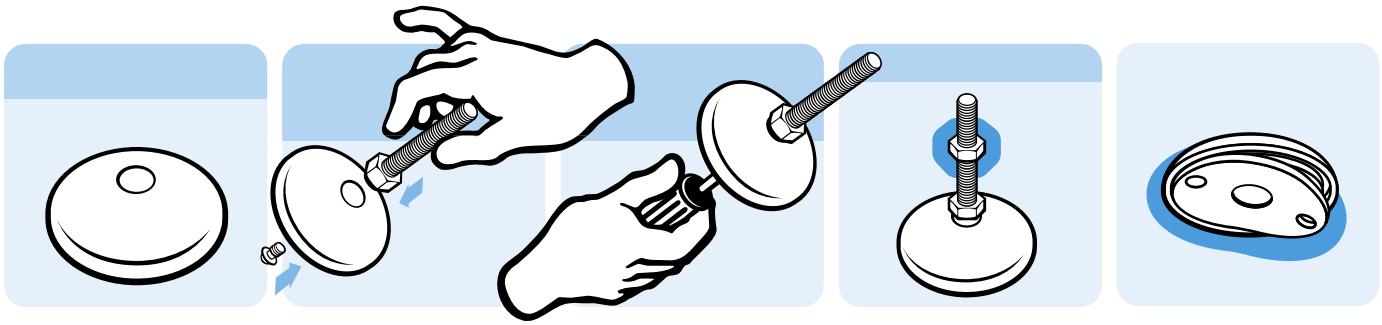

TELLER FÜR FESTE STELLFÜßE

Ausführung	Zinkdruckguss, mit Anschraubbohrungen
Beschreibung	fester, nivellierbarer Stellfuß zur Befestigung am Boden
Material	Zinkdruckguss
Liefereinheit	10 Stück
Extras	weitere Oberflächen, weitereGrößen, weitere Farben, angeschraubte oder geklebte Anti-Slip-Platte auf Anfrage; als montierter Stellfuß auf Anfrage
Hinweis	passende Gewindestange siehe Seite 56, passende Mutter siehe Seite 80 f., passende Anti-Slip Platte siehe Seite 60

BASE FOR PIVOT FEET

Model	*Zinc die-cast, with bolt-down holes*
Description	*A leveling foot which can be fixed to the floor*
Material	*Zinc die-cast*
Pack Quantity	*10 pieces*
Specials	*other surfaces, other sizes, other colors, bolt-on or glued anti-slip plate on request; as factory assembled leveling foot on request*
Tip	*Compatible threaded rod see page 56, Compatible nut see page 80 et sq., Compatible anti-slip plate page 60*

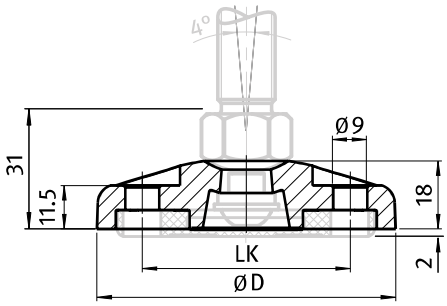



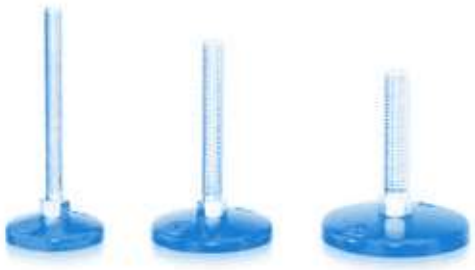

Teller *Base*	Teller für feste Stellfüße *Base for Pivot Feet*	D [mm]	LK [mm]	Tragkraft [kg] *Max. Load [kg]*	Gewicht [g] *Weight [g]*	Teil-Nr. *Part #*
60	ohne Anti-Slip-Platte *Without anti-slip plate*	59	40	3000	157.0	098A060ZBS
80	ohne Anti-Slip-Platte *Without anti-slip plate*	79	55	3500	256.0	098A080ZBS
100	ohne Anti-Slip-Platte *Without anti-slip plate*	99	74	3500	277.0	098A100ZBS
120	ohne Anti-Slip-Platte *Without anti-slip plate*	119	94	3500	580.0	098A120ZBS
60	mit Anti-Slip-Platte *With anti-slip plate*	59	40	3000	169.0	098A060ZBSG
80	mit Anti-Slip-Platte *With anti-slip plate*	79	55	3500	279.0	098A080ZBSG
100	mit Anti-Slip-Platte *With anti-slip plate*	99	74	3500	314.0	098A100ZBSG
120	mit Anti-Slip-Platte *With anti-slip plate*	119	94	3500	640.0	098A120ZBSG

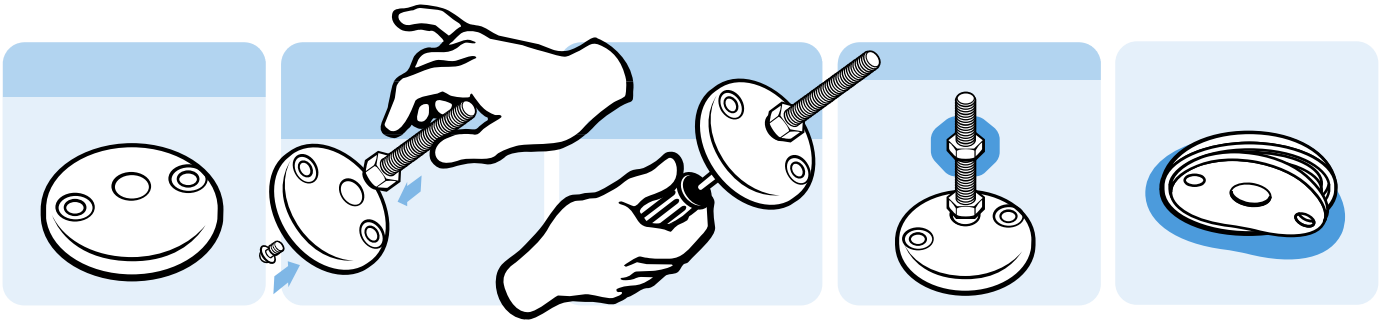

TELLER FÜR FESTE STELLFÜßE

Ausführung	Edelstahl, ohne Anschraubbohrungen
Beschreibung	fester, nivellierbarer Stellfuß zum Ausgleich von Bodenunebenheiten
Material	Edelstahl 1.4305
Liefereinheit	10 Stück
Extras	weitere Größen, geklebte Anti-Slip-Platte auf Anfrage; als montierter Stellfuß auf Anfrage
Hinweis	passende Gewindestange siehe Seite 56, passende Mutter siehe Seite 80 f., passende Anti-Slip Platte siehe Seite 60

BASE FOR PIVOT FEET

Model	*Stainless steel, without bolt-down holes*
Description	*A leveling foot for strong positioning on slightly uneven floors*
Material	*Stainless steel SS303*
Pack Quantity	*10 pieces*
Specials	*Other sizes, glued anti-slip plate on request; as factory assembled leveling foot on request*
Tip	*Compatible threaded rod see page 56, Compatible nut see page 80 et sq., Compatible anti-slip plate page 60*

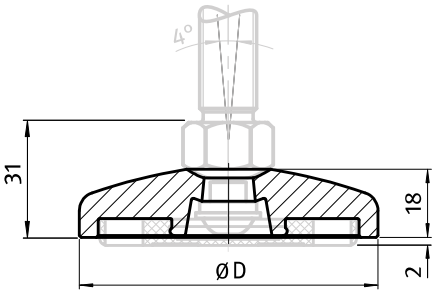





Teller *Base*	Teller für feste Stellfüße *Base for Pivot Feet*	D [mm]	Tragkraft [kg] *Max. Load [kg]*	Gewicht [g] *Weight [g]*	Teil-Nr. *Part #*
60	ohne Anti-Slip-Platte *Without anti-slip plate*	59	4500	216.0	098A060E
80	ohne Anti-Slip-Platte *Without anti-slip plate*	79	4500	377.0	098A080E
100	ohne Anti-Slip-Platte *Without anti-slip plate*	99	4500	640.0	098A100E
120	ohne Anti-Slip-Platte *Without anti-slip plate*	119	4500	850.0	098A120E
60	mit Anti-Slip-Platte *With anti-slip plate*	59	4500	228.0	098A060EG
80	mit Anti-Slip-Platte *With anti-slip plate*	79	4500	400.0	098A080EG
100	mit Anti-Slip-Platte *With anti-slip plate*	99	4500	677.0	098A100EG
120	mit Anti-Slip-Platte *With anti-slip plate*	119	4500	910.0	098A120EG

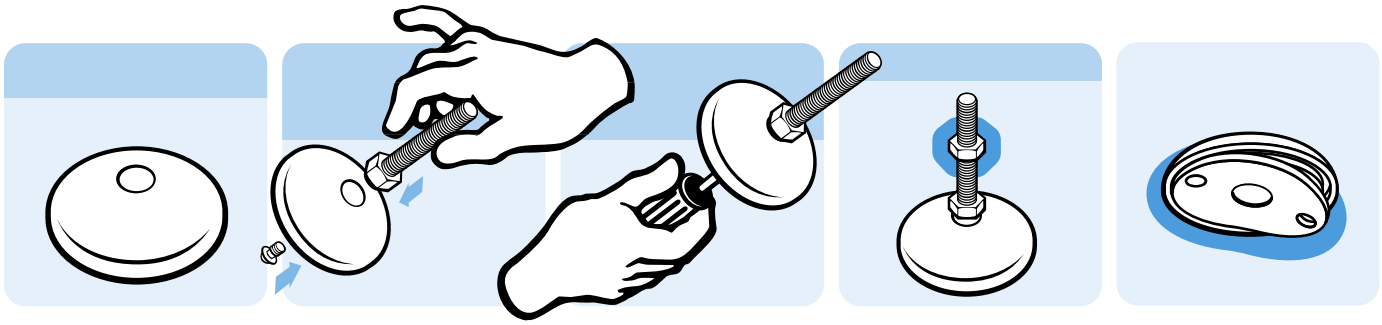

TELLER FÜR FESTE STELLFÜßE

Ausführung	Edelstahl, mit Anschraubbohrungen
Beschreibung	fester, nivellierbarer Stellfuß zur Befestigung am Boden
Material	Edelstahl 1.4305
Liefereinheit	10 Stück
Extras	weitere Größen, geklebte Anti-Slip-Platte auf Anfrage; als montierter Stellfuß auf Anfrage
Hinweis	passende Gewindestange siehe Seite 56, passende Mutter siehe Seite 80 f., passende Anti-Slip Platte siehe Seite 60

BASE FOR PIVOT FEET

Model	*Stainless steel, with bolt-down holes*
Description	*A leveling foot which can be fixed to the floor*
Material	*Stainless steel SS303*
Pack Quantity	*10 pieces*
Specials	*Other sizes, glued anti-slip plate on request; as factory assembled leveling foot on request*
Tip	*Compatible threaded rod see page 56, Compatible nut see page 80 et sq., Compatible anti-slip plate page 60*

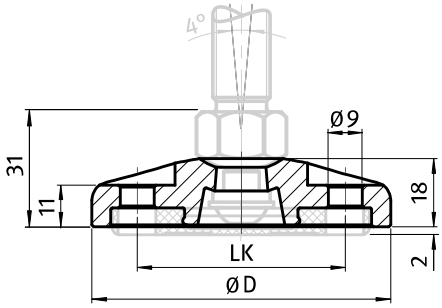





Teller *Base*	Teller für feste Stellfüße *Base for Pivot Feet*	D [mm]	LK [mm]	Tragkraft [kg] *Max. Load [kg]*	Gewicht [g] *Weight [g]*	Teil-Nr. *Part #*
80	ohne Anti-Slip-Platte *Without anti-slip plate*	79	55	3000	355.0	**098A080EB**
100	ohne Anti-Slip-Platte *Without anti-slip plate*	99	74	3500	828.0	**098A100EB**
120	ohne Anti-Slip-Platte *Without anti-slip plate*	119	94	3500	840.0	**098A120EB**
80	mit Anti-Slip-Platte *With anti-slip plate*	79	55	3000	378.0	**098A080EBG**
100	mit Anti-Slip-Platte *With anti-slip plate*	99	74	3500	865.0	**098A100EBG**
120	mit Anti-Slip-Platte *With anti-slip plate*	119	94	3500	900.0	**098A120EBG**

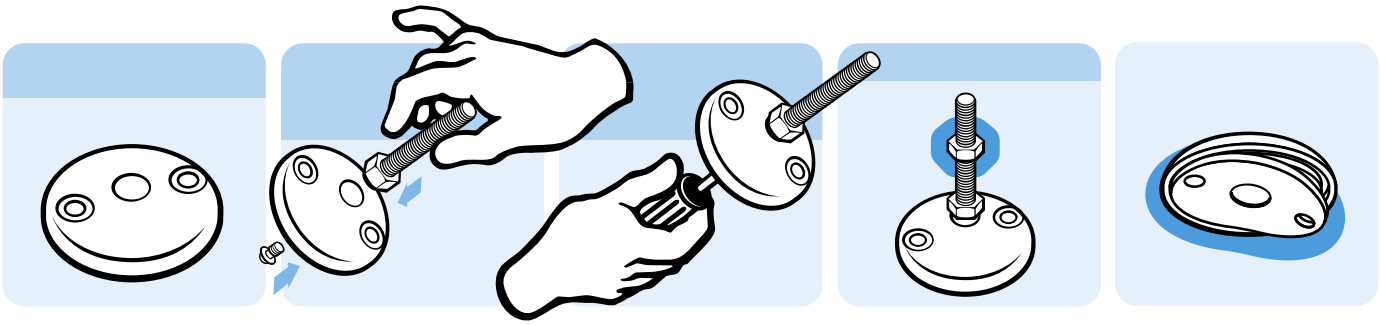

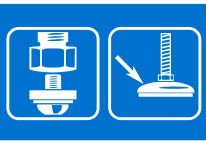

TRAPEZTELLER FÜR FESTE STELLFÜßE

Ausführung	Zinkdruckguss
Beschreibung	fester, nivellierbarer Stellfuß zum Ausgleich von Bodenunebenheiten
Material	Zinkdruckguss
Liefereinheit	10 Stück
Extras	weitere Größen, geklebte Anti-Slip-Platte auf Anfrage; als montierter Stellfuß auf Anfrage
Hinweis	passende Gewindestange siehe Seite 56, passende Mutter siehe Seite 80 f., passende Anti-Slip Platte siehe Seite 60

TRAPEZOID BASE FOR PIVOT FEET

Model	*Zinc die-cast*
Description	*A leveling foot for strong positioning on slightly uneven floors*
Material	*Zinc die-cast*
Pack Quantity	*10 pieces*
Specials	*Other sizes, glued anti-slip plate on request; as factory assembled leveling foot on request*
Tip	*Compatible threaded rod see page 56, Compatible nut see page 80 et sq., Compatible anti-slip plate page 60*

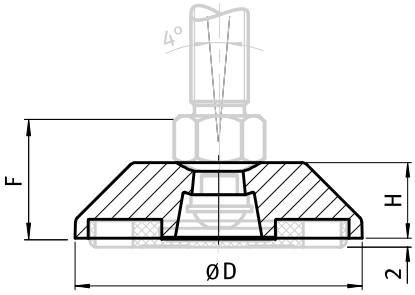





Teller *Base*	Trapezteller für feste Stellfüße *Trapezoid Base for Pivot Feet*	D [mm]	F [mm]	H [mm]	Tragkraft [kg] *Max. Load [kg]*	Gewicht [g] *Weight [g]*	Teil-Nr. *Part #*
60	ohne Anti-Slip-Platte *Without anti-slip plate*	59	31.0	18	2500	115.6	098AI060ZS
80	ohne Anti-Slip-Platte *Without anti-slip plate*	76	33.0	20	3000	201.3	098AI080ZS
60	mit Anti-Slip-Platte *With anti-slip plate*	59	31.0	18	2500	127.6	098AI060ZSG
80	mit Anti-Slip-Platte *With anti-slip plate*	76	33.0	20	3000	224.3	098AI080ZSG

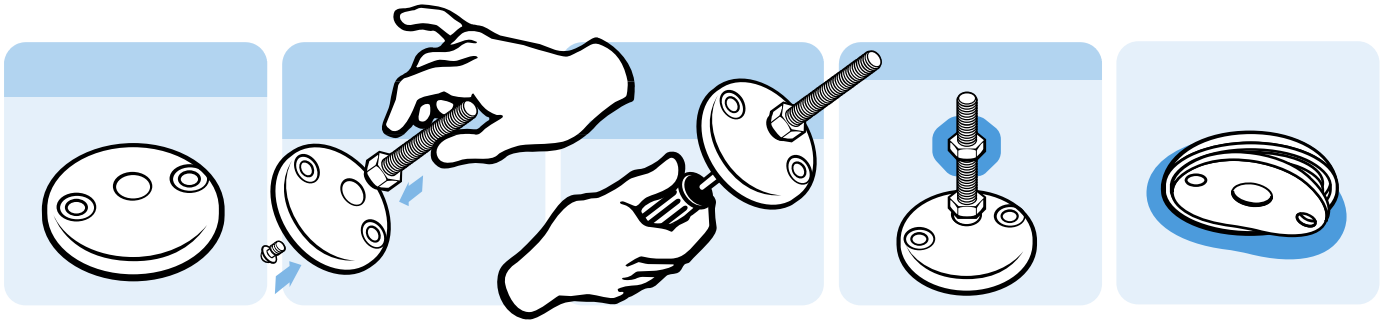

TELLER 80 MIT AUSLEGER FÜR FESTE STELLFÜßE

Ausführung	Zinkdruckguss
Beschreibung	fester, nivellierbarer Stellfuß zur stabilen Befestigung am Boden
Material	Zinkdruckguss
Liefereinheit	10 Stück
Extras	weitere Oberflächen, weitere Größen, weitere Farben, angeschraubte oder geklebte Anti-Slip-Platte auf Anfrage; als montierter Stellfuß auf Anfrage
Hinweis	passende Gewindestange siehe Seite 56, passende Mutter siehe Seite 80 f., passende Anti-Slip Platte siehe Seite 60

EXTENDED BASE 80 FOR PIVOT FEET

Model	*Zinc die-cast*
Description	*Extended leveling foot which can be fixed to the floor*
Material	*Zinc die-cast*
Pack Quantity	*10 pieces*
Specials	*Other surfaces, other sizes, other colors, screwed or glued anti-slip plate on request; as factory assembled leveling foot on request*
Tip	*Compatible threaded rod see page 56, Compatible nut see page 80 et sq., Compatible anti-slip plate page 60*

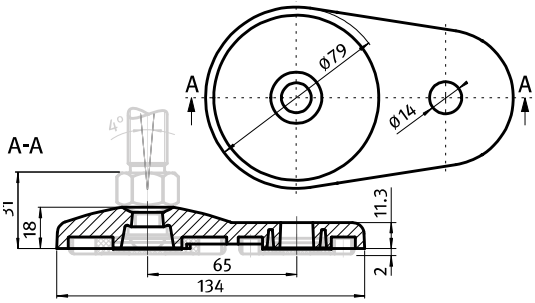





Teller *Base*	Teller 80 mit Ausleger für feste Stellfüße *Extended Base 80 for Pivot Feet*	Tragkraft [kg] *Max. Load [kg]*	Gewicht [g] *Weight [g]*	Teil-Nr. *Part #*
80	ohne Anti-Slip-Platte *Without anti-slip plate*	3500	400.0	098AA080ZS
80	mit Anti-Slip-Platte *With anti-slip plate*	3500	423.0	098AA080ZSG

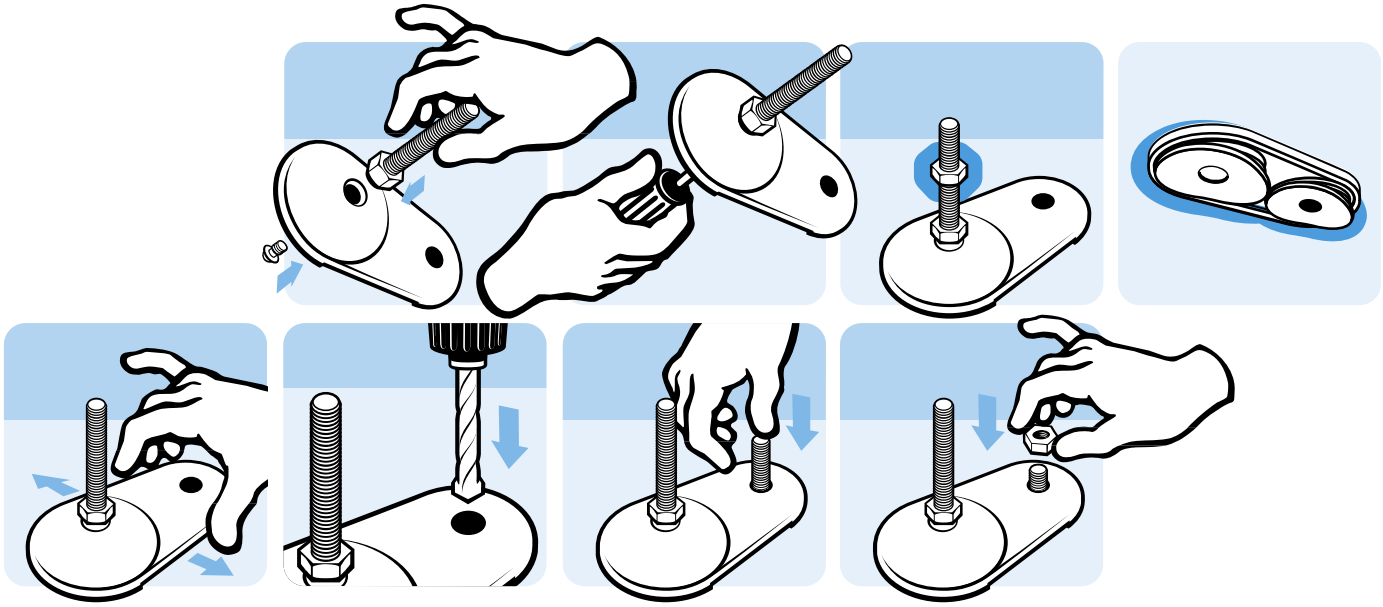

QUADRATTELLER FÜR FESTE STELLFÜßE

Ausführung	Zinkdruckguss
Beschreibung	fester, nivellierbarer Stellfuß zum Ausgleich von Bodenunebenheiten
Material	Zinkdruckguss
Liefereinheit	10 Stück
Extras	weitere Oberflächen, weitere Größen, weitere Farben, Anschraubbohrungen, angeschraubteo- der geklebte Anti-Slip-Platte auf Anfrage; als montierter Stellfuß auf Anfrage
Hinweis	passende Gewindestange siehe Seite 56, passende Mutter siehe Seite 80 f., passende Anti-Slip Platte siehe Seite 61

SQUARE BASE FOR PIVOT FEET

Model	*Zinc die-cast*
Description	*A leveling foot for strong positioning on slightly uneven floors*
Material	*Zinc die-cast*
Pack Quantity	*10 pieces*
Specials	*Other surfaces, other sizes, other colors, bolt down holes, screwed or glued anti-slip plate on request; as factory assembled leveling foot on request*
Tip	*Compatible threaded rod see page 56, Compatible nut see page 80 et sq., Compatible anti-slip plate page 61*

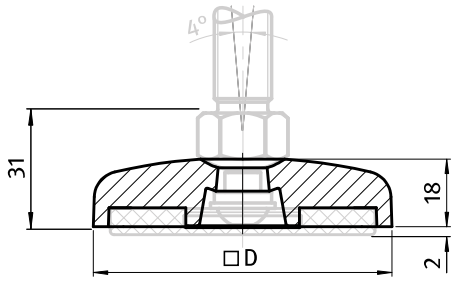





Quadratteller für feste Stellfüße *Square Base for Pivot Feet*	Teller *Base*	D [mm]	Tragkraft [kg] *Max. Load [kg]*	Gewicht [g] *Weight [g]*	Teil-Nr. *Part #*
ohne Anti-Slip-Platte *Without anti-slip plate*	60	59 × 59	2500	174.0	098AV060ZS
	80	79 × 79	3000	321.0	098AV080ZS
	100	99 × 99	3500	482.0	098AV100ZS
mit Anti-Slip-Platte *With anti-slip plate*	60	59 × 59	2500	186.0	098AV060ZSG
	80	79 × 79	3000	344.0	098AV080ZSG
	100	99 × 99	3500	519.0	098AV100ZSG

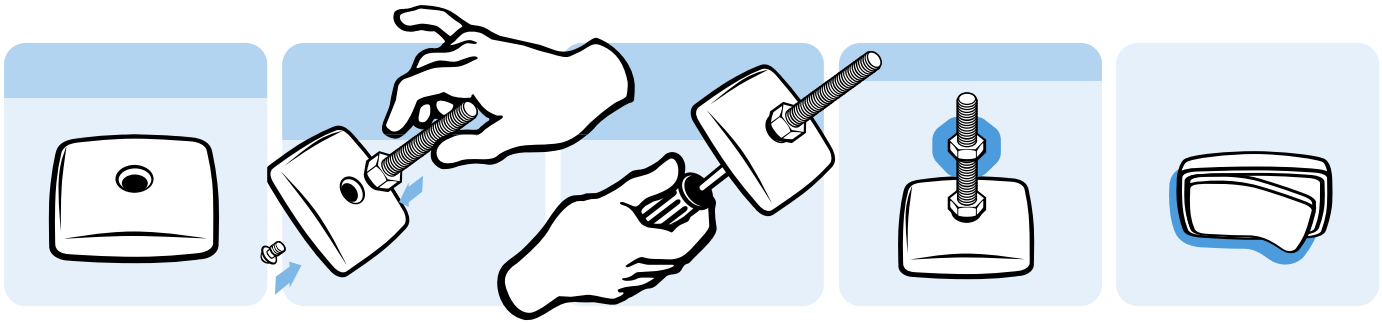

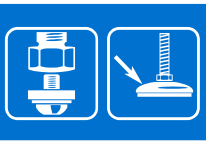

FATH Components

TELLER FÜR FESTE SCHWERLASTFÜßE

Ausführung	Kunststoff PA, mit Anschraubbohrungen
Beschreibung	fester, nivellierbarer Stellfuß für schwere Maschinen
Material	Kunststoff PA, glaskugelverstärkt
Farbe	schwarz
Liefereinheit	1 Stück
Extras	elektrostatisch entladend, weitere Größen, weitere Farben, angeschraubte oder geklebte Anti-Slip-Platte auf Anfrage; als montierter Stellfuß auf Anfrage
Hinweis	passende Gewindestange siehe Seite 56, passende Mutter siehe Seite 80 f., passende Anti-Slip Platte siehe Seite 44

BASE FOR HEAVY-DUTY PIVOT FEET

Model	*Plastic PA, with Bolt-down Holes*
Description	*A heavy-duty leveling foot for strong positioning on slightly uneven floors*
Material	*Plastic PA, glass ball reinforced*
Color	*Black*
Pack Quantity	*1 piece*
Specials	*electrostatically discharging, other sizes, other colors, bolt-on or glued anti-slip plate on request; as factory assembled leveling foot on request*
Tip	*Compatible threaded rod see page 56, Compatible nut see page 80 et sq., Compatible anti-slip plate page 44*

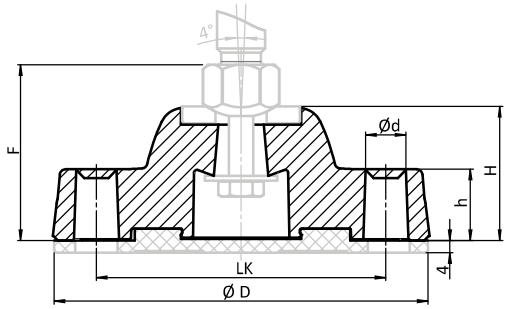





Teller *Base*	Teller für feste Schwerlastfüße *Base for Heavy-duty Pivot Feet*	D [mm]	F [mm]	H [mm]	LK [mm]	Tragkraft [kg] *Max. Load [kg]*	Gewicht [g] *Weight [g]*	Teil-Nr. *Part #*
125	ohne Anti-Slip-Platte *Without anti-slip plate*	125	57.5	44	96	1800	234.0	098AK125KBZ
175	ohne Anti-Slip-Platte *Without anti-slip plate*	175	58.5	45	135	2500	344.0	098AK175KBZ
125	mit Anti-Slip-Platte *With anti-slip plate*	125	57.5	44	96	1800	322.0	098AK125KBZG
175	mit Anti-Slip-Platte *With anti-slip plate*	175	58.5	45	135	2500	566.0	098AK175KBZG

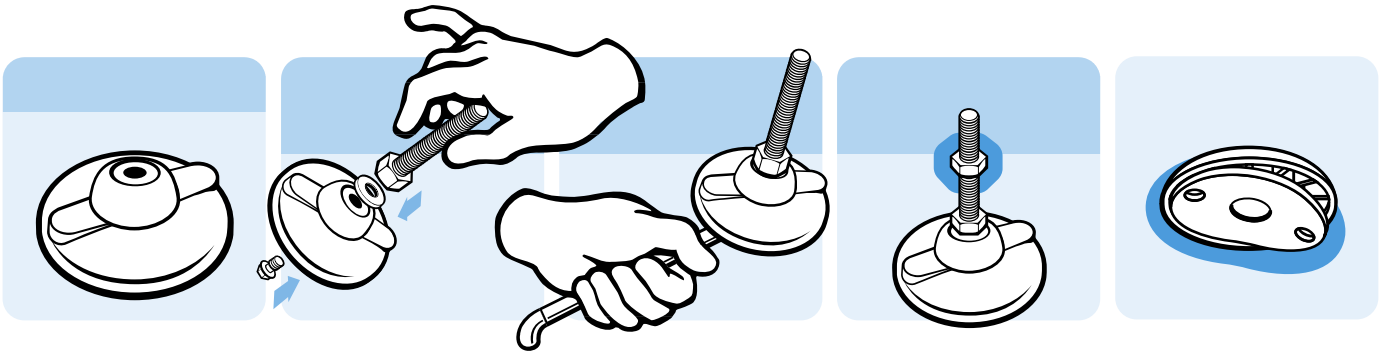

BODENBEFESTIGUNG

Ausführung	für Trapezteller
Beschreibung	zur sicheren Befestigung des Trapezstellfußes am Boden, nachträgliche Montage möglich
Material	Zinkdruckguss
Liefereinheit	10 Stück
Hinweis	passende Trapezteller siehe Seite 27 und Seite 51

FLOOR MOUNTING

Model	*For trapezoid base*
Description	*To securely fix the trapezoid leveling foot to the floor - can be mounted subsequently*
Material	*Zinc die-cast*
Pack Quantity	*10 pieces*
Tip	*Compatible trapezoid base see page 27 and page 51*

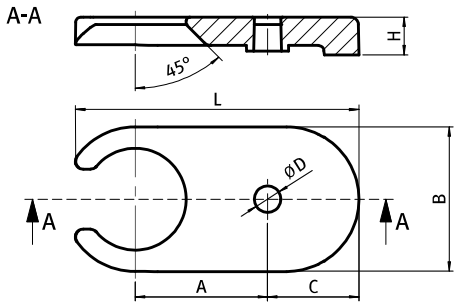





Bodenbefestigung für Teller *Floor Mounting for Base*	A [mm]	B [mm]	C [mm]	D [mm]	H [mm]	L [mm]	Gewicht [g] *Weight [g]*	Profil *Profile*	Teil-Nr. *Part #*
60	50.0	56.0	38.0	12.0	18.0	110.0	240.5	I	098BI060ZS
80	70.0	76.5	48.0	14.0	20.0	150.0	502.4	I	098BI080ZS

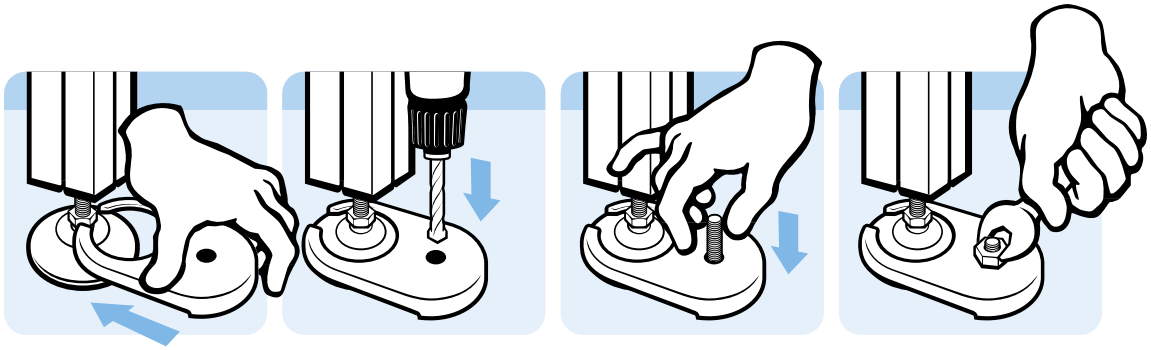

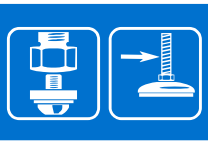

FATH Components

GEWINDESTANGE FÜR FESTE STELLFÜßE

Ausführung	Stahl
Beschreibung	Gewindestange für feste, nivellierbare Stellfüße
Material	Stahl, verzinkt
Verbindung	Schwenkbereich ±4°
Liefereinheit	10 Stück
Extras	weitere Längen und Größen auf Anfrage
Hinweis	*1. für feste Stellfüße: Lieferung inkl.Montagesatz 098XAMS03 *2. für feste Schwerlastfüße: Lieferung inkl. Montagesatz 098XAKM

THREADED ROD FOR PIVOT FEET

Model	*Steel*
Description	*Threaded rod for pivot leveling feet*
Material	*Steel, zinc plated*
Screw joint	*Swiveling range ±4°*
Pack Quantity	*10 pieces*
Specials	*Other lengths and sizes on request*
Tip	**1. For pivot feet: Assembly set 098XAMS03 included* **2. For heavy-duty pivot feet: Assembly set 098XAKM included*

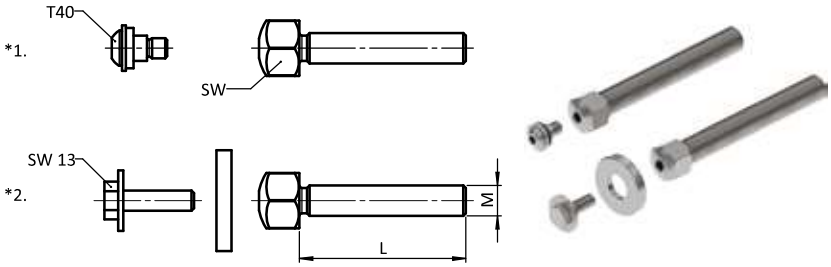

Gewindestange für feste Stellfüße *Threaded Rod for Pivot Feet*	M × L [mm]	SW [mm]	Tragkraft [kg] *Max. Load [kg]*	Gewicht [g] *Weight [g]*	Teil-Nr. *Part #*
Stahl, verzinkt *Steel, zinc plated*	M12 × 66	22	770	70.0	098AM12066M
	M12 × 100	22	770	94.0	098AM12100M
	M12 × 125	22	770	127.0	098AM12125M
	M12 × 150	22	770	130.0	098AM12150M
	M16 × 66	22	1450	112.0	098AM16066M
	M16 × 100	22	1450	152.0	098AM16100M
	M16 × 125	22	1450	173.0	098AM16125M
	M16 × 150	22	1450	235.0	098AM16150M
	M16 × 200	22	1450	315.0	098AM16200M
	M16 × 250	22	1450	394.0	098AM16250M
	M20 × 100	22	2430	237.0	098AM20100M
	M20 × 125	22	2430	255.0	098AM20125M
	M20 × 150	22	2430	341.0	098AM20150M
	M20 × 200	22	2430	447.0	098AM20200M
	M20 × 250	22	2430	542.0	098AM20250M
	M24 × 100	24	3610	342.0	098AM24100M
	M24 × 150	24	3610	477.0	098AM24150M
	M24 × 200	24	3610	631.0	098AM24200M
	M24 × 300	24	3610	947.0	098AM24300M
	M30 × 100	24	5770	512.0	098AM30100M
	M30 × 150	24	5770	744.0	098AM30150M
	M30 × 200	24	5770	976.0	098AM30200M
	M30 × 250	24	5770	1115.0	098AM30250M
	M30 × 300	24	5770	1420.0	098AM30300M

GEWINDESTANGE FÜR FESTE STELLFÜßE

THREADED ROD FOR PIVOT FEET

Ausführung	Edelstahl	***Model***	*Stainless Steel*
Beschreibung	Gewindestange für feste, nivellierbare Stellfüße	***Description***	*Threaded rod for pivot leveling feet*
Material	Edelstahl 1.4306	***Material***	*Stainless steel SS309*
Verbindung	Schwenkbereich ±4°	***Screw joint***	*Swiveling range ±4°*
Liefereinheit	10 Stück	***Pack Quantity***	*10 pieces*
Extras	weitere Längen und Größen auf Anfrage	***Specials***	*Other lengths and sizes on request*
Hinweis	*1. für feste Stellfüße: Lieferung inkl.Montagesatz 098XAES03 *2. für feste Schwerlastfüße: Lieferung inkl. Montagesatz 098XAKE	***Tip***	**1. For pivot feet: Assembly set 098XAES03 included *2. For heavy-duty pivot feet: Assembly set or 098XAKE included*

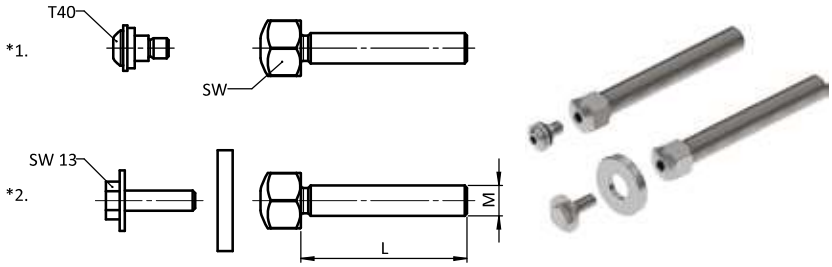

Gewindestange für feste Stellfüße *Threaded Rod for Pivot Feet*	M × L [mm]	SW [mm]	Tragkraft [kg] *Max. Load [kg]*	Gewicht [g] *Weight [g]*	Teil-Nr. *Part #*
Edelstahl *Stainless steel*	M12 × 66	22	770	70.0	098AM12066E
	M12 × 100	22	770	94.0	098AM12100E
	M12 × 125	22	770	127.0	098AM12125E
	M12 × 150	22	770	130.0	098AM12150E
	M16 × 66	22	1450	112.0	098AM16066E
	M16 × 100	22	1450	152.0	098AM16100E
	M16 × 125	22	1450	173.0	098AM16125E
	M16 × 150	22	1450	235.0	098AM16150E
	M16 × 200	22	1450	315.0	098AM16200E
	M16 × 250	22	1450	394.0	098AM16250E
	M20 × 100	22	2430	237.0	098AM20100E
	M20 × 125	22	2430	255.0	098AM20125E
	M20 × 150	22	2430	341.0	098AM20150E
	M20 × 200	22	2430	447.0	098AM20200E
	M20 × 250	22	2430	542.0	098AM20250E
	M24 × 100	24	3610	342.0	098AM24100E
	M24 × 150	24	3610	477.0	098AM24150E
	M24 × 200	24	3610	631.0	098AM24200E
	M24 × 300	24	3610	947.0	098AM24300E
	M30 × 100	24	5770	512.0	098AM30100E
	M30 × 150	24	5770	744.0	098AM30150E
	M30 × 200	24	5770	976.0	098AM30200E
	M30 × 250	24	5770	1115.0	098AM30250E
	M30 × 300	24	5770	1420.0	098AM30300E

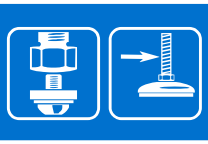

UNC-GEWINDESTANGE FÜR FESTE STELLFÜßE

Ausführung	Stahl
Beschreibung	Gewindestange für feste, nivellierbare Stellfüße
Material	Stahl, verzinkt
Verbindung	Schwenkbereich ±4°
Liefereinheit	10 Stück
Extras	weitere Längen und Größen auf Anfrage
Hinweis	*1. für feste Stellfüße: Lieferung inkl. Montagesatz 098XAMS03 *2. für feste Schwerlastfüße: Lieferung inkl. Montagesatz 098XAUM

UNC THREADED ROD FOR PIVOT FEET

Model	*Steel*
Description	*Threaded rod for pivot leveling feet*
Material	*Steel, zinc plated*
Screw joint	*Swiveling range ±4°*
Pack Quantity	*10 pieces*
Specials	*Other lengths and sizes on request*
Tip	**2. For pivot feet: Assembly set 098XAMS03 included* **2. For heavy-duty pivot feet: Assembly set 098XAUM included*

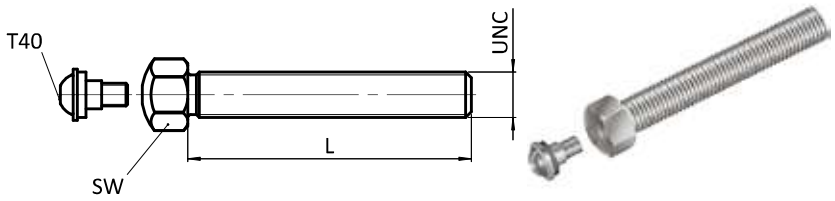

UNC-Gewindestange für feste Stellfüße *UNC Threaded Rod for Pivot Feet*	SW [mm]	UNC × L [in]	Tragkraft [kg] *Max. Load [kg]*	Gewicht [g] *Weight [g]*	Teil-Nr. *Part #*
Stahl, verzinkt *Steel, zinc plated*	22 - 7/8"	1/2-13 UNC × 3"	770	108.0	**098AU1/2-3M**
	22 - 7/8"	1/2-13 UNC × 4"	770	128.0	**098AU1/2-4M**
	22 - 7/8"	1/2-13 UNC × 5"	770	147.0	**098AU1/2-5M**
	22 - 7/8"	1/2-13 UNC × 6"	770	168.0	**098AU1/2-6M**
	22 - 7/8"	5/8-11 UNC × 3"	1450	121.0	**098AU5/8-3M**
	22 - 7/8"	5/8-11 UNC × 4"	1450	149.0	**098AU5/8-4M**
	22 - 7/8"	5/8-11 UNC × 5"	1450	207.0	**098AU5/8-5M**
	22 - 7/8"	5/8-11 UNC × 6"	1450	239.0	**098AU5/8-6M**
	22 - 7/8"	5/8-11 UNC × 8"	1450	303.0	**098AU5/8-8M**
	22 - 7/8"	3/4-10 UNC × 4"	2430	239.0	**098AU3/4-4M**
	22 - 7/8"	3/4-10 UNC × 5"	2430	281.0	**098AU3/4-5M**
	22 - 7/8"	3/4-10 UNC × 6"	2430	328.0	**098AU3/4-6M**
	22 - 7/8"	3/4-10 UNC × 8"	2430	424.0	**098AU3/4-8M**
	22 - 7/8"	1-8 UNC × 4"	3610	342.0	**098AU1-4M**
	22 - 7/8"	1-8 UNC × 6"	3610	478.0	**098AU1-6M**
	22 - 7/8"	1-8 UNC × 8"	3610	631.0	**098AU1-8M**

UNC-GEWINDESTANGE FÜR FESTE STELLFÜßE

Ausführung	Edelstahl
Beschreibung	Gewindestange für feste, nivellierbare Stellfüße
Material	Edelstahl 1.4306
Verbindung	Schwenkbereich ±4°
Liefereinheit	10 Stück
Extras	weitere Längen und Größen auf Anfrage
Hinweis	*1. für feste Stellfüße: Lieferung inkl. Montagesatz 098XAES03 *2. für feste Schwerlastfüße: Lieferung inkl. Montagesatz 098XAUE

UNC THREADED ROD FOR PIVOT FEET

Model	*Stainless Steel*
Description	*Threaded rod for pivot leveling feet*
Material	*Stainless steel SS309*
Screw joint	*Swiveling range ±4°*
Pack Quantity	*10 pieces*
Specials	*Other lengths and sizes on request*
Tip	**2. For pivot feet: Assembly set 098XAES03 included* **2. For heavy-duty pivot feet: Assembly set 098XAUE included*

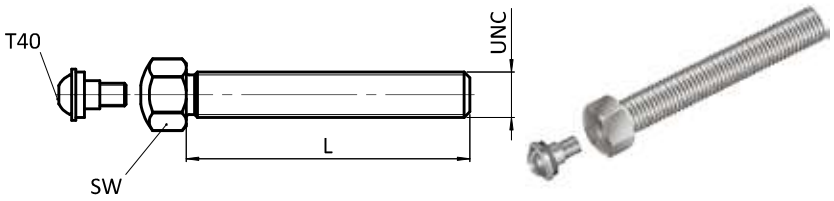

UNC-Gewindestange für feste Stellfüße *UNC Threaded Rod for Pivot Feet*	SW [mm]	UNC × L [in]	Tragkraft [kg] *Max. Load [kg]*	Gewicht [g] *Weight [g]*	Teil-Nr. *Part #*
Edelstahl *Stainless steel*	22 - 7/8"	1/2-13 UNC × 3"	770	108.0	**098AU1/2-3E**
	22 - 7/8"	1/2-13 UNC × 4"	770	128.0	**098AU1/2-4E**
	22 - 7/8"	1/2-13 UNC × 5"	770	147.0	**098AU1/2-5E**
	22 - 7/8"	1/2-13 UNC × 6"	770	168.0	**098AU1/2-6E**
	22 - 7/8"	5/8-11 UNC × 3"	1450	121.0	**098AU5/8-3E**
	22 - 7/8"	5/8-11 UNC × 4"	1450	149.0	**098AU5/8-4E**
	22 - 7/8"	5/8-11 UNC × 5"	1450	207.0	**098AU5/8-5E**
	22 - 7/8"	5/8-11 UNC × 6"	1450	239.0	**098AU5/8-6E**
	22 - 7/8"	5/8-11 UNC × 8"	1450	303.0	**098AU5/8-8E**
	22 - 7/8"	3/4-10 UNC × 4"	2430	239.0	**098AU3/4-4E**
	22 - 7/8"	3/4-10 UNC × 5"	2430	281.0	**098AU3/4-5E**
	22 - 7/8"	3/4-10 UNC × 6"	2430	328.0	**098AU3/4-6E**
	22 - 7/8"	3/4-10 UNC × 8"	2430	424.0	**098AU3/4-8E**
	22 - 7/8"	1-8 UNC × 4"	3610	342.0	**098AU1-4E**
	22 - 7/8"	1-8 UNC × 6"	3610	478.0	**098AU1-6E**
	22 - 7/8"	1-8 UNC × 8"	3610	631.0	**098AU1-8E**
	22 - 7/8"	1 1/4-7 UNC × 4"	5770	512.0	**098AU11/4-4E**
	22 - 7/8"	1 1/4-7 UNC × 6"	5770	744.0	**098AU11/4-6E**
	22 - 7/8"	1 1/4-7 UNC × 8"	5770	977.0	**098AU11/4-8E**

ANTI-SLIP-PLATTE

Ausführung	für feste Stellfüße
Beschreibung	verhindert das Verrutschen von Stellfüßen auf glatten Industrieböden und kann Vibrationen dämpfen
Material	thermoplastisches Elastomer, ≈70 Shore A
Eigenschaften	beständig gegen Öl und Wasser (bis 60 °C)
Liefereinheit	10 Stück
Extras	elektrostatisch entladend auf Anfrage
Hinweis	*auch für Teller mit Anschraubbohrungen

ANTI-SLIP PLATE

Model	*For pivot feet*
Description	*Prevents movement of leveling feet on slippery surfaces and absorbs some vibration*
Material	*Thermoplastic elastomer, ≈70 Shore A*
Specification	*Water and oil resistant (up to 60 °C)*
Pack Quantity	*10 pieces*
Specials	*electrostatically discharging on request*
Tip	**also for bases with bolt down holes*

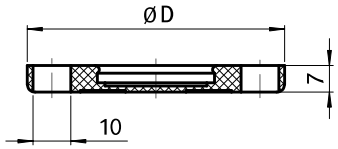



Anti-Slip-Platte *Anti-slip Plate*	D [mm]	für Teller *for Base*	Gewicht [g] *Weight [g]*	Teil-Nr. *Part #*
	41	50	6.5	098AG050
	49	60	12.0	098AG060
	49	*60	12.0	098AG060B
mit zentraler Durchgangsbohrung Ø 15 mm *With central Ø 15 mm bore*	49	60	6.5	098AG060S01
	68	80	23.0	098AG080
	68	*80	23.0	098AG080B
	87	*100	37.0	098AG100B
	107	*120	60.0	098AG120B

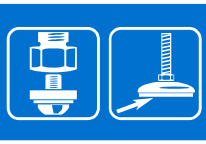

ANTI-SLIP-PLATTE

Ausführung	für feste Quadrat-Stellfüße
Beschreibung	verhindert das Verrutschen von Stellfüßen auf glatten Industrieböden und kann Vibrationen dämpfen
Material	thermoplastisches Elastomer, ≈70 Shore A
Eigenschaften	beständig gegen Öl und Wasser (bis 60 °C)
Liefereinheit	10 Stück
Extras	elektrostatisch entladend auf Anfrage

ANTI-SLIP PLATE

Model	*For square pivot feet*
Description	*Prevents movement of leveling feet on slippery surfaces and absorbs some vibration*
Material	*Thermoplastic elastomer, ≈70 Shore A*
Specification	*Water and oil resistant (up to 60 °C)*
Pack Quantity	*10 pieces*
Specials	*electrostatically discharging on request*

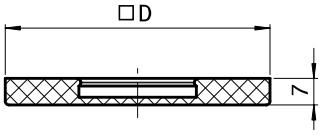



Anti-Slip-Platte *Anti-slip Plate*	D [mm]	für Teller *for Base*	Gewicht [g] *Weight [g]*	Teil-Nr. *Part #*
	50	60	24.0	098AVG060
	70	80	34.0	098AVG080
	89	100	44.0	098AVG100

ANTI-SLIP-PLATTE

Ausführung	für Schwerlastfüße
Beschreibung	verhindert das Verrutschen von Stellfüßen auf glatten Industrieböden und kann Vibrationen dämpfen
Material	thermoplastisches Elastomer, ≈70 Shore A
Eigenschaften	beständig gegen Öl und Wasser (bis 60 °C)
Liefereinheit	10 Stück
Extras	elektrostatisch entladend auf Anfrage

ANTI-SLIP PLATE

Model	*For heavy-duty feet*
Description	*Prevents movement of leveling feet on slippery surfaces and absorbs some vibration*
Material	*Thermoplastic elastomer, ≈70 Shore A*
Specification	*Water and oil resistant (up to 60 °C)*
Pack Quantity	*10 pieces*
Specials	*electrostatically discharging on request*

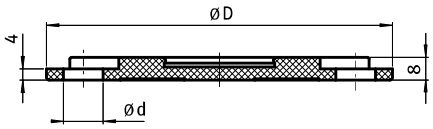



Anti-Slip-Platte *Anti-slip Plate*	D [mm]	für Teller *for Base*	Gewicht [g] *Weight [g]*	Teil-Nr. *Part #*
	122	125	88.0	**098AG125B**
	174	175	222.0	**098AG175B**

FESTER STELLFUß – GLOCKE

PIVOT FOOT – BELL

Ausführung	Stahl, verzinkt	***Model***	*Steel, zinc plated*
Beschreibung	fester, nivellierbarer Stellfuß zum Ausgleich von Bodenunebenheiten, elektrostatisch entladend, mit Mutter DIN 439 (ISO 4035) Form B; Lieferung montiert	***Description***	*A leveling foot for slightly uneven floors, electrostatically discharging, with nut DIN 439 (ISO 4035) form B; factory assembled*
Material	Teller: Stahl, verzinkt Gewindestange: Stahl, verzinkt Mutter: Stahl, verzinkt	***Material***	*Base: Steel, zinc plated* *Threaded rod: Steel, zinc plated* *Nut: Steel, zinc plated*
Liefereinheit	10 Stück	***Pack Quantity***	*10 pieces*
Hinweis	passende Anti-Slip Platte siehe Seite 64	***Tip***	*Compatible anti-slip plate see page 64*

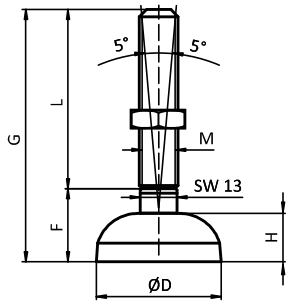





Teller *Base*	D [mm]	F [mm]	H [mm]	L [mm]	M × G [mm]	Tragkraft [kg] *Max. Load [kg]*	Gewicht [g] *Weight [g]*	Profil *Profile*	Teil-Nr. *Part #*
45	44	25.7	17.0	59.3	M12 × 85	1000	151.0	B	9AB045M12085MN
45	44	25.7	17.0	134.3	M12 × 160	1000	190.0	B	9AB045M12160MN
45	44	27.0	17.0	118.0	M16 × 145	1000	273.0	B	9AB045M16145MN
60	58	28.5	20.0	59.5	M12 × 88	1000	186.0	B	9AB060M12085MN
90	90	29.5	20.0	55.5	M16 × 85	2000	423.0	B	9AB090M16085MN
90	90	29.5	20.0	115.5	M16 × 145	2000	494.0	B	9AB090M16145MN
90	90	29.5	20.0	170.5	M16 × 200	2000	567.0	B	9AB090M16200MN

ANTI-SLIP-PLATTE

Ausführung	für feste Stellfüße – Glocke
Beschreibung	verhindert das Verrutschen von Stellfüßen auf glatten Industrieböden und kann Vibrationen dämpfen
Material	Polyurethan, ≈70 - 80 Shore A
Farbe	natur opak, schwarz
Eigenschaften	beständig gegen Öl und Wasser (bis 60 °C)
Liefereinheit	10 Stück
Extras	weitere Farben auf Anfrage

ANTI-SLIP PLATE

Model	*For pivot feet – bell*
Description	*Prevents movement of leveling feet on slippery surfaces and absorbs some vibration*
Material	*Polyurethane, ≈70 - 80 Shore A*
Color	*Natural opaque, black*
Specification	*Water and oil resistant (up to 60 °C)*
Pack Quantity	*10 pieces*
Specials	*Other colors on request*

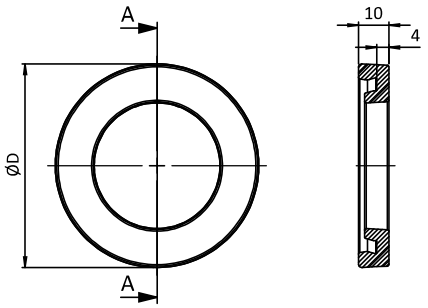



Anti-Slip-Platte *Anti-slip Plate*	D [mm]	für Teller *for Base*	Gewicht [g] *Weight [g]*	Teil-Nr. *Part #*
natur opak *Natural opaque*	52.0	45	13.0	**098ABG045**
	67.3	60	20.0	**098ABG060**
	97.3	90	29.0	**098ABG090**
elektrostatisch entladend, schwarz *electrostatically discharging, black*	52.0	45	13.0	**098ABG045S01**
	67.3	60	20.5	**098ABG060S01**
	97.3	90	30.0	**098ABG090S01**

TELLER FÜR ECO-STELLFÜßE

Ausführung	Kunststoff PA
Beschreibung	preiswerter, nivellierbarer Stellfuß zum Ausgleich von Bodenunebenheiten
Material	Kunststoff PA, glaskugelverstärkt
Farbe	schwarz
Liefereinheit	100 Stück
Extras	elektrostatisch entladend, weitere Größen, weitere Farben, geklebte Anti-Slip-Platte auf Anfrage
Hinweis	passende Gewindestange siehe Seite 68, passende Mutter siehe Seite 80 f., passende Anti-Slip-Platte siehe Seite 70; (ECO-Stellfüße werden immer montiert geliefert)

BASE FOR ECO FEET

Model	*Plastic PA*
Description	*Economical leveling foot for stable positioning on slightly uneven floors*
Material	*Plastic PA, glass ball reinforced*
Color	*Black*
Pack Quantity	*100 pieces*
Specials	*electrostatically discharging, other sizes, other colors, glued anti-slip plate on request*
Tip	*Compatible threaded rod see page 68, Compatible nut see page 80 et sq., Compatible anti-slip-plate see page 70; (ECO feet are provided factory assembled)*

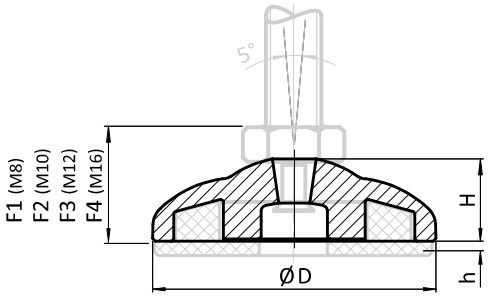





Teller *Base*	Teller für ECO-Stellfüße *Base for ECO Feet*	D [mm]	F1 [mm]	F2 [mm]	F3 [mm]	F4 [mm]	H [mm]	Tragkraft [kg] *Max. Load [kg]*	Gewicht [g] *Weight [g]*	Teil-Nr. *Part #*
30	ohne Anti-Slip-Platte *Without anti-slip plate*	29	16.0	16.5	17.5	20.0	11.5	1500	5.0	098E030K
40	ohne Anti-Slip-Platte *Without anti-slip plate*	39	16.5	17.0	18.0	20.5	12.0	1500	8.0	098E040K
50	ohne Anti-Slip-Platte *Without anti-slip plate*	50	19.8	20.3	21.3	23.8	15.3	1500	16.0	098E050K
30	mit Anti-Slip-Platte *With anti-slip plate*	29	16.0	16.5	17.5	20.0	11.5	1500	9.0	098E030KG
40	mit Anti-Slip-Platte *With anti-slip plate*	39	16.5	17.0	18.0	20.5	12.0	1500	14.0	098E040KG
50	mit Anti-Slip-Platte *With anti-slip plate*	50	19.8	20.3	21.3	23.8	15.3	1500	26.0	098E050KG

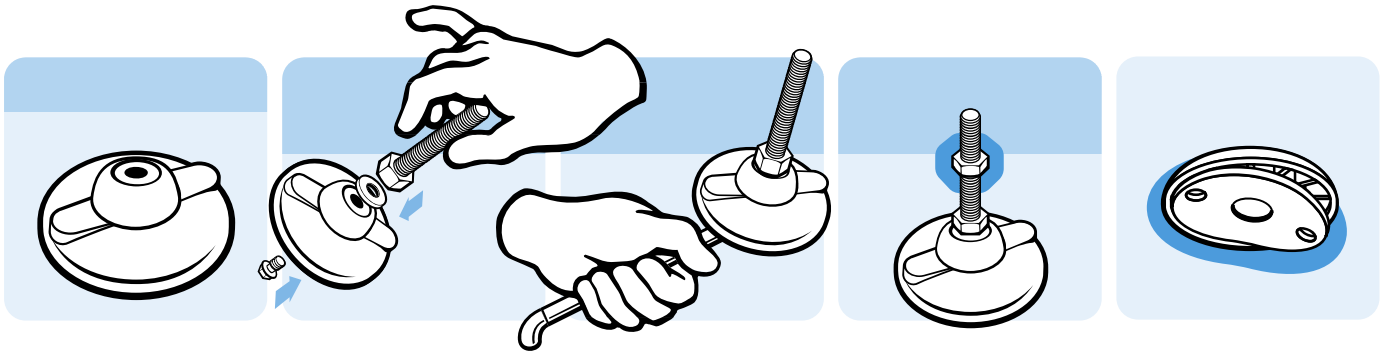

TELLER FÜR ECO-STELLFÜßE

Ausführung Zinkdruckguss
Beschreibung preiswerter, nivellierbarer Stellfuß zum Ausgleich von Bodenunebenheiten
Material Zinkdruckguss
Liefereinheit 100 Stück
Extras weitere Oberflächen, weitere Größen, weitere Farben, geklebte Anti-Slip-Platte auf Anfrage
Hinweis passende Gewindestange siehe Seite 68, passende Mutter siehe Seite 80 f., passende Anti-Slip-Platte siehe Seite 70; (ECO-Stellfüße werden immer montiert geliefert)

BASE FOR ECO FEET

Model *Zinc die-cast*
Description *Economical leveling foot for strong positioning on slightly uneven floors*
Material *Zinc die-cast*
Pack Quantity *100 pieces*
Specials *Other surfaces, other sizes, other colors, glued anti-slip plate on request*
Tip *Compatible threaded rod see page 68, Compatible nut see page 80 et sq., Compatible anti-slip-plate see page 70; (ECO feet are provided factory assembled)*

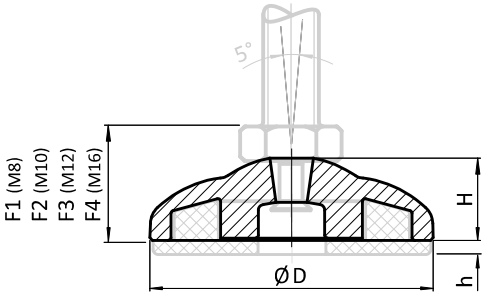





Teller *Base*	Teller für ECO-Stellfüße *Base for ECO Feet*	D [mm]	F1 [mm]	F2 [mm]	F3 [mm]	F4 [mm]	H [mm]	Oberfläche	Tragkraft [kg] *Max. Load [kg]*	Gewicht [g] *Weight [g]*	Teil-Nr. *Part #*
30	ohne *Without anti-slip plate*	29	16.0	16.5	17.5	20.0	11.5	schwarz *Black*	1600	20.0	098E030ZS
30	ohne *Without anti-slip plate*	29	16.0	16.5	17.5	20.0	11.5	verzinkt *Zinc plated*	1600	20.0	098E030ZV
40	ohne *Without anti-slip plate*	39	16.5	17.0	18.0	20.5	12.0	schwarz *Black*	1800	38.0	098E040ZS
40	ohne *Without anti-slip plate*	39	16.5	17.0	18.0	20.5	12.0	verzinkt *Zinc plated*	1800	38.0	098E040ZV
50	ohne *Without anti-slip plate*	50	19.0	19.5	20.5	23.0	14.5	schwarz *Black*	2000	60.0	098E050ZS
50	ohne *Without anti-slip plate*	50	19.0	19.5	20.5	23.0	14.5	verzinkt *Zinc plated*	2000	60.0	098E050ZV
30	mit *With anti-slip plate*	29	16.0	16.5	17.5	20.0	11.5	schwarz *Black*	1600	24.0	098E030ZSG
30	mit *With anti-slip plate*	29	16.0	16.5	17.5	20.0	11.5	verzinkt *Zinc plated*	1600	24.0	098E030ZVG
40	mit *With anti-slip plate*	39	16.5	17.0	18.0	20.5	12.0	schwarz *Black*	1800	44.0	098E040ZSG
40	mit *With anti-slip plate*	39	16.5	17.0	18.0	20.5	12.0	verzinkt *Zinc plated*	1800	44.0	098E040ZVG
50	mit *With anti-slip plate*	50	19.0	19.5	20.5	23.0	14.5	schwarz *Black*	2000	70.0	098E050ZSG
50	mit *With anti-slip plate*	50	19.0	19.5	20.5	23.0	14.5	verzinkt *Zinc plated*	2000	70.0	098E050ZVG

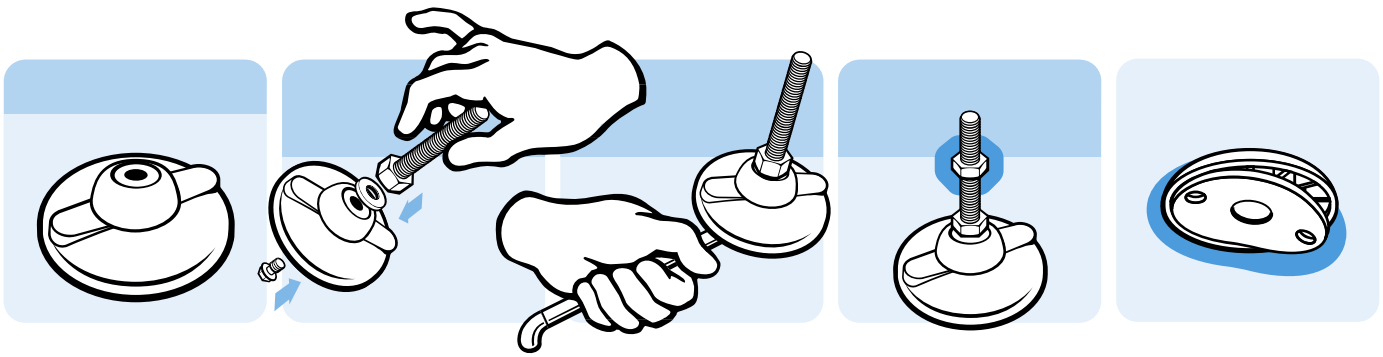

TELLER FÜR ECO-STELLFÜßE

Ausführung	Edelstahl
Beschreibung	preiswerter, nivellierbarer Stellfuß zum Ausgleich von Bodenunebenheiten
Material	Edelstahl 1.4401
Liefereinheit	100 Stück
Extras	weitere Größen, geklebte Anti-Slip-Platte auf Anfrage
Hinweis	passende Gewindestange siehe Seite 68, passende Mutter siehe Seite 80 f., passende Anti-Slip-Platte siehe Seite 70; (ECO-Stellfüße werden immer montiert geliefert)

BASE FOR ECO FEET

Model	*Stainless steel*
Description	*Economical leveling foot for strong positioning on slightly uneven floors*
Material	*Stainless steel SS316*
Pack Quantity	*100 pieces*
Specials	*Other sizes, glued anti-slip plate on request*
Tip	*Compatible threaded rod see page 68, Compatible nut see page 80 et sq., Compatible anti-slip-plate see page 70; (ECO feet are provided factory assembled)*

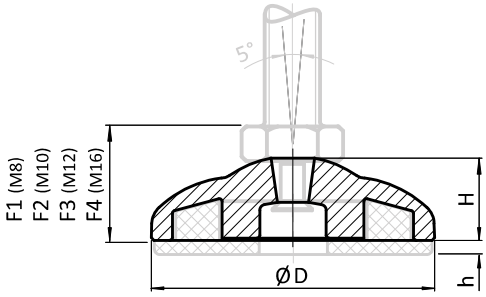





Teller *Base*	Teller für ECO-Stellfüße *Base for ECO Feet*	D [mm]	F1 [mm]	F2 [mm]	F3 [mm]	F4 [mm]	H [mm]	Tragkraft [kg] *Max. Load [kg]*	Gewicht [g] *Weight [g]*	Teil-Nr. *Part #*
30	ohne Anti-Slip-Platte *Without anti-slip plate*	29	16.0	16.5	17.5	20.0	11.5	2200	20.0	**098E030E**
40	ohne Anti-Slip-Platte *Without anti-slip plate*	39	16.5	17.0	18.0	20.5	12.0	2400	38.0	**098E040E**
50	ohne Anti-Slip-Platte *Without anti-slip plate*	50	19.0	19.5	20.5	23.0	14.5	2600	60.0	**098E050E**
30	mit Anti-Slip-Platte *With anti-slip plate*	29	16.0	16.5	17.5	20.0	11.5	2200	24.0	**098E030EG**
40	mit Anti-Slip-Platte *With anti-slip plate*	39	16.5	17.0	18.0	20.5	12.0	2400	44.0	**098E040EG**
50	mit Anti-Slip-Platte *With anti-slip plate*	50	19.0	19.5	20.5	23.0	14.5	2600	70.0	**098E050EG**

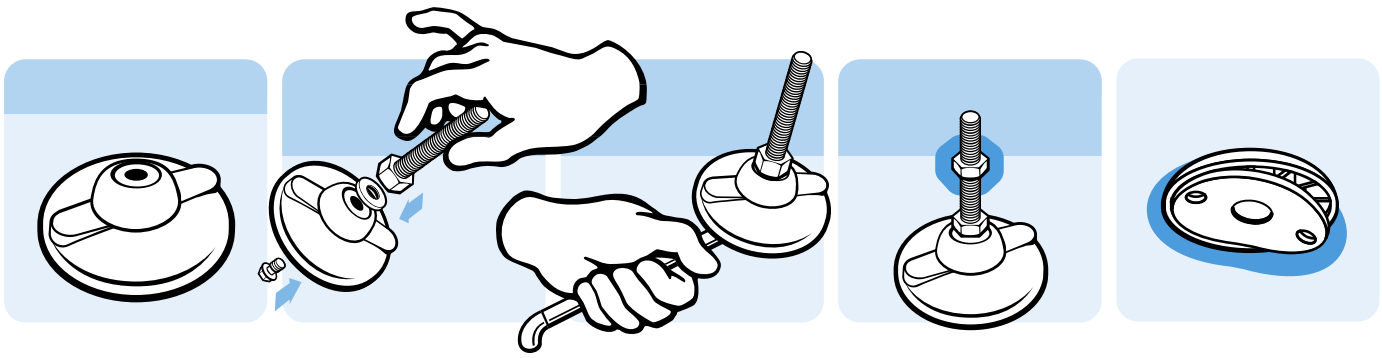

GEWINDESTANGE FÜR ECO-STELLFÜßE

Ausführung	Stahl
Beschreibung	Gewindestange für ECO-Stellfüße
Material	Stahl, verzinkt
Verbindung	Schwenkbereich ±5°
Liefereinheit	100 Stück
Extras	weitere Längen und Größen auf Anfrage
Hinweis	Lieferung inkl. Montagestift 098XEM (ECO-Stellfüße werden immer montiert geliefert)

THREADED ROD FOR ECO FEET

Model	*Steel*
Description	*Threaded rod for ECO feet*
Material	*Steel, zinc plated*
Screw joint	*Swiveling range ±5°*
Pack Quantity	*100 pieces*
Specials	*Other lengths and sizes on request*
Tip	*Mounting pin 098XEM included* *(ECO feet are provided factory assembled)*

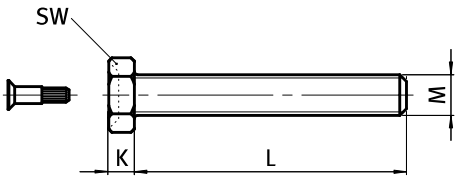



Gewindestange für ECO-Stellfüße *Threaded Rod for ECO Feet*	K [mm]	M × L [mm]	SW [mm]	Tragkraft [kg] *Max. Load [kg]*	Gewicht [g] *Weight [g]*	Teil-Nr. *Part #*
Stahl, verzinkt *Steel, zinc plated*	5.3	M8 × 25	13	350	12.0	098EM08025M
	5.3	M8 × 40	13	350	17.0	098EM08040M
	5.3	M8 × 50	13	350	20.0	098EM08050M
	5.3	M8 × 70	13	350	26.0	098EM08070M
	5.3	M8 × 80	13	350	29.0	098EM08080M
	5.3	M8 × 100	13	350	35.0	098EM08100M
	5.3	M8 × 120	13	350	41.0	098EM08120M
	6.4	M10 × 25	17	470	22.0	098EM10025M
	6.4	M10 × 40	17	470	30.0	098EM10040M
	6.4	M10 × 50	17	470	35.0	098EM10050M
	6.4	M10 × 70	17	470	44.0	098EM10070M
	6.4	M10 × 80	17	470	49.0	098EM10080M
	6.4	M10 × 100	17	470	58.0	098EM10100M
	6.4	M10 × 120	17	470	69.0	098EM10120M
	7.5	M12 × 25	19	770	34.0	098EM12025M
	7.5	M12 × 40	19	770	44.0	098EM12040M
	7.5	M12 × 50	19	770	51.0	098EM12050M
	7.5	M12 × 70	19	770	65.0	098EM12070M
	7.5	M12 × 80	19	770	72.0	098EM12080M
	7.5	M12 × 100	19	770	86.0	098EM12100M
	7.5	M12 × 120	19	770	100.0	098EM12120M
	10.0	M16 × 40	24	1450	87.0	098EM16040M
	10.0	M16 × 50	24	1450	99.0	098EM16050M
	10.0	M16 × 70	24	1450	123.0	098EM16070M
	10.0	M16 × 100	24	1450	165.0	098EM16100M
	10.0	M16 × 150	24	1450	231.0	098EM16150M

GEWINDESTANGE FÜR ECO-STELLFÜßE

Ausführung	Edelstahl
Beschreibung	Gewindestange für ECO-Stellfüße
Material	Edelstahl 1.4302
Verbindung	Schwenkbereich ±5°
Liefereinheit	100 Stück
Extras	weitere Längen und Größen auf Anfrage
Hinweis	Lieferung inkl. Montagestift 098XEE (ECO-Stellfüße werden immer montiert geliefert)

THREADED ROD FOR ECO FEET

Model	*Stainless steel*
Description	*Threaded rod for ECO feet*
Material	*Stainless steel SS305*
Screw joint	*Swiveling range ±5°*
Pack Quantity	*100 pieces*
Specials	*Other lengths and sizes on request*
Tip	*Mounting pin 098XEE included* *(ECO feet are provided factory assembled)*

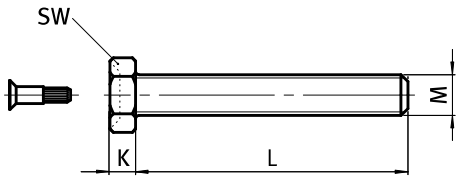



Gewindestange für ECO-Stellfüße *Threaded Rod for ECO Feet*	K [mm]	M × L [mm]	SW [mm]	Tragkraft [kg] *Max. Load [kg]*	Gewicht [g] *Weight [g]*	Teil-Nr. *Part #*
Edelstahl *Stainless steel*	5.3	M8 × 25	13	350	12.0	098EM08025E
	5.3	M8 × 40	13	350	17.0	098EM08040E
	5.3	M8 × 50	13	350	20.0	098EM08050E
	5.3	M8 × 70	13	350	26.0	098EM08070E
	5.3	M8 × 80	13	350	29.0	098EM08080E
	5.3	M8 × 100	13	350	35.0	098EM08100E
	5.3	M8 × 120	13	350	41.0	098EM08120E
	6.4	M10 × 25	17	470	22.0	098EM10025E
	6.4	M10 × 40	17	470	30.0	098EM10040E
	6.4	M10 × 50	17	470	35.0	098EM10050E
	6.4	M10 × 70	17	470	44.0	098EM10070E
	6.4	M10 × 80	17	470	49.0	098EM10080E
	6.4	M10 × 100	17	470	58.0	098EM10100E
	6.4	M10 × 120	17	470	69.0	098EM10120E
	7.5	M12 × 25	19	770	34.0	098EM12025E
	7.5	M12 × 40	19	770	44.0	098EM12040E
	7.5	M12 × 50	19	770	51.0	098EM12050E
	7.5	M12 × 70	19	770	65.0	098EM12070E
	7.5	M12 × 80	19	770	72.0	098EM12080E
	7.5	M12 × 100	19	770	86.0	098EM12100E
	7.5	M12 × 120	19	770	100.0	098EM12120E
	10.0	M16 × 40	24	1450	87.0	098EM16040E
	10.0	M16 × 50	24	1450	99.0	098EM16050E
	10.0	M16 × 70	24	1450	123.0	098EM16070E
	10.0	M16 × 100	24	1450	165.0	098EM16100E
	10.0	M16 × 150	24	1450	231.0	098EM16150E

ANTI-SLIP-PLATTE

Ausführung	für ECO Füße
Beschreibung	verhindert das Verrutschen von Stellfüßen auf glatten Industrieböden und kann Vibrationen dämpfen
Material	thermoplastisches Elastomer, ≈70 Shore A
Eigenschaften	beständig gegen Öl und Wasser (bis 60 °C)
Liefereinheit	10 Stück
Extras	elektrostatisch entladend auf Anfrage

ANTI-SLIP PLATE

Model	*for ECO Feet*
Description	*Prevents movement of leveling feet on slippery surfaces and absorbs some vibration*
Material	*Thermoplastic elastomer, ≈70 Shore A*
Specification	*Water and oil resistant (up to 60 °C)*
Pack Quantity	*10 pieces*
Specials	*electrostatically discharging on request*

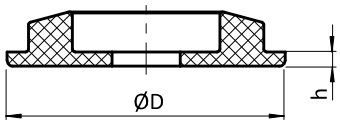



Anti-Slip-Platte *Anti-slip Plate*	D [mm]	H [mm]	für Teller *for Base*	Gewicht [g] *Weight [g]*	Teil-Nr. *Part #*
	28	2	30	4.0	**098EG030**
	38	2	40	6.0	**098EG040**
	49	2	50	10.0	**098EG050**

TELLER FÜR STARRE SCHWERLASTFÜßE

Ausführung	Kunststoff PA, mit Anschraubbohrungen
Beschreibung	starrer, nivellierbarer Stellfuß für schwere Maschinen
Material	Kunststoff PA, glaskugelverstärkt
Farbe	schwarz
Liefereinheit	1 Stück
Extras	elektrostatisch entladend, weitere Größen, weitere Farben, angeschraubte oder geklebte Anti-Slip-Platte auf Anfrage; als montierter Stellfuß auf Anfrage
Hinweis	passende Gewindestange siehe Seite 72, passende Mutter siehe Seite 80 f., passende Anti-Slip Platte siehe Seite 44

BASE FOR HEAVY-DUTY FIXED FEET

Model	*Plastic PA, with bolt-down holes*
Description	*Leveling foot for a strong positioning of heavy machinery on the floor*
Material	*Plastic PA, glass ball reinforced*
Color	*Black*
Pack Quantity	*1 piece*
Specials	*electrostatically discharging, other sizes, other colors, bolt-on or glued anti-slip plate on request; as factory assembled leveling foot on request*
Tip	*Compatible threaded rod see page 72, compatible nut see page 80 et sq. compatible anti-slip plate see page 44*

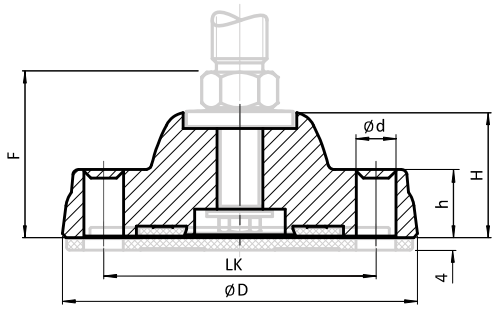





Teller *Base*	Teller für starre Schwerlastfüße *Base for Heavy-duty Fixed Feet*	D [mm]	F [mm]	H [mm]	LK [mm]	Tragkraft [kg] *Max. Load [kg]*	Gewicht [g] *Weight [g]*	Teil-Nr. *Part #*
125	ohne Anti-Slip-Platte *Without anti-slip plate*	125	57.5	44	96	1800	250.0	098K125KBZ
175	ohne Anti-Slip-Platte *Without anti-slip plate*	175	58.5	45	135	2500	350.0	098K175KBZ
125	mit Anti-Slip-Platte *With anti-slip plate*	125	57.5	44	96	1800	338.0	098K125KBZG
175	mit Anti-Slip-Platte *With anti-slip plate*	175	58.5	45	135	2500	572.0	098K175KBZG

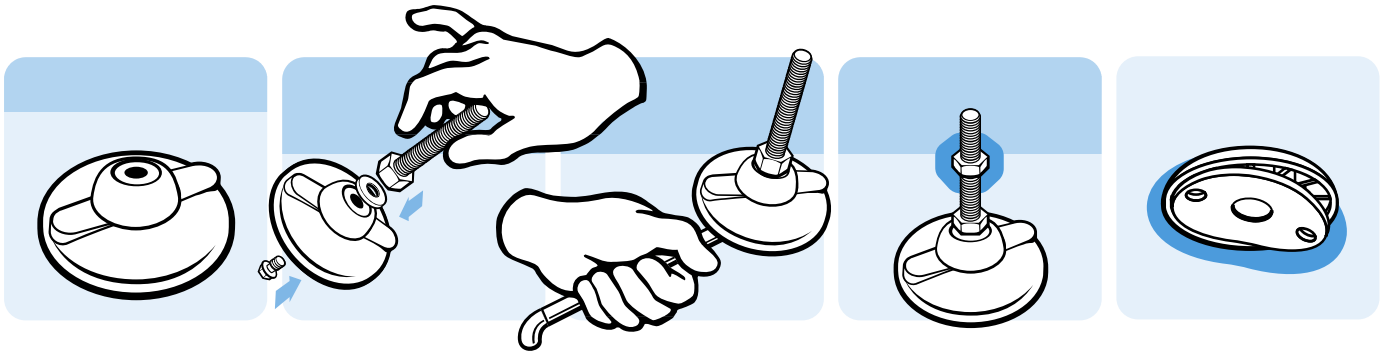

GEWINDESTANGE FÜR STARRE SCHWERLASTFÜßE

Ausführung	Stahl
Beschreibung	Gewindestange für starre Schwerlastfüße
Material	Stahl, verzinkt
Verbindung	starr
Liefereinheit	1 Stück
Extras	weitere Längen und Größen auf Anfrage
Hinweis	Lieferung inkl. Montagesatz 098XKM

THREADED ROD FOR HEAVY-DUTY FIXED FEET

Model	*Steel*
Description	*Threaded rod for heavy-duty fixed leveling feet*
Material	*Steel, zinc plated*
Screw joint	*Fixed*
Pack Quantity	*1 piece*
Specials	*Other lengths and sizes on request*
Tip	*Assembly set 098XKM included*

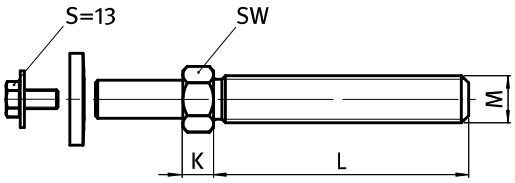



Gewindestange für starre Schwerlastfüße *Threaded Rod for Heavy-duty Fixed Feet*	K [mm]	M × L [mm]	SW [mm]	Tragkraft [kg] *Max. Load [kg]*	Gewicht [g] *Weight [g]*	Teil-Nr. *Part #*
Stahl, verzinkt *Steel, zinc plated*	12	16 × 100	24	1450	236.0	098KM16100M
	12	16 × 150	24	1450	303.0	098KM16150M
	12	16 × 200	24	1450	370.0	098KM16200M
	12	20 × 100	24	2430	314.0	098KM20100M
	12	20 × 150	24	2430	400.0	098KM20150M
	12	20 × 200	24	2430	521.0	098KM20200M
	12	24 × 100	24	3610	404.0	098KM24100M
	12	24 × 150	24	3610	555.0	098KM24150M
	12	24 × 200	24	3610	705.0	098KM24200M
	12	30 × 100	24	5770	579.0	098KM30100M
	12	30 × 150	24	5770	818.0	098KM30150M
	12	30 × 200	24	5770	1056.0	098KM30200M

GEWINDESTANGE FÜR STARRE SCHWERLASTFÜßE

THREADED ROD FOR HEAVY-DUTY FIXED FEET

Ausführung	Edelstahl	***Model***	*Stainless steel*
Beschreibung	Gewindestange für starre Schwerlastfüße	***Description***	*Threaded rod for heavy-duty fixed leveling feet*
Material	Edelstahl 1.4302	***Material***	*Stainless steel SS305*
Verbindung	starr	***Screw joint***	*Fixed*
Liefereinheit	1 Stück	***Pack Quantity***	*1 piece*
Extras	weitere Längen und Größen auf Anfrage	***Specials***	*Other lengths and sizes on request*
Hinweis	Lieferung inkl. Montagesatz 098XKE	***Tip***	*Assembly set 098XKE included*

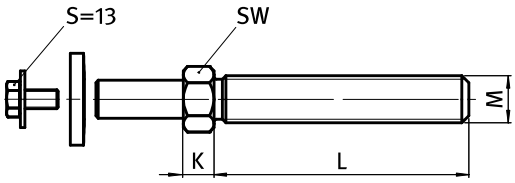



Gewindestange für starre Schwerlastfüße *Threaded Rod for Heavy-duty Fixed Feet*	K [mm]	M × L [mm]	SW [mm]	Tragkraft [kg] *Max. Load [kg]*	Gewicht [g] *Weight [g]*	Teil-Nr. *Part #*
Edelstahl *Stainless steel*	12	16 × 100	24	1450	236.0	**098KM16100E**
	12	16 × 150	24	1450	303.0	**098KM16150E**
	12	16 × 200	24	1450	370.0	**098KM16200E**
	12	20 × 100	24	2430	314.0	**098KM20100E**
	12	20 × 150	24	2430	400.0	**098KM20150E**
	12	20 × 200	24	2430	521.0	**098KM20200E**
	12	24 × 100	24	3610	404.0	**098KM24100E**
	12	24 × 150	24	3610	555.0	**098KM24150E**
	12	24 × 200	24	3610	705.0	**098KM24200E**
	12	30 × 100	24	5770	579.0	**098KM30100E**
	12	30 × 150	24	5770	818.0	**098KM30150E**
	12	30 × 200	24	5770	1056.0	**098KM30200E**

ANTI-SLIP-PLATTE

Ausführung	für Schwerlastfüße
Beschreibung	verhindert das Verrutschen von Stellfüßen auf glatten Industrieböden und kann Vibrationen dämpfen
Material	thermoplastisches Elastomer, ≈70 Shore A
Eigenschaften	beständig gegen Öl und Wasser (bis 60 °C)
Liefereinheit	10 Stück
Extras	elektrostatisch entladend auf Anfrage

ANTI-SLIP PLATE

Model	*For heavy-duty feet*
Description	*Prevents movement of leveling feet on slippery surfaces and absorbs some vibration*
Material	*Thermoplastic elastomer, ≈70 Shore A*
Specification	*Water and oil resistant (up to 60 °C)*
Pack Quantity	*10 pieces*
Specials	*electrostatically discharging on request*

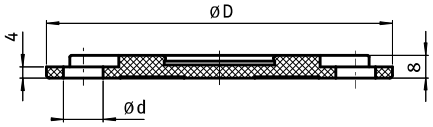



Anti-Slip-Platte *Anti-slip Plate*	D [mm]	für Teller *for Base*	Gewicht [g] *Weight [g]*	Teil-Nr. *Part #*
	122	125	88.0	**098AG125B**
	174	175	222.0	**098AG175B**

TELLER FÜR ENTENFUß 16

BASE FOR DUCK FOOT 16

Ausführung	Aluminiumdruckguss
Beschreibung	stabiler und preiswerter Stellfuß, der für Förderanlagen besonders geeignet ist
Material	Aluminiumdruckguss
Liefereinheit	10 Stück
Hinweis	passende Abdeckkappen siehe Seite 76, bitte verwenden Sie 1 Stück aus diesem Set

Model	*Aluminum die-cast*
Description	*A strong and cost efficient leveling foot commonly used for conveyor systems*
Material	*Aluminum die-cast*
Pack Quantity	*10 pieces*
Tip	*Compatible cover caps see page 76, please use 1 piece out of this set*

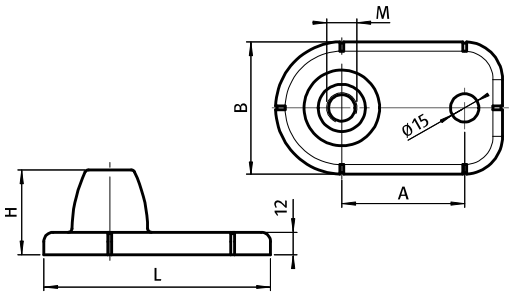



Teller für Entenfuß 16 *Base for Duck Foot 16*	A [mm]	L × B × H [mm]	M	Tragkraft [kg] *Max. Load [kg]*	Gewicht [g] *Weight [g]*	Teil-Nr. *Part #*
	65	119.5 × 70 × 45	M16	400	224.0	**098F16070A**

TELLER FÜR ENTENFUß 20

Ausführung	Aluminiumdruckguss
Beschreibung	stabiler und preiswerter Stellfuß, der für Förderanlagen besonders geeignet ist
Material	Aluminiumdruckguss
Liefereinheit	10 Stück

BASE FOR DUCK FOOT 20

Model	*Aluminum die-cast*
Description	*A strong and cost efficient leveling foot commonly used for conveyor systems*
Material	*Aluminum die-cast*
Pack Quantity	*10 pieces*

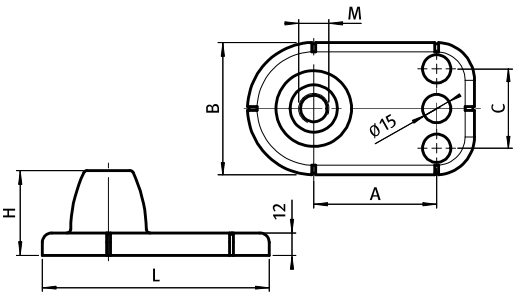



Teller für Entenfuß 20 *Base for Duck Foot 20*	A [mm]	C [mm]	L × B × H [mm]	M	Tragkraft [kg] *Max. Load [kg]*	Gewicht [g] *Weight [g]*	Teil-Nr. *Part #*
	75	55	139.5 × 90 × 50	M20	600	456.2	**098F20090A**
Set Abdeckkappen *Set cover caps*						4.8	**098F01**

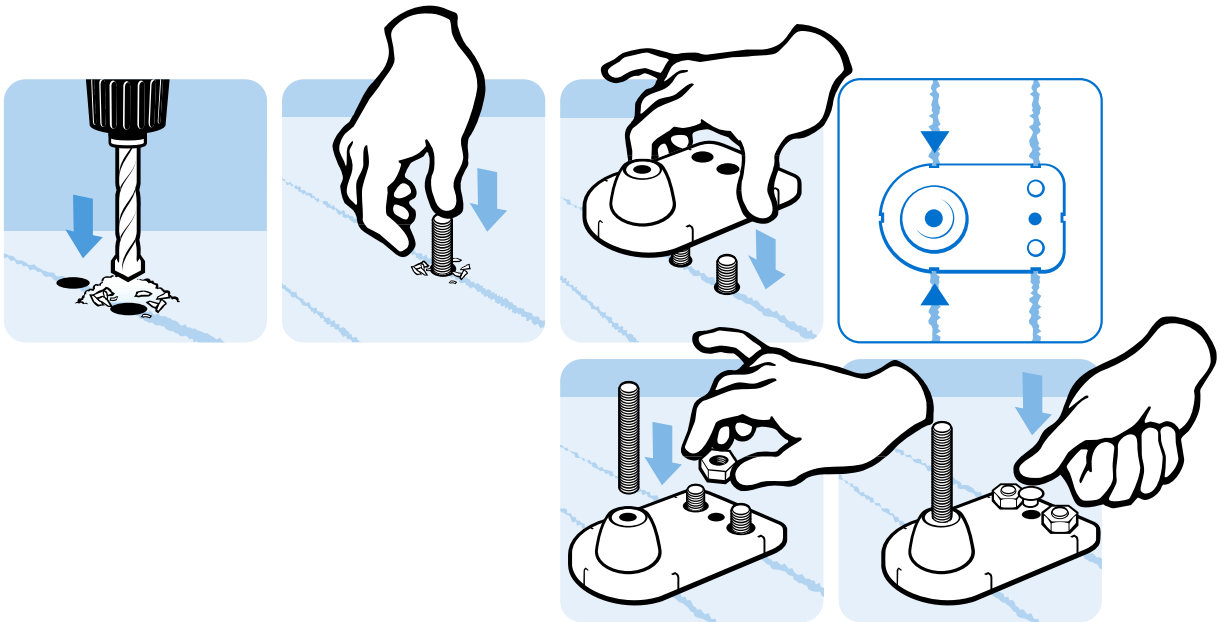

MONTAGESATZ FÜR ENTEN-STELLFUß

Ausführung	Stahl, verzinkt / Edelstahl
Beschreibung	Montagesatz, bestehend aus 2 Muttern DIN 934 und 2 Scheiben DIN 125
Material	Stahl, verzinkt / Edelstahl A2, blank
Liefereinheit	10 Stück

ASSEMBLING SET FOR DUCK FOOT

Model	*Steel, zinc plated / stainless steel*
Description	*Assembling set, including* *2 nuts DIN 934 and* *2 washers DIN 125*
Material	*Steel, zinc plated / stainless steel A2, plain*
Pack Quantity	*10 pieces*



Montagesatz *Assembling Set*	Größe *Size*	Gewicht [g] *Weight [g]*	Teil-Nr. *Part #*
Stahl, verzinkt *Steel, zinc plated*	M16	79.3	**098F16M**
	M20	99.1	**098F20M**
Edelstahl *Stainless steel*	M16	79.3	**098F16E**
	M20	99.1	**098F20E**

ENTEN-STELLFUß

Ausführung	Aluminiumdruckguss
Beschreibung	stabiler und preiswerter Stellfuß, der für Förderanlagen besonders geeignet ist; die Gewindestange ist fixiert
Material	Fußteller: Aluminiumdruckguss Gewindestange: Stahl
Liefereinheit	10 Stück
Hinweis	Passende Mutter siehe Seite 77

DUCK FOOT

Model	*Aluminum die-cast*
Description	*A strong and low cost leveling foot commonly used for conveyor systems; the threaded rod is fixed*
Material	*Base: Aluminum die-cast* *Threaded rod: Steel*
Pack Quantity	*10 pieces*
Tip	*Compatible nut see page 77*

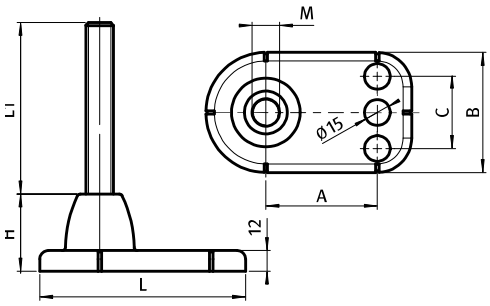



Entenfuß *Duck Foot*	Gewindestange *Threaded Rod*	A [mm]	C [mm]	L × B × H [mm]	L1 [mm]	Tragkraft [kg] *Max. Load [kg]*	Gewicht [g] *Weight [g]*	Teil-Nr. *Part #*
16	Stahl, verzinkt *Steel, zinc plated*	65	-	119.5 × 70 × 45	M16 × 100	400	452.6	9F16070A16100M
16	Stahl, verzinkt *Steel, zinc plated*	65	-	119.5 × 70 × 45	M16 × 150	400	518.1	9F16070A16150M
16	Stahl, verzinkt *Steel, zinc plated*	65	-	119.5 × 70 × 45	M16 × 200	400	581.1	9F16070A16200M
16	Stahl, verzinkt *Steel, zinc plated*	65	-	119.5 × 70 × 45	M16 × 250	400	648.1	9F16070A16250M
16	Stahl, verzinkt *Steel, zinc plated*	65	-	119.5 × 70 × 45	M16 × 300	400	713.6	9F16070A16300M
20	Stahl, verzinkt *Steel, zinc plated*	75	55	139.5 × 90 × 50	M20 × 150	600	900.0	9F20090A20150M
20	Stahl, verzinkt *Steel, zinc plated*	75	55	139.5 × 90 × 50	M20 × 200	600	1023.4	9F20090A20200M
20	Stahl, verzinkt *Steel, zinc plated*	75	55	139.5 × 90 × 50	M20 × 250	600	1146.7	9F20090A20250M
20	Stahl, verzinkt *Steel, zinc plated*	75	55	139.5 × 90 × 50	M20 × 300	600	1270.0	9F20090A20300M
20	Stahl, verzinkt *Steel, zinc plated*	75	55	139.5 × 90 × 50	M20 × 400	600	1516.6	9F20090A20400M
Set Abdeckkappen *Set cover caps*							4.8	098F01

ENTEN-STELLFUß

DUCK FOOT

Ausführung	Aluminiumdruckguss	***Model***	*Aluminum die-cast*
Beschreibung	stabiler und preiswerter Stellfuß, der für Förderanlagen besonders geeignet ist; die Gewindestange ist fixiert	***Description***	*A strong and low cost leveling foot commonly used for conveyor systems; the threaded rod is fixed*
Material	Fußteller: Aluminiumdruckguss Gewindestange: Edelstahl 1.4301	***Material***	*Base: Aluminum die-cast* *Threaded rod: Stainless steel SS304*
Liefereinheit	10 Stück	***Pack Quantity***	*10 pieces*
Hinweis	Passende Mutter siehe 098F16M	***Tip***	*Compatible nut see 098F16M*

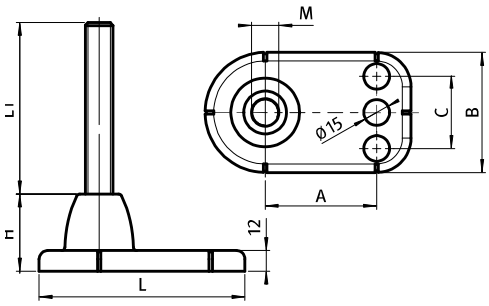



Entenfuß *Duck Foot*	Gewindestange *Threaded Rod*	A [mm]	C [mm]	L × B × H [mm]	L1 [mm]	Tragkraft [kg] *Max. Load [kg]*	Gewicht [g] *Weight [g]*	Teil-Nr. *Part #*
16	Edelstahl *Stainless steel*	65	-	119.5 × 70 × 45	M16 × 100	400	452.6	9F16070A16100E
16	Edelstahl *Stainless steel*	65	-	119.5 × 70 × 45	M16 × 150	400	518.1	9F16070A16150E
16	Edelstahl *Stainless steel*	65	-	119.5 × 70 × 45	M16 × 200	400	581.1	9F16070A16200E
16	Edelstahl *Stainless steel*	65	-	119.5 × 70 × 45	M16 × 250	400	648.1	9F16070A16250E
16	Edelstahl *Stainless steel*	65	-	119.5 × 70 × 45	M16 × 300	400	713.6	9F16070A16300E
20	Edelstahl *Stainless steel*	75	55	139.5 × 90 × 50	M20 × 150	600	900.0	9F20090A20150E
20	Edelstahl *Stainless steel*	75	55	139.5 × 90 × 50	M20 × 200	600	1023.4	9F20090A20200E
20	Edelstahl *Stainless steel*	75	55	139.5 × 90 × 50	M20 × 250	600	1146.7	9F20090A20250E
20	Edelstahl *Stainless steel*	75	55	139.5 × 90 × 50	M20 × 300	600	1270.0	9F20090A20300E
20	Edelstahl *Stainless steel*	75	55	139.5 × 90 × 50	M20 × 400	600	1516.6	9F20090A20400E
Set Abdeckkappen *Set cover caps*							4.8	098F01

MUTTER DIN 439 FÜR GEWINDESTANGE

NUT DIN 439 FOR THREADED ROD

Ausführung	Stahl / Edelstahl	***Model***	*Steel / stainless steel*
Beschreibung	flache Kontermuttern DIN 439 (ISO 4035) Form B für Gewindestangen	***Description***	*Flat jam nuts DIN 439 (ISO 4035) form B for threaded rods*
Material	Stahl, verzinkt / Edelstahl A2, blank	***Material***	*Steel, zinc plated / stainless steel A2, plain*
Liefereinheit	10 / 100 Stück	***Pack Quantity***	*10 / 100 pieces*

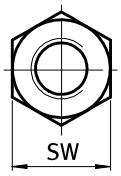

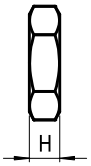



Mutter DIN 439 für Gewindestange *Nut DIN 439 for Threaded Rod*	H [mm]	SW [mm]	Gewinde *Thread*	Liefereinheit [Stück] *Pack Quantity [Pieces]*	Gewicht [g] *Weight [g]*	Teil-Nr. *Part #*
Stahl, verzinkt *Steel, zinc plated*	2.7	8	M5	100	1.0	4DIN439BM5M
	3.2	10	M6	100	1.5	4DIN439BM6M
	4.0	13	M8	100	3.0	4DIN439BM8M
	5.0	17	M10	100	6.0	4DIN439BM10M
	6.0	19	M12	100	9.0	4DIN439BM12M
	7.0	22	M14	100	14.0	4DIN439BM14M
	8.0	24	M16	100	18.0	4DIN439BM16M
	10.0	30	M20	10	33.0	4DIN439BM20M
	12.0	36	M24	10	60.0	4DIN439BM24M
	15.0	46	M30	10	100.0	4DIN439BM30M
Edelstahl *Stainless steel*	2.7	8	M5	100	1.0	4DIN439BM5E
	3.2	10	M6	100	1.5	4DIN439BM6E
	4.0	13	M8	100	3.0	4DIN439BM8E
	5.0	17	M10	100	6.0	4DIN439BM10E
	6.0	19	M12	100	9.0	4DIN439BM12E
	7.0	22	M14	100	14.0	4DIN439BM14E
	8.0	24	M16	100	18.0	4DIN439BM16E
	10.0	30	M20	10	33.0	4DIN439BM20E
	12.0	36	M24	10	60.0	4DIN439BM24E
	15.0	46	M30	10	100.0	4DIN439BM30E

MUTTER DIN 934 FÜR GEWINDESTANGE

Ausführung	Stahl / Edelstahl
Beschreibung	Kontermutter DIN 934 (ISO 4032) für Gewindestangen
Material	Stahl, verzinkt / Edelstahl A2, blank
Liefereinheit	10 Stück

NUT DIN 934 FOR THREADED ROD

Model	*Steel / stainless steel*
Description	*Jam nuts DIN 934 (ISO 4032) for threaded rods*
Material	*Steel, zinc plated / stainless steel A2, plain*
Pack Quantity	*10 pieces*



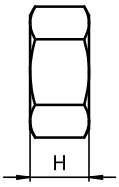



Mutter DIN 934 für Gewindestange *Nut DIN 934 for Threaded Rod*	H [mm]	SW [mm]	Gewinde *Thread*	Gewicht [g] *Weight [g]*	Teil-Nr. *Part #*
Stahl, verzinkt *Steel, zinc plated*	4.7	8	M5	1.2	4DIN934M5M
	5.2	10	M6	1.8	4DIN934M6M
	6.8	13	M8	5.0	4DIN934M8M
	8.4	16	M10	10.0	4DIN934M10M
	10.8	18	M12	15.0	4DIN934M12M
	11.0	22	M14	22.8	4DIN934M14M
	14.8	24	M16	29.2	4DIN934M16M
	18.0	30	M20	53.8	4DIN934M20M
	21.5	36	M24	93.0	4DIN934M24M
	25.6	46	M30	202.0	4DIN934M30M
Edelstahl *Stainless Steel*	4.7	8	M5	1.2	4DIN934M5E
	6.8	13	M8	5.0	4DIN934M8E
	5.2	10	M6	1.8	4DIN934M6E
	8.4	16	M10	10.0	4DIN934M10E
	10.8	18	M12	15.0	4DIN934M12E
	11.0	22	M14	22.8	4DIN934M14E
	14.8	24	M16	29.2	4DIN934M16E
	18.0	30	M20	53.8	4DIN934M20E
	21.5	36	M24	93.0	4DIN934M24E
	25.6	46	M30	202.0	4DIN934M30E

1

HUB-SCHRAUBER

Ausführung	Kunststoff PA
Beschreibung	kompakter, ohne Werkzeug nivellierbarer Stellfuß zur Befestigung an Alu-Profilen
Material	Gehäuse: Kunststoff PA, glasfaserverstärkt Mechanik: Stahl verzinkt
Farbe	schwarz
Liefereinheit	10 Stück
Extras	elektrostatisch entladend, weitere Größen, weitere Farben auf Anfrage

ADJUSTABLE LEVELING FOOT

Model	*Plastic PA*
Description	*Leveling foot for fastening to aluminum profiles, height adjustable without tool*
Material	*Housing: Plastic PA, glass fiber reinforced* *Mechanism: Steel, zinc plated*
Color	*Black*
Pack Quantity	*10 pieces*
Specials	*electrostatically discharging, other sizes, other colors on request*

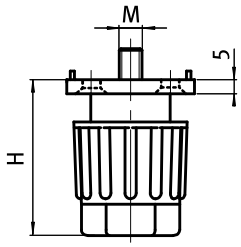

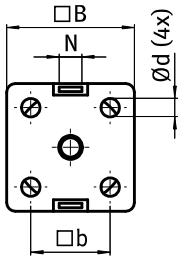



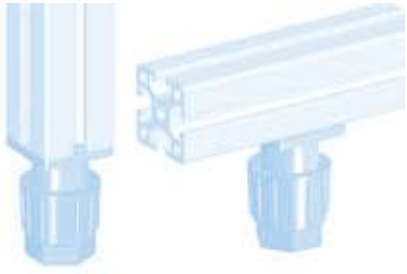

Hub-Schrauber *Adjustable Leveling Foot*	B [mm]	H [mm]	M	N [mm]	Gewicht [g] *Weight [g]*	Teil-Nr. *Part #*
	30	35-50	M6	6	38.0	**098H300606**
	30	35-50	M8	8	40.0	**098H300808**
	35	35-50	M8	8	42.0	**098H350808**
	35	35-50	M8	10	42.0	**098H351008**
	40	45-65	M8	8	78.0	**098H400808**
	40	45-65	M8	10	78.0	**098H401008**
	45	45-65	M8	8	80.0	**098H450808**
	45	45-65	M8	10	80.0	**098H451008**
	50	45-65	M8	8	83.0	**098H500808**
	50	45-65	M8	10	83.0	**098H501008**

GEWINDESTOPFEN FÜR VIERKANTROHRE

Ausführung	Kunststoff PA, mit Messing-Gewindeeinsatz
Beschreibung	zur Aufnahme von Stellfüßen an der Stirnseite von Vierkantrohren
Material	Stopfen: Kunststoff PA, glasfaserverstärkt Gewindeeinsatz: Messing vernickelt
Farbe	schwarz
Liefereinheit	10 Stück
Extras	elektrostatisch entladend, weitere Größen, weitere Farben auf Anfrage

THREADED BUSH FOR SQUARE TUBES

Model	*Plastic PA, with brass threaded insert*
Description	*To fit leveling feet to square, non-threaded tubes*
Material	*Bush: Plastic PA, glass fiber reinforced* *Threaded insert: Nickel plated brass*
Color	*Black*
Pack Quantity	*10 pieces*
Specials	*electrostatically discharging, other sizes, other colors on request*

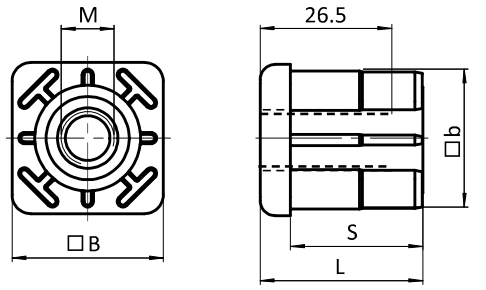





Gewindestopfen *Threaded bushes*	B [mm]	L [mm]	M	S [mm]	Vierkantrohr [mm] *Square Tube [mm]*	Tragkraft [kg] *Max. Load [kg]*	Gewicht [g] *Weight [g]*	Teil-Nr. *Part #*
30 × 30, R3	30	33	M8	27	30 × 30 × 1.5	500	69.0	098V301508
	30	33	M10	27	30 × 30 × 1.5	500	54.0	098V301510
	30	33	M12	27	30 × 30 × 1.5	500	57.0	098V301512
	30	33	M14	27	30 × 30 × 1.5	500	48.0	098V301514
	30	33	M16	27	30 × 30 × 1.5	500	52.0	098V301516
	30	33	M8	27	30 × 30 × 2.0	500	68.0	098V302008
	30	33	M10	27	30 × 30 × 2.0	500	63.0	098V302010
	30	33	M12	27	30 × 30 × 2.0	500	56.0	098V302012
	30	33	M14	27	30 × 30 × 2.0	500	47.0	098V302014
	30	33	M16	27	30 × 30 × 2.0	500	51.0	098V302016

1

GEWINDESTOPFEN FÜR VIERKANTROHRE

Ausführung Kunststoff PA, mit Messing-Gewindeeinsatz
Beschreibung zur Aufnahme von Stellfüßen an der Stirnseite von Vierkantrohren
Material Stopfen: Kunststoff PA, glasfaserverstärkt
Gewindeeinsatz: Messing vernickelt
Farbe schwarz
Liefereinheit 10 Stück
Extras elektrostatisch entladend, weitere Größen, weitere Farben auf Anfrage

THREADED BUSH FOR SQUARE TUBES

Model *Plastic PA, with brass threaded insert*
Description *To fit leveling feet to square, non-threaded tubes*
Material *Bush: Plastic PA, glass fiber reinforced*
Threaded insert: Nickel plated brass
Color *Black*
Pack Quantity *10 pieces*
Specials *electrostatically discharging, other sizes, other colors on request*

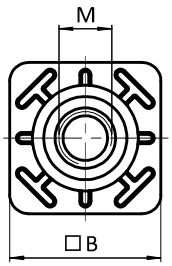

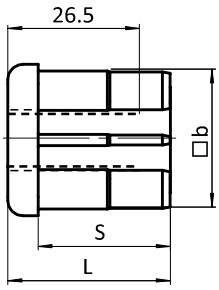





Gewindestopfen *Threaded bushes*	B [mm]	L [mm]	M	S [mm]	Vierkantrohr [mm] *Square Tube [mm]*	Tragkraft [kg] *Max. Load [kg]*	Gewicht [g] *Weight [g]*	Teil-Nr. *Part #*
40 × 40, R5	40	43	M8	35	40 × 40 × 1.5	800	96.0	098V401508
	40	43	M10	35	40 × 40 × 1.5	800	91.0	098V401510
	40	43	M12	35	40 × 40 × 1.5	800	84.0	098V401512
	40	43	M14	35	40 × 40 × 1.5	800	75.0	098V401514
	40	43	M16	35	40 × 40 × 1.5	800	79.0	098V401516
	40	43	M20	35	40 × 40 × 1.5	800	75.0	098V401520
	40	43	M8	35	40 × 40 × 2.0	1000	93.0	098V402008
	40	43	M10	35	40 × 40 × 2.0	1000	88.0	098V402010
	40	43	M12	35	40 × 40 × 2.0	1000	81.0	098V402012
	40	43	M14	35	40 × 40 × 2.0	1000	72.0	098V402014
	40	43	M16	35	40 × 40 × 2.0	1000	76.0	098V402016
	40	43	M20	35	40 × 40 × 2.0	1000	74.0	098V402020
	40	43	M8	35	40 × 40 × 2.5	1000	93.0	098V402508
	40	43	M10	35	40 × 40 × 2.5	1000	88.0	098V402510
	40	43	M12	35	40 × 40 × 2.5	1000	81.0	098V402512
	40	43	M14	35	40 × 40 × 2.5	1000	72.0	098V402514
	40	43	M16	35	40 × 40 × 2.5	1000	76.0	098V402516
	40	43	M20	35	40 × 40 × 2.5	1000	74.0	098V402520
	40	43	M8	35	40 × 40 × 3.0	1000	95.0	098V403008
	40	43	M10	35	40 × 40 × 3.0	1000	90.0	098V403010
	40	43	M12	35	40 × 40 × 3.0	1000	83.0	098V403012
	40	43	M14	35	40 × 40 × 3.0	1000	74.0	098V403014
	40	43	M16	35	40 × 40 × 3.0	1000	78.0	098V403016
	40	43	M20	35	40 × 40 × 3.0	1000	76.0	098V403020
	40	43	M8	35	40 × 40 × 4.0	1000	91.0	098V404008
	40	43	M10	35	40 × 40 × 4.0	1000	86.0	098V404010
	40	43	M12	35	40 × 40 × 4.0	1000	79.0	098V404012
	40	43	M14	35	40 × 40 × 4.0	1000	70.0	098V404014
	40	43	M16	35	40 × 40 × 4.0	1000	74.0	098V404016
	40	43	M20	35	40 × 40 × 4.0	1000	72.0	098V404020

GEWINDESTOPFEN FÜR VIERKANTROHRE

Ausführung	Kunststoff PA, mit Messing-Gewindeeinsatz
Beschreibung	zur Aufnahme von Stellfüßen an der Stirnseite von Vierkantrohren
Material	Stopfen: Kunststoff PA, glasfaserverstärkt Gewindeeinsatz: Messing vernickelt
Farbe	schwarz
Liefereinheit	10 Stück
Extras	elektrostatisch entladend, weitere Größen, weitere Farben auf Anfrage

THREADED BUSH FOR SQUARE TUBES

Model	*Plastic PA, with brass threaded insert*
Description	*To fit leveling feet to square, non-threaded tubes*
Material	*Bush: Plastic PA, glass fiber reinforced* *Threaded insert: Nickel plated brass*
Color	*Black*
Pack Quantity	*10 pieces*
Specials	*electrostatically discharging, other sizes, other colors on request*

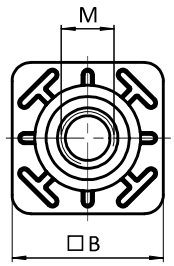

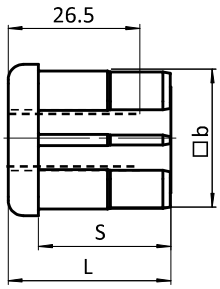





Gewindestopfen *Threaded bushes*	B [mm]	L [mm]	M	S [mm]	Vierkantrohr [mm] *Square Tube [mm]*	Tragkraft [kg] *Max. Load [kg]*	Gewicht [g] *Weight [g]*	Teil-Nr. *Part #*
50 × 50, R5	50	55	M10	44	50 × 50 × 1.5	800	120.0	098V501510
	50	55	M12	44	50 × 50 × 1.5	800	113.0	098V501512
	50	55	M14	44	50 × 50 × 1.5	800	104.0	098V501514
	50	55	M16	44	50 × 50 × 1.5	800	108.0	098V501516
	50	55	M20	44	50 × 50 × 1.5	800	102.0	098V501520
	50	55	M8	44	50 × 50 × 2.0	1200	113.0	098V502008
	50	55	M10	44	50 × 50 × 2.0	1200	108.0	098V502010
	50	55	M12	44	50 × 50 × 2.0	1200	101.0	098V502012
	50	55	M14	44	50 × 50 × 2.0	1200	92.0	098V502014
	50	55	M16	44	50 × 50 × 2.0	1200	96.0	098V502016
	50	55	M20	44	50 × 50 × 2.0	1200	101.0	098V502020
	50	55	M10	44	50 × 50 × 2.5	1200	120.0	098V502510
	50	55	M12	44	50 × 50 × 2.5	1200	113.0	098V502512
	50	55	M14	44	50 × 50 × 2.5	1200	113.0	098V502514
	50	55	M16	44	50 × 50 × 2.5	1200	108.0	098V502516
	50	55	M20	44	50 × 50 × 2.5	1200	100.0	098V502520
	50	55	M10	44	50 × 50 × 3.0	1200	116.0	098V503010
	50	55	M12	44	50 × 50 × 3.0	1200	109.0	098V503012
	50	55	M14	44	50 × 50 × 3.0	1200	100.0	098V503014
	50	55	M16	44	50 × 50 × 3.0	1200	104.0	098V503016
	50	55	M20	44	50 × 50 × 3.0	1200	99.0	098V503020
	50	55	M10	44	50 × 50 × 4.0	1200	116.0	098V504010
	50	55	M12	44	50 × 50 × 4.0	1200	109.0	098V504012
	50	55	M14	44	50 × 50 × 4.0	1200	100.0	098V504014
	50	55	M16	44	50 × 50 × 4.0	1200	104.0	098V504016
	50	55	M20	44	50 × 50 × 4.0	1200	98.0	098V504020

1

GEWINDESTOPFEN FÜR VIERKANTROHRE

Ausführung	Kunststoff PA, mit Messing-Gewindeeinsatz
Beschreibung	zur Aufnahme von Stellfüßen an der Stirnseite von Vierkantrohren
Material	Stopfen: Kunststoff PA, glasfaserverstärkt Gewindeeinsatz: Messing vernickelt
Farbe	schwarz
Liefereinheit	10 Stück
Extras	elektrostatisch entladend, weitere Größen, weitere Farben auf Anfrage

THREADED BUSH FOR SQUARE TUBES

Model	*Plastic PA, with brass threaded insert*
Description	*To fit leveling feet to square, non-threaded tubes*
Material	*Bush: Plastic PA, glass fiber reinforced* *Threaded insert: Nickel plated brass*
Color	*Black*
Pack Quantity	*10 pieces*
Specials	*electrostatically discharging, other sizes, other colors on request*

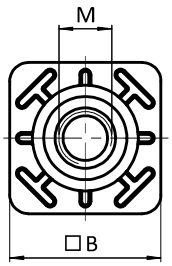

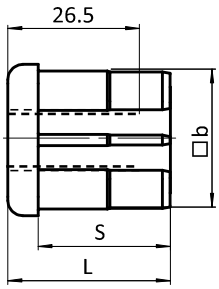





Gewindestopfen *Threaded bushes*	B [mm]	L [mm]	M	S [mm]	Vierkantrohr [mm] *Square Tube [mm]*	Tragkraft [kg] *Max. Load [kg]*	Gewicht [g] *Weight [g]*	Teil-Nr. *Part #*
60 × 60, R7	60	55	M10	45	60 × 60 × 2.0	1200	148.0	098V602010
	60	55	M12	45	60 × 60 × 2.0	1200	141.0	098V602012
	60	55	M14	45	60 × 60 × 2.0	1200	132.0	098V602014
	60	55	M16	45	60 × 60 × 2.0	1200	136.0	098V602016
	60	55	M20	45	60 × 60 × 2.0	1200	121.0	098V602020
	60	55	M10	45	60 × 60 × 3.0	1200	147.0	098V603010
	60	55	M12	45	60 × 60 × 3.0	1200	140.0	098V603012
	60	55	M14	45	60 × 60 × 3.0	1200	131.0	098V603014
	60	55	M16	45	60 × 60 × 3.0	1200	135.0	098V603016
	60	55	M20	45	60 × 60 × 3.0	1200	119.0	098V603020
	60	55	M10	45	60 × 60 × 4.0	1200	147.0	098V604010
	60	55	M12	45	60 × 60 × 4.0	1200	140.0	098V604012
	60	55	M14	45	60 × 60 × 4.0	1200	131.0	098V604014
	60	55	M16	45	60 × 60 × 4.0	1200	135.0	098V604016
	60	55	M20	45	60 × 60 × 4.0	1200	116.0	098V604020

GEWINDESTOPFEN FÜR RECHTECKIGE VIERKANTROHRE *THREADED BUSH FOR RECTANGULAR TUBES*

Ausführung	Kunststoff PA, mit Messing-Gewindeeinsatz	***Model***	*Plastic PA, with brass threaded insert*
Beschreibung	zur Aufnahme von Stellfüßen an der Stirnseite von rechteckigen Vierkantrohren	***Description***	*To fit leveling feet to rectangular tubes*
Material	Stopfen: Kunststoff PA, glasfaserverstärkt Gewindeeinsatz: Messing vernickelt	***Material***	*Bush: Plastic PA, glass fiber reinforced* *Threaded insert: Nickel plated brass*
Farbe	schwarz	***Color***	*Black*
Liefereinheit	10 Stück	***Pack Quantity***	*10 pieces*
Extras	elektrostatisch entladend, weitere Größen, weitere Farben auf Anfrage	***Specials***	*electrostatically discharging, other sizes, other colors on request*

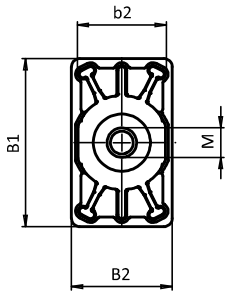

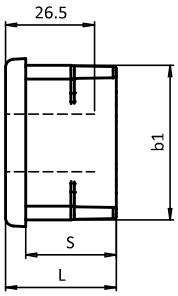



Gewindestopfen *Threaded bushes*	B1 [mm]	B2 [mm]	L [mm]	M	S [mm]	Vierkantrohr [mm] *Square Tube [mm]*	Tragkraft [kg] *Max. Load [kg]*	Gewicht [g] *Weight [g]*	Teil-Nr. *Part #*
50 × 30, R2.5	50	30	33	M8	27	50 × 30 × 2.0	500	79.0	098VE50302008
	50	30	33	M10	27	50 × 30 × 2.0	500	74.0	098VE50302010
	50	30	33	M12	27	50 × 30 × 2.0	500	67.0	098VE50302012
	50	30	33	M14	27	50 × 30 × 2.0	500	58.0	098VE50302014
	50	30	33	M16	27	50 × 30 × 2.0	500	52.0	098VE50302016

GEWINDESTOPFEN FÜR RUNDROHR Ø 30

THREADED BUSH FOR ROUND TUBES Ø 30

Ausführung	Kunststoff PA, mit Messing-Gewindeeinsatz	***Model***	*Plastic PA, with brass threaded insert*
Beschreibung	zur Aufnahme von Stellfüßen an der Stirnseite von Rundrohren	***Description***	*To fit leveling feet to round, non-threaded tubes*
Material	Stopfen: Kunststoff PA, glasfaserverstärkt Gewindeeinsatz: Messing vernickelt	***Material***	*Bush: Plastic PA, glass fiber reinforced* *Threaded insert: Nickel plated brass*
Farbe	schwarz	***Color***	*Black*
Liefereinheit	10 Stück	***Pack Quantity***	*10 pieces*
Extras	elektrostatisch entladend, weitere Größen, weitere Farben auf Anfrage	***Specials***	*electrostatically discharging, other sizes, other colors on request*

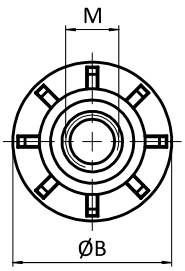

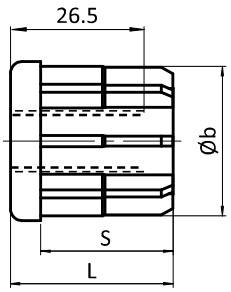





Gewindestopfen *Threaded bushes*	B [mm]	L [mm]	M	S [mm]	Rundrohr [mm] *Round Tube [mm]*	Tragkraft [kg] *Max. Load [kg]*	Gewicht [g] *Weight [g]*	Teil-Nr. *Part #*
Ø 30	30.0	33	M8	27	Ø 30 × 1.0	500	64.0	098VR301008
	30.0	33	M10	27	Ø 30 × 1.0	500	59.0	098VR301010
	30.0	33	M12	27	Ø 30 × 1.0	500	52.0	098VR301012
	30.0	33	M14	27	Ø 30 × 1.0	500	43.0	098VR301014
	30.0	33	M16	27	Ø 30 × 1.0	500	47.0	098VR301016
	30.0	33	M8	27	Ø 30 × 1.5	500	58.0	098VR301508
	30.0	33	M10	27	Ø 30 × 1.5	500	52.0	098VR301510
	30.0	33	M12	27	Ø 30 × 1.5	500	50.0	098VR301512
	30.0	33	M14	27	Ø 30 × 1.5	500	39.0	098VR301514
	30.0	33	M16	27	Ø 30 × 1.5	500	34.0	098VR301516
	30.0	33	M8	27	Ø 30 × 2.0	500	57.5	098VR302008
	30.0	33	M10	27	Ø 30 × 2.0	500	52.5	098VR302010
	30.0	33	M12	27	Ø 30 × 2.0	500	50.5	098VR302012
	30.0	33	M14	27	Ø 30 × 2.0	500	42.5	098VR302014
	30.0	33	M16	27	Ø 30 × 2.0	500	47.5	098VR302016
	30.0	33	M8	27	Ø 30 × 2.5	500	57.0	098VR302508
	30.0	33	M10	27	Ø 30 × 2.5	500	52.0	098VR302510
	30.0	33	M12	27	Ø 30 × 2.5	500	50.0	098VR302512
	30.0	33	M14	27	Ø 30 × 2.5	500	42.0	098VR302514
	30.0	33	M16	27	Ø 30 × 2.5	500	47.0	098VR302516

GEWINDESTOPFEN FÜR RUNDROHR Ø 38

THREADED BUSH FOR ROUND TUBES Ø 38

Ausführung	Kunststoff PA, mit Messing-Gewindeeinsatz	***Model***	*Plastic PA, with brass threaded insert*
Beschreibung	zur Aufnahme von Stellfüßen an der Stirnseite von Rundrohren	***Description***	*To fit leveling feet to round, non-threaded tubes*
Material	Stopfen: Kunststoff PA, glasfaserverstärkt Gewindeeinsatz: Messing vernickelt	***Material***	*Bush: Plastic PA, glass fiber reinforced* *Threaded insert: Nickel plated brass*
Farbe	schwarz	***Color***	*Black*
Liefereinheit	10 Stück	***Pack Quantity***	*10 pieces*
Extras	elektrostatisch entladend, weitere Größen, weitere Farben auf Anfrage	***Specials***	*electrostatically discharging, other sizes, other colors on request*

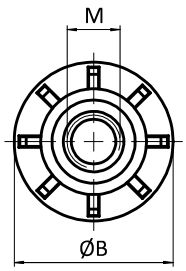

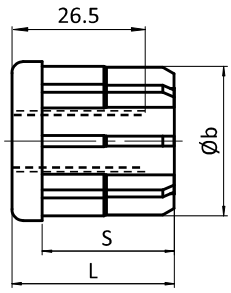





Gewindestopfen *Threaded bushes*	B [mm]	L [mm]	M	S [mm]	Rundrohr [mm] *Round Tube [mm]*	Tragkraft [kg] *Max. Load [kg]*	Gewicht [g] *Weight [g]*	Teil-Nr. *Part #*
Ø 38	38.0	43	M10	35	Ø 38 × 1.5	600	76.0	098VR381510
	38.0	43	M12	35	Ø 38 × 1.5	600	69.0	098VR381512
	38.0	43	M14	35	Ø 38 × 1.5	600	60.0	098VR381514
	38.0	43	M16	35	Ø 38 × 1.5	600	64.0	098VR381516
	38.0	43	M10	35	Ø 38 × 2.0	600	76.0	098VR382010
	38.0	43	M12	35	Ø 38 × 2.0	600	69.0	098VR382012
	38.0	43	M14	35	Ø 38 × 2.0	600	60.0	098VR382014
	38.0	43	M16	35	Ø 38 × 2.0	600	64.0	098VR382016
	38.0	43	M10	35	Ø 38 × 2.5	600	76.0	098VR382510
	38.0	43	M12	35	Ø 38 × 2.5	600	69.0	098VR382512
	38.0	43	M14	35	Ø 38 × 2.5	600	60.0	098VR382514
	38.0	43	M16	35	Ø 38 × 2.5	600	64.0	098VR382516

1

GEWINDESTOPFEN FÜR RUNDROHR Ø 42,4

THREADED BUSH FOR ROUND TUBES Ø 42.4

Ausführung	Kunststoff PA, mit Messing-Gewindeeinsatz	***Model***	*Plastic PA, with brass threaded insert*
Beschreibung	zur Aufnahme von Stellfüßen an der Stirnseite von Rundrohren	***Description***	*To fit leveling feet to round, non-threaded tubes*
Material	Stopfen: Kunststoff PA, glasfaserverstärkt Gewindeeinsatz: Messing vernickelt	***Material***	*Bush: Plastic PA, glass fiber reinforced* *Threaded insert: Nickel plated brass*
Farbe	schwarz	***Color***	*Black*
Liefereinheit	10 Stück	***Pack Quantity***	*10 pieces*
Extras	elektrostatisch entladend, weitere Größen, weitere Farben auf Anfrage	***Specials***	*electrostatically discharging, other sizes, other colors on request*

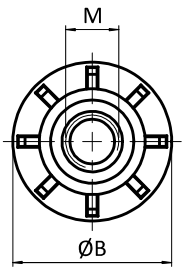

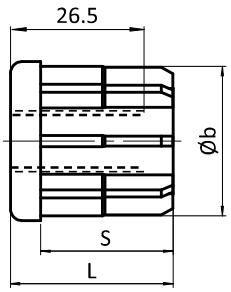





Gewindestopfen *Threaded bushes*	B [mm]	L [mm]	M	S [mm]	Rundrohr [mm] *Round Tube [mm]*	Tragkraft [kg] *Max. Load [kg]*	Gewicht [g] *Weight [g]*	Teil-Nr. *Part #*
Ø 42.4	42.4	43	M10	35	Ø 42.4 × 1.5	800	81.0	098VR421510
	42.4	43	M12	35	Ø 42.4 × 1.5	800	74.0	098VR421512
	42.4	43	M14	35	Ø 42.4 × 1.5	800	65.0	098VR421514
	42.4	43	M16	35	Ø 42.4 × 1.5	800	69.0	098VR421516
	42.4	43	M20	35	Ø 42.4 × 1.5	800	65.0	098VR421520
	42.4	43	M10	35	Ø 42.4 × 2.0	800	81.0	098VR422010
	42.4	43	M12	35	Ø 42.4 × 2.0	800	74.0	098VR422012
	42.4	43	M14	35	Ø 42.4 × 2.0	800	65.0	098VR422014
	42.4	43	M16	35	Ø 42.4 × 2.0	800	69.0	098VR422016
	42.4	43	M20	35	Ø 42.4 × 2.0	800	64.0	098VR422020
	42.4	43	M10	35	Ø 42.4 × 2.5	800	81.0	098VR422510
	42.4	43	M12	35	Ø 42.4 × 2.5	800	74.0	098VR422512
	42.4	43	M14	35	Ø 42.4 × 2.5	800	65.0	098VR422514
	42.4	43	M16	35	Ø 42.4 × 2.5	800	69.0	098VR422516
	42.4	43	M20	35	Ø 42.4 × 2.5	800	64.0	098VR422520

GEWINDESTOPFEN FÜR RUNDROHR Ø 48,3

THREADED BUSH FOR ROUND TUBES Ø 48.3

Ausführung	Kunststoff PA, mit Messing-Gewindeeinsatz	***Model***	*Plastic PA, with brass threaded insert*
Beschreibung	zur Aufnahme von Stellfüßen an der Stirnseite von Rundrohren	***Description***	*To fit leveling feet to round, non-threaded tubes*
Material	Stopfen: Kunststoff PA, glasfaserverstärkt Gewindeeinsatz: Messing vernickelt	***Material***	*Bush: Plastic PA, glass fiber reinforced* *Threaded insert: Nickel plated brass*
Farbe	schwarz	***Color***	*Black*
Liefereinheit	10 Stück	***Pack Quantity***	*10 pieces*
Extras	elektrostatisch entladend, weitere Größen, weitere Farben auf Anfrage	***Specials***	*electrostatically discharging, other sizes, other colors on request*

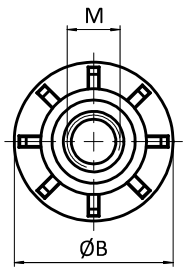

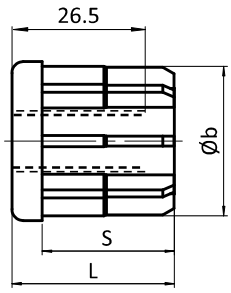





Gewindestopfen *Threaded bushes*	B [mm]	L [mm]	M	S [mm]	Rundrohr [mm] *Round Tube [mm]*	Tragkraft [kg] *Max. Load [kg]*	Gewicht [g] *Weight [g]*	Teil-Nr. *Part #*
Ø 48.3	48.3	55	M12	44	Ø 48.3 × 1.5	1000	88.0	098VR481512
	48.3	55	M14	44	Ø 48.3 × 1.5	1000	79.0	098VR481514
	48.3	55	M16	44	Ø 48.3 × 1.5	1000	83.0	098VR481516
	48.3	55	M20	44	Ø 48.3 × 1.5	1000	80.0	098VR481520
	48.3	55	M12	44	Ø 48.3 × 2.0	1000	88.0	098VR482012
	48.3	55	M14	44	Ø 48.3 × 2.0	1000	79.0	098VR482014
	48.3	55	M16	44	Ø 48.3 × 2.0	1000	83.0	098VR482016
	48.3	55	M20	44	Ø 48.3 × 2.0	1000	78.0	098VR482020
	48.3	55	M12	44	Ø 48.3 × 2.5	1000	88.0	098VR482512
	48.3	55	M14	44	Ø 48.3 × 2.5	1000	79.0	098VR482514
	48.3	55	M16	44	Ø 48.3 × 2.5	1000	70.0	098VR482516
	48.3	55	M20	44	Ø 48.3 × 2.5	1000	77.0	098VR482520

1

GEWINDESTOPFEN FÜR RUNDROHR Ø 50,9

Ausführung	Kunststoff PA, mit Messing-Gewindeeinsatz
Beschreibung	zur Aufnahme von Stellfüßen an der Stirnseite von Rundrohren
Material	Stopfen: Kunststoff PA, glasfaserverstärkt Gewindeeinsatz: Messing vernickelt
Farbe	schwarz
Liefereinheit	10 Stück
Extras	elektrostatisch entladend, weitere Größen, weitere Farben auf Anfrage

THREADED BUSH FOR ROUND TUBES Ø 50.9

Model	*Plastic PA, with brass threaded insert*
Description	*To fit leveling feet to round, non-threaded tubes*
Material	*Bush: Plastic PA, glass fiber reinforced* *Threaded insert: Nickel plated brass*
Color	*Black*
Pack Quantity	*10 pieces*
Specials	*electrostatically discharging, other sizes, other colors on request*

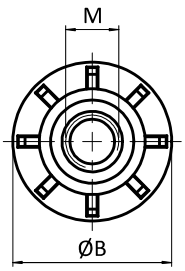

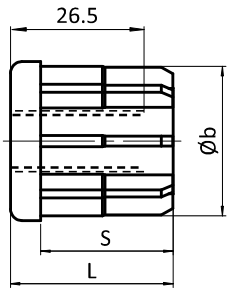





Gewindestopfen *Threaded bushes*	B [mm]	L [mm]	M	S [mm]	Rundrohr [mm] *Round Tube [mm]*	Tragkraft [kg] *Max. Load [kg]*	Gewicht [g] *Weight [g]*	Teil-Nr. *Part #*
Ø 50.9	50.9	55	M12	44	Ø 50.9 × 1.5	1000	102.0	098VR511512
	50.9	55	M14	44	Ø 50.9 × 1.5	1000	83.0	098VR511514
	50.9	55	M16	44	Ø 50.9 × 1.5	1000	87.0	098VR511516
	50.9	55	M20	44	Ø 50.9 × 1.5	1000	89.5	098VR511520
	50.9	55	M12	44	Ø 50.9 × 2.0	1000	92.0	098VR512012
	50.9	55	M14	44	Ø 50.9 × 2.0	1000	83.0	098VR512014
	50.9	55	M16	44	Ø 50.9 × 2.0	1000	87.0	098VR512016
	50.9	55	M20	44	Ø 50.9 × 2.0	1000	83.0	098VR512020
	50.9	55	M12	44	Ø 50.9 × 2.5	1000	92.0	098VR512512
	50.9	55	M14	44	Ø 50.9 × 2.5	1000	83.0	098VR512514
	50.9	55	M16	44	Ø 50.9 × 2.5	1000	87.0	098VR512516
	50.9	55	M20	44	Ø 50.9 × 2.5	1000	83.0	098VR512520

GEWINDESTOPFEN FÜR RUNDROHR Ø 60,3

THREADED BUSH FOR ROUND TUBES Ø 60.3

Ausführung	Kunststoff PA, mit Messing-Gewindeeinsatz	***Model***	*Plastic PA, with brass threaded insert*
Beschreibung	zur Aufnahme von Stellfüßen an der Stirnseite von Rundrohren	***Description***	*To fit leveling feet to round, non-threaded tubes*
Material	Stopfen: Kunststoff PA, glasfaserverstärkt Gewindeeinsatz: Messing vernickelt	***Material***	*Bush: Plastic PA, glass fiber reinforced* *Threaded insert: Nickel plated brass*
Farbe	schwarz	***Color***	*Black*
Liefereinheit	10 Stück	***Pack Quantity***	*10 pieces*
Extras	elektrostatisch entladend, weitere Größen, weitere Farben auf Anfrage	***Specials***	*electrostatically discharging, other sizes, other colors on request*

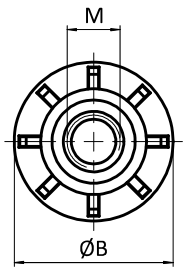

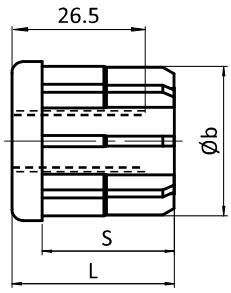





Gewindestopfen *Threaded bushes*	B [mm]	L [mm]	M	S [mm]	Rundrohr [mm] *Round Tube [mm]*	Tragkraft [kg] *Max. Load [kg]*	Gewicht [g] *Weight [g]*	Teil-Nr. *Part #*
Ø 60.3	60.3	55	M12	44	Ø 60.3 × 2.0	1000	113.0	098VR602012
	60.3	55	M14	44	Ø 60.3 × 2.0	1000	106.0	098VR602014
	60.3	55	M16	44	Ø 60.3 × 2.0	1000	108.0	098VR602016
	60.3	55	M20	44	Ø 60.3 × 2.0	1000	110.0	098VR602020
	60.3	55	M12	44	Ø 60.3 × 2.5	1000	113.0	098VR602512
	60.3	55	M14	44	Ø 60.3 × 2.5	1000	106.0	098VR602514
	60.3	55	M16	44	Ø 60.3 × 2.5	1000	98.0	098VR602516
	60.3	55	M20	44	Ø 60.3 × 2.5	1000	109.0	098VR602520
	60.3	55	M12	44	Ø 60.3 × 3.0	1000	112.0	098VR603012
	60.3	55	M14	44	Ø 60.3 × 3.0	1000	105.0	098VR603014
	60.3	55	M16	44	Ø 60.3 × 3.0	1000	98.0	098VR603016
	60.3	55	M20	44	Ø 60.3 × 3.0	1000	108.0	098VR603020
	60.3	55	M12	44	Ø 60.3 × 4.0	1000	110.0	098VR604012
	60.3	55	M14	44	Ø 60.3 × 4.0	1000	105.0	098VR604014
	60.3	55	M16	44	Ø 60.3 × 4.0	1000	102.0	098VR604016
	60.3	55	M20	44	Ø 60.3 × 4.0	1000	105.0	098VR604020

GEWINDEHÜLSE

Ausführung	Stahl
Beschreibung	zur Aufnahme von Stellfüßen im rechten Winkel zum Profil; zur Montage muss ein Loch mit Ø 17 mm in das Profil gebohrt werden
Material	Stahl
Liefereinheit	50 Stück
Extras	weitere Größen, weitere Oberflächen auf Anfrage

THREADED SLEEVE

Model	*Steel*
Description	*To fit levelling feet to profiles at right angles; a hole must be drilled with Ø 17 mm through the profile to allow application*
Material	*Steel*
Pack Quantity	*50 pieces*
Specials	*Other sizes, other surfaces on request*

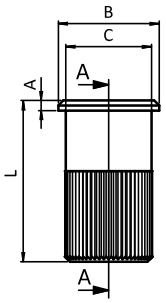

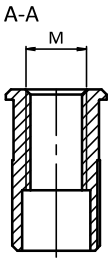





Gewindehülse *Threaded Sleeve*	A [mm]	L [mm]	ØB [mm]	ØC [mm]	Größe *Size*	Gewicht [g] *Weight [g]*	Teil-Nr. *Part #*
	2.0	32.0	20.0	17.0	M12	30.0	**340ME201**

TRANSPORT- UND FUßPLATTE 40 × 80

TRANSPORT AND BASE PLATE 40 × 80

Ausführung	Aluminiumdruckguss	***Model***	*Aluminum die-cast*
Beschreibung	zur Aufnahme von Stellfüßen, Rollen, Haken oder ähnlichen Bauteilen; stirnseitig mit den Profilen verschraubbar	***Description***	*To mount leveling feet, rollers, hooks or similar components; screw joint to the face of the profile*
Material	Aluminiumdruckguss	***Material***	*Aluminum die-cast*
Liefereinheit	10 Stück	***Pack Quantity***	*10 pieces*
Extras	weitere Oberflächen, weitere Farben auf Anfrage	***Specials***	*Other surfaces, other colors on request*

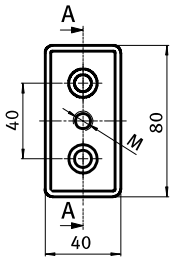

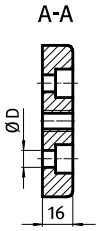





Transport- und Fußplatte 40 × 80 *Transport and Base Plate 40 × 80*	M	ØD [mm]	Gewicht [g] *Weight [g]*	Teil-Nr. *Part #*
	M8	9 (M8)	90.4	**093TA40800808R**
	M10	9 (M8)	89.5	**093TA40801008R**
	M12	9 (M8)	88.3	**093TA40801208R**
	M14	9 (M8)	87.0	**093TA40801408R**
	M16	9 (M8)	85.2	**093TA40801608R**
	M20	9 (M8)	81.3	**093TA40802008R**

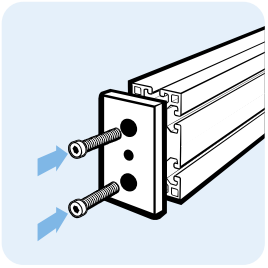

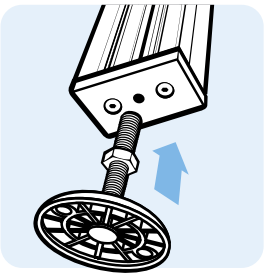

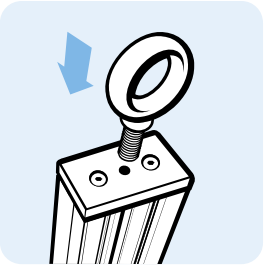

TRANSPORT- UND FUßPLATTE 80 × 80

TRANSPORT AND BASE PLATE 80 × 80

Ausführung	Aluminiumdruckguss	***Model***	*Aluminum die-cast*
Beschreibung	zur Aufnahme von Stellfüßen, Rollen, Haken oder ähnlichen Bauteilen; stirnseitig mit den Profilen verschraubbar	***Description***	*To mount leveling feet, rollers, hooks or similar components; screw joint to the face of the profile*
Material	Aluminiumdruckguss	***Material***	*Aluminum die-cast*
Liefereinheit	10 Stück	***Pack Quantity***	*10 pieces*
Extras	weitere Oberflächen, weitere Farben auf Anfrage	***Specials***	*Other surfaces, other colors on request*

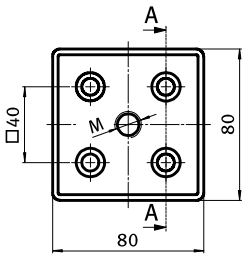

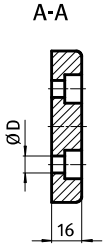





Transport- und Fußplatte 80 × 80 *Transport and Base Plate 80 × 80*	M	ØD [mm]	Gewicht [g] *Weight [g]*	Teil-Nr. *Part #*
	M8	9 (M8)	166.5	**093TA80800808R**
	M10	9 (M8)	165.5	**093TA80801008R**
	M12	9 (M8)	164.5	**093TA80801208R**
	M14	9 (M8)	163.2	**093TA80801408R**
	M16	9 (M8)	160.0	**093TA80801608R**
	M20	9 (M8)	158.0	**093TA80802008R**

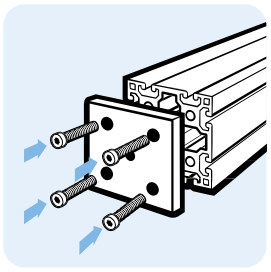

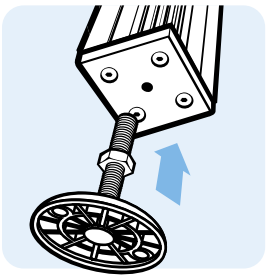

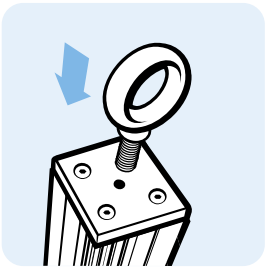

TRANSPORT- UND FUßPLATTE 20 × 40

TRANSPORT AND BASE PLATE 20 × 40

Ausführung	Zinkdruckguss	***Model***	*Die-cast zinc*
Beschreibung	zur Befestigung von Stellfüßen, Rollen, Haken oder ähnlichen Bauteilen; stirnseitig mit den Profilen verschraubbar	***Description***	*To mount leveling feet, rollers, hooks or similar components; screw joint to the face of the profile*
Material	Zinkdruckguss	***Material***	*Die-cast zinc*
Oberfläche	blank / schwarz pulverbeschichtet	***Surface***	*Plain / black powder coated*
Liefereinheit	10 Stück	***Pack Quantity***	*10 pieces*
Extras	weitere Oberflächen, weitere Farben auf Anfrage	***Specials***	*Other surfaces, other colors on request*

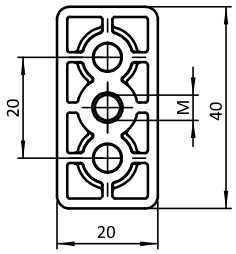

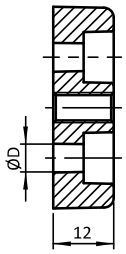





Transport- und Fußplatte 20 × 40 *Transport and Base Plate 20 × 40*	M	ØD [mm]	Gewicht [g] *Weight [g]*	Teil-Nr. *Part #*
pulverbeschichtet *Powder coated*	M6	5.5 (M5)	36.0	**093T20400605S**
blank *Plain*	M6	5.5 (M5)	35.0	**093T20400605R**

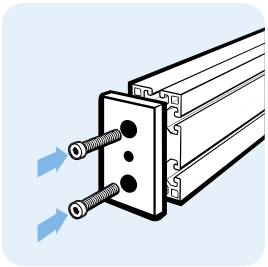

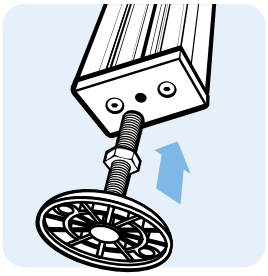

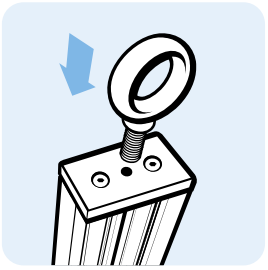

TRANSPORT- UND FUßPLATTE 40 × 40

TRANSPORT AND BASE PLATE 40 × 40

Ausführung	Zinkdruckguss	***Model***	*Zinc die-cast*
Beschreibung	zur Aufnahme von Stellfüßen, Rollen, Haken oder ähnlichen Bauteilen, stirnseitig mit den Profilen verschraubbar	***Description***	*To mount leveling feet, casters, hooks or similar components; screw joint to the face of the profile*
Material	Zinkdruckguss	***Material***	*Zinc die-cast*
Liefereinheit	10 Stück	***Pack Quantity***	*10 pieces*
Extras	weitere Oberflächen, weitere Farben auf Anfrage	***Specials***	*Other surfaces, other colors on request*

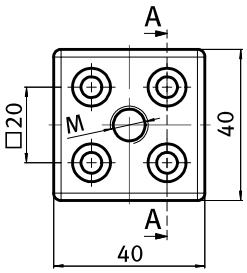

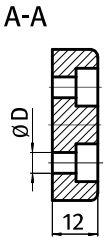





Transport- und Fußplatte 40 × 40 *Transport and Base Plate 40 × 40*	M	ØD [mm]	Gewicht [g] *Weight [g]*	Teil-Nr *Part#*
pulverbeschichtet *Powder coated*	M8	5.5 (M5)	81.0	093T40400805S
	M10	5.5 (M5)	79.0	093T40401005S
	M12	5.5 (M5)	77.0	093T40401205S
blank *Plain*	M8	5.5 (M5)	81.0	093T40400805R
	M10	5.5 (M5)	79.0	093T40401005R
	M12	5.5 (M5)	77.0	093T40401205R

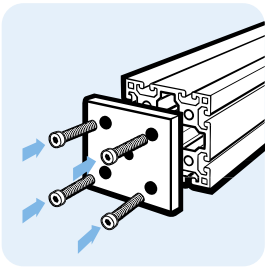

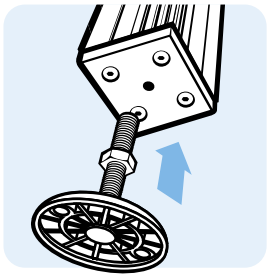

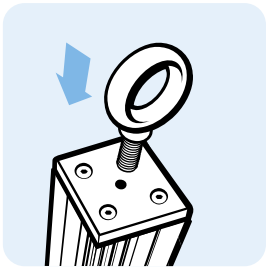

TRANSPORT- UND FUßPLATTE 30 × 60

TRANSPORT AND BASE PLATE 30 × 60

Ausführung	Zinkdruckguss	***Model***	*Zinc die-cast*
Beschreibung	zur Aufnahme von Stellfüßen, Rollen, Haken oder ähnlichen Bauteilen; stirnseitig mit den Profilen verschraubbar	***Description***	*To mount leveling feet, rollers, hooks or similar components; screw joint to the face of the profile*
Material	Zinkdruckguss	***Material***	*Zinc die-cast*
Liefereinheit	10 Stück	***Pack Quantity***	*10 pieces*
Extras	weitere Oberflächen, weitere Farben auf Anfrage	***Specials***	*Other surfaces, other colors on request*

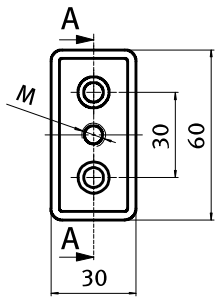

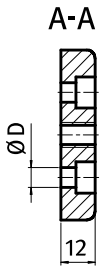





Transport- und Fußplatte 30 × 60 *Transport and Base Plate 30 × 60*	M	ØD [mm]	Gewicht [g] *Weight [g]*	Teil-Nr *Part#*
pulverbeschichtet *Powder coated*	M8	7 (M6)	101.0	093T30600806S
	M8	9 (M8)	100.0	093T30600808S
	M10	7 (M6)	99.0	093T30601006S
	M10	9 (M8)	98.0	093T30601008S
	M12	7 (M6)	97.0	093T30601206S
	M12	9 (M8)	96.0	093T30601208S
	M14	7 (M6)	95.0	093T30601406S
	M14	9 (M8)	94.0	093T30601408S
	M16	7 (M6)	93.0	093T30601606S
	M16	9 (M8)	92.0	093T30601608S
blank *Plain*	M8	7 (M6)	101.0	093T30600806R
	M8	9 (M8)	100.0	093T30600808R
	M10	7 (M6)	99.0	093T30601006R
	M10	9 (M8)	98.0	093T30601008R
	M12	7 (M6)	97.0	093T30601206R
	M12	9 (M8)	96.0	093T30601208R
	M14	7 (M6)	95.0	093T30601406R
	M14	9 (M8)	94.0	093T30601408R
	M16	7 (M6)	93.0	093T30601606R
	M16	9 (M8)	92.0	093T30601608R

1

TRANSPORT- UND FUßPLATTE 60 × 60

TRANSPORT AND BASE PLATE 60 × 60

Ausführung	Zinkdruckguss	***Model***	*Zinc die-cast*
Beschreibung	zur Aufnahme von Stellfüßen, Rollen, Haken oder ähnlichen Bauteilen; stirnseitig mit den Profilen verschraubbar	***Description***	*To mount leveling feet, rollers, hooks or similar components; screw joint to the face of the profile*
Material	Zinkdruckguss	***Material***	*Zinc die-cast*
Liefereinheit	10 Stück	***Pack Quantity***	*10 pieces*
Extras	weitere Oberflächen, weitere Farben auf Anfrage	***Specials***	*Other surfaces, other colors on request*

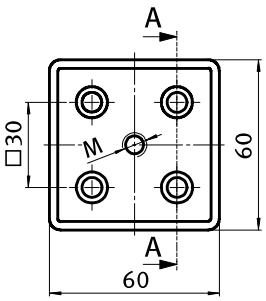

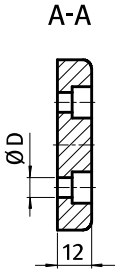





Transport- und Fußplatte 60 × 60 *Transport and Base Plate 60 × 60*	M	ØD [mm]	Gewicht [g] *Weight [g]*	Teil-Nr *Part#*
pulverbeschichtet *Powder coated*	M8	7 (M6)	183.0	093T60600806S
	M8	9 (M8)	181.0	093T60600808S
	M10	7 (M6)	181.0	093T60601006S
	M10	9 (M8)	179.0	093T60601008S
	M12	7 (M6)	179.0	093T60601206S
	M12	9 (M8)	177.0	093T60601208S
	M14	7 (M6)	177.0	093T60601406S
	M14	9 (M8)	175.0	093T60601408S
	M16	7 (M6)	175.0	093T60601606S
	M16	9 (M8)	173.0	093T60601608S
blank *Plain*	M8	7 (M6)	183.0	093T60600806R
	M8	9 (M8)	181.0	093T60600808R
	M10	7 (M6)	181.0	093T60601006R
	M10	9 (M8)	179.0	093T60601008R
	M12	7 (M6)	179.0	093T60601206R
	M12	9 (M8)	177.0	093T60601208R
	M14	7 (M6)	177.0	093T60601406R
	M14	9 (M8)	175.0	093T60601408R
	M16	7 (M6)	175.0	093T60601606R
	M16	9 (M8)	173.0	093T60601608R

TRANSPORT- UND FUßPLATTE 40 × 80

TRANSPORT AND BASE PLATE 40 × 80

Ausführung	Zinkdruckguss	***Model***	*Zinc die-cast*
Beschreibung	zur Aufnahme von Stellfüßen, Rollen, Haken oder ähnlichen Bauteilen; stirnseitig mit den Profilen verschraubbar	***Description***	*To mount leveling feet, rollers, hooks or similar components; screw joint to the face of the profile*
Material	Zinkdruckguss	***Material***	*Zinc die-cast*
Liefereinheit	10 Stück	***Pack Quantity***	*10 pieces*
Extras	weitere Oberflächen, weitere Farben auf Anfrage	***Specials***	*Other surfaces, other colors on request*

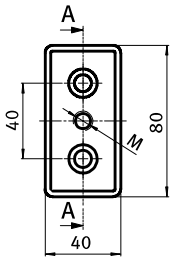

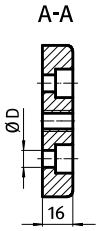





Transport- und Fußplatte 40 × 80 *Transport and Base Plate 40 × 80*	M	ØD [mm]	Gewicht [g] *Weight [g]*	Teil-Nr *Part#*
pulverbeschichtet *Powder coated*	M8	9 (M8)	213.0	093T40800808S
	M8	14.5 (M12)	192.0	093T40800812S
	M10	9 (M8)	211.0	093T40801008S
	M10	14.5 (M12)	190.0	093T40801012S
	M12	9 (M8)	209.0	093T40801208S
	M12	14.5 (M12)	188.0	093T40801212S
	M14	9 (M8)	203.0	093T40801408S
	M14	14.5 (M12)	182.0	093T40801412S
	M16	9 (M8)	199.0	093T40801608S
	M16	14.5 (M12)	178.0	093T40801612S
	M20	9 (M8)	195.0	093T40802008S
blank *Plain*	M8	9 (M8)	213.0	093T40800808R
	M8	14.5 (M12)	192.0	093T40800812R
	M10	9 (M8)	211.0	093T40801008R
	M10	14.5 (M12)	190.0	093T40801012R
	M12	9 (M8)	209.0	093T40801208R
	M12	14.5 (M12)	188.0	093T40801212R
	M14	9 (M8)	203.0	093T40801408R
	M14	14.5 (M12)	182.0	093T40801412R
	M16	9 (M8)	199.0	093T40801608R
	M16	14.5 (M12)	178.0	093T40801612R
	M20	9 (M8)	195.0	093T40802008R

1

TRANSPORT- UND FUßPLATTE 80 × 80

TRANSPORT AND BASE PLATE 80 × 80

Ausführung	Zinkdruckguss	***Model***	*Zinc die-cast*
Beschreibung	zur Aufnahme von Stellfüßen, Rollen, Haken oder ähnlichen Bauteilen; stirnseitig mit den Profilen verschraubbar	***Description***	*To mount leveling feet, rollers, hooks or similar components; screw joint to the face of the profile*
Material	Zinkdruckguss	***Material***	*Zinc die-cast*
Liefereinheit	10 Stück	***Pack Quantity***	*10 pieces*
Extras	weitere Oberflächen, weitere Farben auf Anfrage	***Specials***	*Other surfaces, other colors on request*

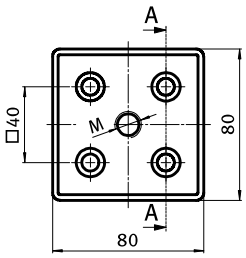

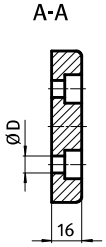





Transport- und Fußplatte 80 × 80 *Transport and Base Plate 80 × 80*	M	ØD [mm]	Gewicht [g] *Weight [g]*	Teil-Nr *Part#*
pulverbeschichtet *Powder coated*	M8	9 (M8)	483.0	093T80800808S
	M8	14.5 (M12)	384.0	093T80800812S
	M10	9 (M8)	436.0	093T80801008S
	M10	14.5 (M12)	382.0	093T80801012S
	M12	9 (M8)	433.0	093T80801208S
	M12	14.5 (M12)	380.0	093T80801212S
	M14	9 (M8)	437.0	093T80801408S
	M14	14.5 (M12)	374.0	093T80801412S
	M16	9 (M8)	425.0	093T80801608S
	M16	14.5 (M12)	367.0	093T80801612S
	M20	9 (M8)	416.0	093T80802008S
	M20	14.5 (M12)	353.0	093T80802012S
blank *Plain*	M8	9 (M8)	483.0	093T80800808R
	M8	14.5 (M12)	384.0	093T80800812R
	M10	9 (M8)	436.0	093T80801008R
	M10	14.5 (M12)	382.0	093T80801012R
	M12	9 (M8)	433.0	093T80801208R
	M12	14.5 (M12)	380.0	093T80801212R
	M14	9 (M8)	437.0	093T80801408R
	M14	14.5 (M12)	374.0	093T80801412R
	M16	9 (M8)	425.0	093T80801608R
	M16	14.5 (M12)	367.0	093T80801612R
	M20	9 (M8)	416.0	093T80802008R
	M20	14.5 (M12)	353.0	093T80802012R

TRANSPORT- UND FUßPLATTE 45 × 90

TRANSPORT AND BASE PLATE 45 × 90

Ausführung	Zinkdruckguss	***Model***	*Zinc die-cast*
Beschreibung	zur Aufnahme von Stellfüßen, Rollen, Haken oder ähnlichen Bauteilen; stirnseitig mit den Profilen verschraubbar	***Description***	*To mount leveling feet, rollers, hooks or similar components; screw joint to the face of the profile*
Material	Zinkdruckguss	***Material***	*Zinc die-cast*
Liefereinheit	10 Stück	***Pack Quantity***	*10 pieces*
Extras	weitere Oberflächen, weitere Farben auf Anfrage	***Specials***	*Other surfaces, other colors on request*

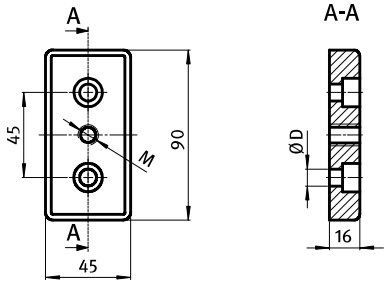





Transport- und Fußplatte 45 × 90 *Transport and Base Plate 45 × 90*	M	ØD [mm]	Gewicht [g] *Weight [g]*	Teil-Nr *Part#*
pulverbeschichtet *Powder coated*	M10	9 (M8)	280.0	093T45901008S
	M10	14.5 (M12)	257.0	093T45901012S
	M12	9 (M8)	276.0	093T45901208S
	M12	14.5 (M12)	255.0	093T45901212S
	M14	9 (M8)	270.0	093T45901408S
	M14	14.5 (M12)	253.0	093T45901412S
	M16	9 (M8)	266.0	093T45901608S
	M16	14.5 (M12)	247.0	093T45901612S
	M20	9 (M8)	256.0	093T45902008S
	M20	14.5 (M12)	243.0	093T45902012S
blank *Plain*	M10	9 (M8)	280.0	093T45901008R
	M10	14.5 (M12)	257.0	093T45901012R
	M12	9 (M8)	276.0	093T45901208R
	M12	14.5 (M12)	255.0	093T45901212R
	M14	9 (M8)	270.0	093T45901408R
	M14	14.5 (M12)	253.0	093T45901412R
	M16	9 (M8)	266.0	093T45901608R
	M16	14.5 (M12)	247.0	093T45901612R
	M20	9 (M8)	256.0	093T45902008R
	M20	14.5 (M12)	243.0	093T45902012R

1

TRANSPORT- UND FUßPLATTE 90 × 90

TRANSPORT AND BASE PLATE 90 × 90

Ausführung	Zinkdruckguss	***Model***	*Zinc die-cast*
Beschreibung	zur Aufnahme von Stellfüßen, Rollen, Haken oder ähnlichen Bauteilen; stirnseitig mit den Profilen verschraubbar	***Description***	*To mount leveling feet, rollers, hooks or similar components; screw joint to the face of the profile*
Material	Zinkdruckguss	***Material***	*Zinc die-cast*
Liefereinheit	10 Stück	***Pack Quantity***	*10 pieces*
Extras	weitere Oberflächen, weitere Farben auf Anfrage	***Specials***	*Other surfaces, other colors on request*

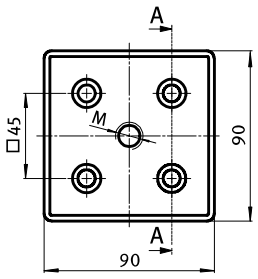





Transport- und Fußplatte 90 × 90 *Transport and Base Plate 90 × 90*	M	ØD [mm]	Gewicht [g] *Weight [g]*	Teil-Nr *Part#*
pulverbeschichtet *Powder coated*	M10	9 (M8)	522.0	093T90901008S
	M10	14.5 (M12)	482.0	093T90901012S
	M12	9 (M8)	520.0	093T90901208S
	M12	14.5 (M12)	480.0	093T90901212S
	M14	9 (M8)	519.0	093T90901408S
	M14	14.5 (M12)	475.0	093T90901412S
	M16	9 (M8)	516.0	093T90901608S
	M16	14.5 (M12)	471.0	093T90901612S
	M20	9 (M8)	510.0	093T90902008S
	M20	14.5 (M12)	463.0	093T90902012S
blank *Plain*	M10	9 (M8)	522.0	093T90901008R
	M10	14.5 (M12)	482.0	093T90901012R
	M12	9 (M8)	520.0	093T90901208R
	M12	14.5 (M12)	480.0	093T90901212R
	M14	9 (M8)	519.0	093T90901408R
	M14	14.5 (M12)	475.0	093T90901412R
	M16	9 (M8)	516.0	093T90901608R
	M16	14.5 (M12)	471.0	093T90901612R
	M20	9 (M8)	510.0	093T90902008R
	M20	14.5 (M12)	463.0	093T90902012R

TRANSPORT- UND FUßPLATTE 50 × 100

TRANSPORT AND BASE PLATE 50 × 100

Ausführung	Zinkdruckguss	***Model***	*Zinc die-cast*
Beschreibung	zur Aufnahme von Stellfüßen, Rollen, Haken oder ähnlichen Bauteilen; stirnseitig mit den Profilen verschraubbar	***Description***	*To mount leveling feet, rollers, hooks or similar components; screw joint to the face of the profile*
Material	Zinkdruckguss	***Material***	*Zinc die-cast*
Liefereinheit	10 Stück	***Pack Quantity***	*10 pieces*
Extras	weitere Oberflächen, weitere Farben auf Anfrage	***Specials***	*Other surfaces, other colors on request*

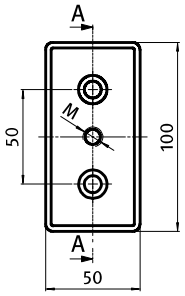

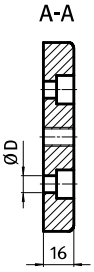





Transport- und Fußplatte 50 × 100 *Transport and Base Plate 50 × 100*	M	ØD [mm]	Gewicht [g] *Weight [g]*	Teil-Nr *Part#*
pulverbeschichtet *Powder coated*	M10	11 (M10)	310.0	093T501001010S
	M10	14.5 (M12)	296.0	093T501001012S
	M12	11 (M10)	306.0	093T501001210S
	M12	14.5 (M12)	292.0	093T501001212S
	M14	11 (M10)	300.0	093T501001410S
	M14	14.5 (M12)	286.0	093T501001412S
	M16	11 (M10)	296.0	093T501001610S
	M16	14.5 (M12)	280.0	093T501001612S
	M20	11 (M10)	289.0	093T501002010S
	M20	14.5 (M12)	273.0	093T501002012S
blank *Plain*	M10	11 (M10)	310.0	093T501001010R
	M10	14.5 (M12)	296.0	093T501001012R
	M12	11 (M10)	306.0	093T501001210R
	M12	14.5 (M12)	292.0	093T501001212R
	M14	11 (M10)	300.0	093T501001410R
	M14	14.5 (M12)	286.0	093T501001412R
	M16	11 (M10)	296.0	093T501001610R
	M16	14.5 (M12)	280.0	093T501001612R
	M20	11 (M10)	289.0	093T501002010R
	M20	14.5 (M12)	273.0	093T501002012R

1

TRANSPORT- UND FUßPLATTE 100 × 100

Ausführung	Zinkdruckguss
Beschreibung	zur Aufnahme von Stellfüßen, Rollen, Haken oder ähnlichen Bauteilen; stirnseitig mit den Profilen verschraubbar
Material	Zinkdruckguss
Liefereinheit	10 Stück
Extras	weitere Oberflächen, weitere Farben auf Anfrage

TRANSPORT AND BASE PLATE 100 × 100

Model	*Zinc die-cast*
Description	*To mount leveling feet, rollers, hooks or similar components; screw joint to the face of the profile*
Material	*Zinc die-cast*
Pack Quantity	*10 pieces*
Specials	*Other surfaces, other colors on request*

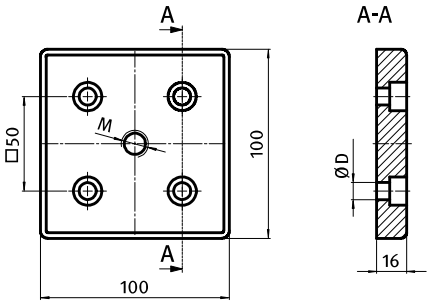





Transport- und Fußplatte 100 × 100 *Transport and Base Plate 100 × 100*	M	ØD [mm]	Gewicht [g] *Weight [g]*	Teil-Nr *Part#*
pulverbeschichtet *Powder coated*	M10	9 (M8)	548.0	093T1001001008S
	M10	14.5 (M12)	541.0	093T1001001012S
	M12	9 (M8)	545.0	093T1001001208S
	M12	14.5 (M12)	538.0	093T1001001212S
	M14	9 (M8)	541.0	093T1001001408S
	M14	14.5 (M12)	531.0	093T1001001412S
	M16	9 (M8)	540.0	093T1001001608S
	M16	14.5 (M12)	527.0	093T1001001612S
	M20	9 (M8)	531.0	093T1001002008S
	M20	14.5 (M12)	521.0	093T1001002012S
blank *Plain*	M10	9 (M8)	548.0	093T1001001008R
	M10	14.5 (M12)	541.0	093T1001001012R
	M12	9 (M8)	545.0	093T1001001208R
	M12	14.5 (M12)	538.0	093T1001001212R
	M14	9 (M8)	541.0	093T1001001408R
	M14	14.5 (M12)	531.0	093T1001001412R
	M16	9 (M8)	540.0	093T1001001608R
	M16	14.5 (M12)	527.0	093T1001001612R
	M20	9 (M8)	531.0	093T1001002008R
	M20	14.5 (M12)	521.0	093T1001002012R

BODENWINKEL 140, 1 NUT

FLOOR BRACKET 140, 1 SLOT VERSION

Ausführung	Aluminium	***Model***	*Aluminum*
Beschreibung	zur festen Verbindung von Aluminiumprofilen mit dem Boden	***Description***	*To securely fix aluminum profiles to the floor*
Material	Aluminium	***Material***	*Aluminum*
Liefereinheit	10 Stück	***Pack Quantity***	*10 pieces*

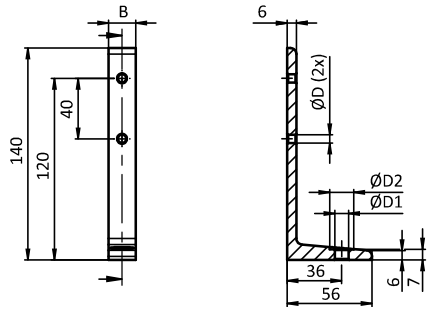





Bodenwinkel 140, 1 Nut *Floor Bracket 140, 1 Slot Version*	B [mm]	ØD [mm]	ØD1 [mm]	ØD2 [mm]	für Profil *For Profile*	Gewicht [g] *Weight [g]*	Teil-Nr. *Part #*
	18.0	5.5	9.0	16.0	20	57.0	**093BA14020**
	23.0 (0.91")	7.0	9.0	16.0	25	74.5	**093BA14025**
	27.0	7.0	11.0	22.0	30	92.0	**093BA14030**
	34.0 (1.3")	9.0	13.5	28.0	38	107.6	**093BA14038**
	36.0	9.0	13.5	28.0	40	111.0	**093BA14040**
	41.0	9.0	13.5	29.5	45	127.0	**093BA14045**

BODENWINKEL 140, 2 NUTEN

FLOOR BRACKET 140, 2 SLOT VERSION

Ausführung	Aluminium	***Model***	*Aluminum*
Beschreibung	zur festen Verbindung von Aluminiumprofilen mit dem Boden	***Description***	*To securely fix aluminum profiles to the floor*
Material	Aluminium	***Material***	*Aluminum*
Liefereinheit	10 Stück	***Pack Quantity***	*10 pieces*

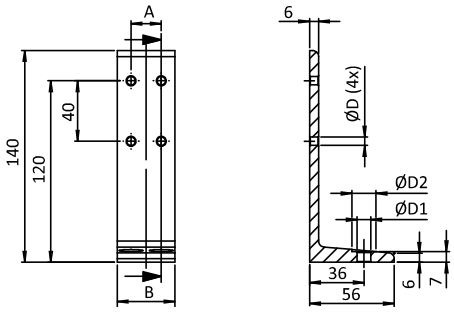





Bodenwinkel 140, 2 Nuten *Floor Bracket 140, 2 Slot Version*	A [mm]	B [mm]	ØD [mm]	ØD1 [mm]	ØD2 [mm]	für Profil *For Profile*	Gewicht [g] *Weight [g]*	Teil-Nr. *Part #*
	38.0	20.0	5.5	9.0	16.0	20	119.0	**093BA140D40**
	57.0	30.0	7.0	11.0	22.0	30	178.5	**093BA140D60**
	72.0	38.0	9.0	13.5	28.0	38	225.0	**093BA140D76**
	76.0	40.0	9.0	13.5	28.0	40	236.0	**093BA140D80**
	86.0	45.0	9.0	13.5	28.0	45	267.0	**093BA140D90**

BODENWINKEL 30

FLOOR BRACKET 30

Ausführung	Aluminiumdruckguss, ab Profil 30	***Model***	*Aluminum die-cast, profile 30 and up*
Beschreibung	zur festen Verbindung von Aluminiumprofilen mit dem Boden, zusätzlich auch zur rechtwinkligen Verbindung von zwei Aluminiumprofilen einsetzbar	***Description***	*To securely fix aluminum profiles to the floor, can also be used to connect two aluminum profiles at right angles*
Material	Bodenwinkel: Aluminiumdruckguss Abdeckkappe: Kunststoff PA, glasfaserverstärkt Nutfixierung: Kunststoff PA, glasfaserverstärkt	***Material***	*Floor bracket: Aluminum die-cast* *Cover cap: Plastic PA, glass fiber reinforced* *Centering piece: Plastic PA, glass fiber reinforced*
Farbe	Abdeckkappe: schwarz Nutfixierung: schwarz	***Color***	*Cover cap: Black* *Centering piece: Black*
Liefereinheit	11 Stück	***Pack Quantity***	*11 pieces*
Extras	weitere Oberflächen, weitere Farben auf Anfrage	***Specials***	*Other surfaces, other colors on request*

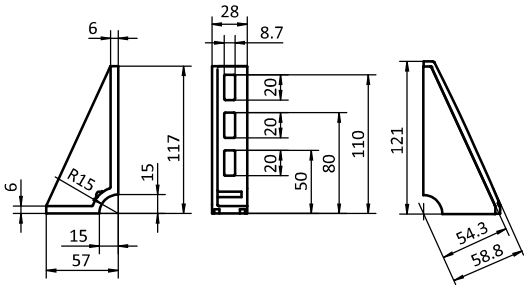





Bodenwinkel 30 *Floor Bracket 30*	N	Gewicht [g] *Weight [g]*	Teil-Nr. *Part #*
		90.4	093W1171L
	6	90.6	093W1171LN06
	8	90.7	093W1171LN08
Nutfixierung *Centering piece*	Nut 8 auf Nut 10 *Slot 8 to Slot 10*	1.0	093W03
Abdeckkappe *Cover cap*		23.0	093WA1171L

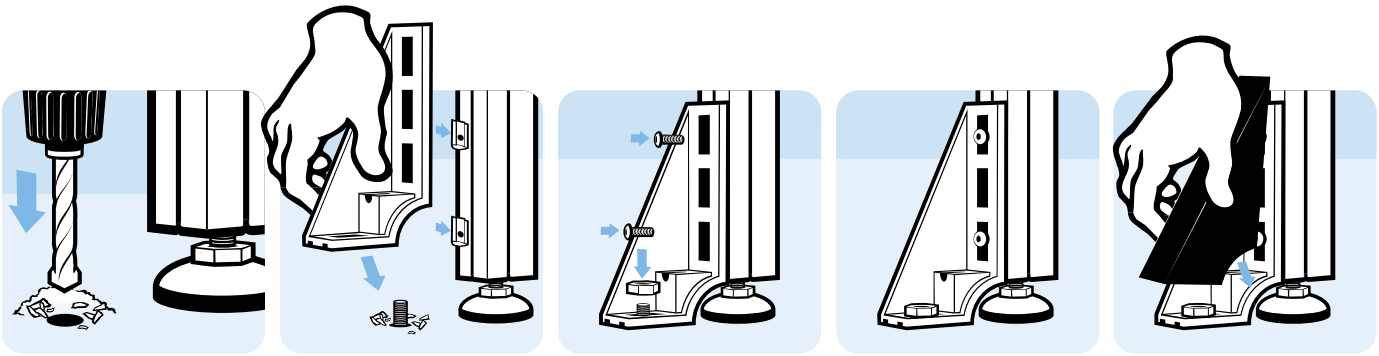

BODENWINKEL 45

FLOOR BRACKET 45

Ausführung	Aluminiumdruckguss, ab Profil 45	***Model***	*Aluminum die-cast, profile 45 and up*
Beschreibung	zur festen Verbindung von Aluminiumprofilen mit dem Boden, zusätzlich auch zur rechtwinkligen Verbindung von zwei Aluminiumprofilen einsetzbar	***Description***	*To securely fix aluminum profiles to the floor, can also be used to connect two aluminum profiles at right angles*
Material	Aluminiumdruckguss	***Material***	*Aluminum die-cast*
Liefereinheit	10 Stück	***Pack Quantity***	*10 pieces*
Extras	weitere Oberflächen, weitere Farben auf Anfrage	***Specials***	*Other surfaces, other colors on request*

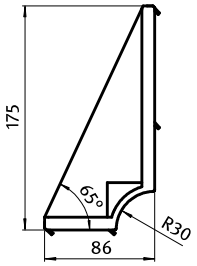

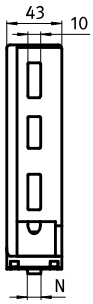





Bodenwinkel 45 *Floor Bracket 45*	N	Gewicht [g] *Weight [g]*	Teil-Nr. *Part #*
	10	283.0	**093W1751LN10**

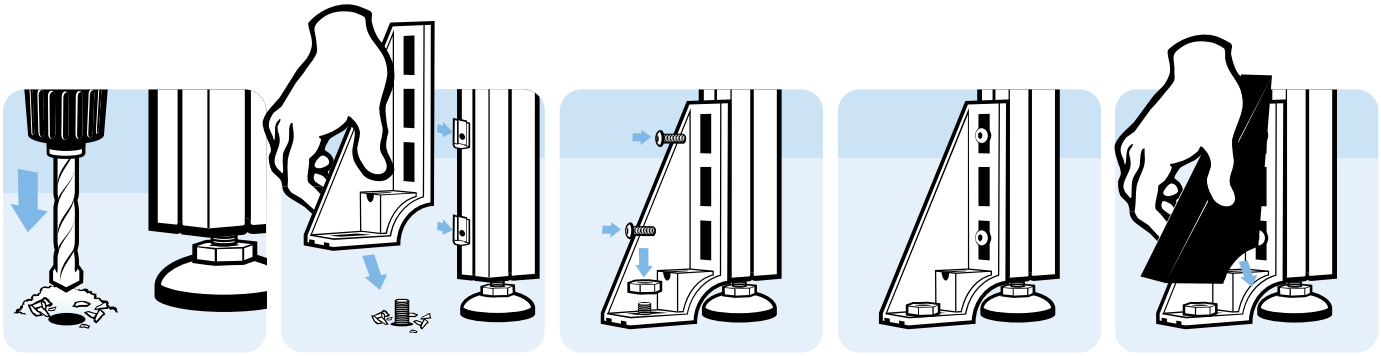

BODENWINKEL 120

FLOOR BRACKET 120

Ausführung	Zinkdruckguss, ab Profil 30	***Model***	*Zinc die-cast, profile 30 and up*
Beschreibung	zur festen Verbindung von Aluminiumprofilen mit dem Boden	***Description***	*To securely fix aluminum profiles to the floor*
Material	Bodenwinkel: Zinkdruckguss, Montageset: Stahl	***Material***	*Floor bracket: Zinc die-cast* *Assembly set: Steel*
Montageset	1 Bodenwinkel 120, 1 Nutenstein - Nut 6 - M6, 1 Schraube ISO 7380 - M6 × 12	***Assembly Set***	*1 floor bracket 120,* *1 T-slot nut - Nut 6 - M6,* *1 screw ISO 7380 - M6 × 12*
Liefereinheit	10 Stück	***Pack Quantity***	*10 pieces*
Extras	weitere Oberflächen, weitere Farben auf Anfrage	***Specials***	*Other surfaces, other colors on request*

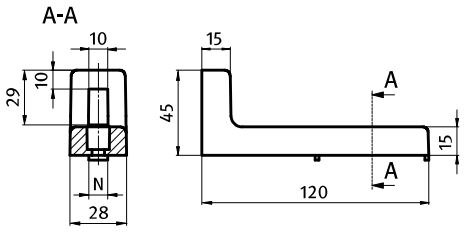





Bodenwinkel 120 *Floor Bracket 120*	N	Gewicht [g] *Weight [g]*	Profil *Profile*	Teil-Nr. *Part #*
blank *Plain*	6	190.0		093B1201N06R
	8	190.0		093B1201N08R
pulverbeschichtet *Powder coated*	10	190.0		093B1201N10R
	6	190.0		093B1201N06S
	8	190.0		093B1201N08S
	10	190.0		093B1201N10S
pulverbeschichtet, inkl. Montageset *Powder coated, with assembly set*	6	198.1	I	093B1201N06SS02

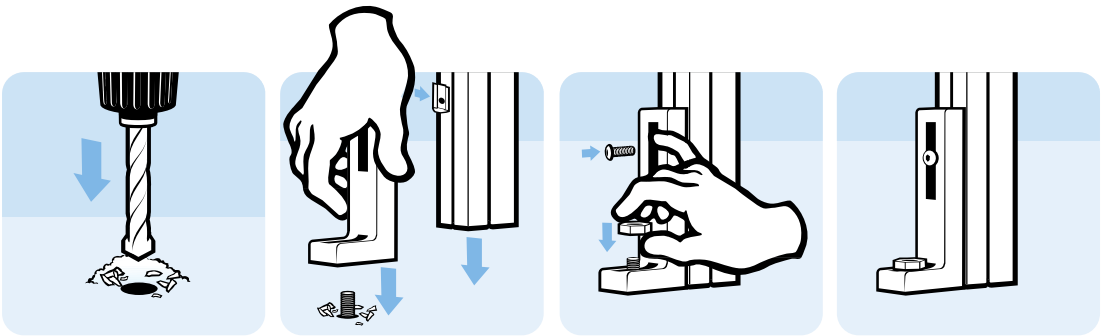

BODENWINKEL 120, HÖHENVERSTELLBAR

Ausführung	Zinkdruckguss, ab Profil 30
Beschreibung	zur höhenverstellbaren Verbindung von Aluminiumprofilen mit dem Boden, inkl. Justierschraube und Gewindeplatte
Material	Bodenwinkel: Zinkdruckguss Montageset: Stahl
Montageset	1 Bodenwinkel 120, 1 Nutenstein - Nut 6 - M6, 1 Schraube ISO 7380 - M6 × 12
Liefereinheit	10 Stück
Extras	weitere Oberflächen, weitere Farben auf Anfrage

ADJUSTABLE FLOOR BRACKET 120

Model	*Zinc die-cast, profile 30 and up*
Description	*To fix aluminum profiles to the floor vertically adjustable; with adjustment screw and threaded plate*
Material	*Floor bracket: Zinc die-cast* *Assembly set: Steel*
Assembly Set	*1 floor bracket 120,* *1 T-slot nut - Nut 6 - M6,* *1 screw ISO 7380 - M6 × 12*
Pack Quantity	*10 pieces*
Specials	*Other surfaces, other colors on request*

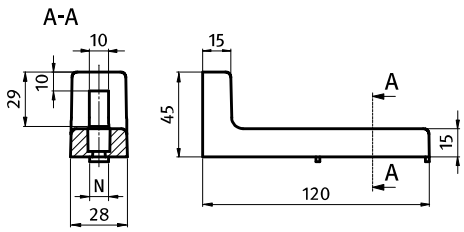



Bodenwinkel 120, höhenverstellbar *Adjustable Floor Bracket 120*	N	Hubhöhe [mm] *Lifting Height [mm]*	Gewicht [g] *Weight [g]*	Profil *Profile*	Teil-Nr. *Part #*
blank *Plain*	6	52.0	88.0		093B1201N06RS01
	8	52.0	88.0		093B1201N08RS01
	10	52.0	88.0		093B1201N10RS01
pulverbeschichtet *Powder coated*	6	52.0	88.0		093B1201N06SS01
	8	52.0	88.0		093B1201N08SS01
	10	52.0	88.0		093B1201N10SS01
pulverbeschichtet, inkl. Montageset *Powder coated, with assembly set*	6	52.0	96.3	I	093B1201N06SS03

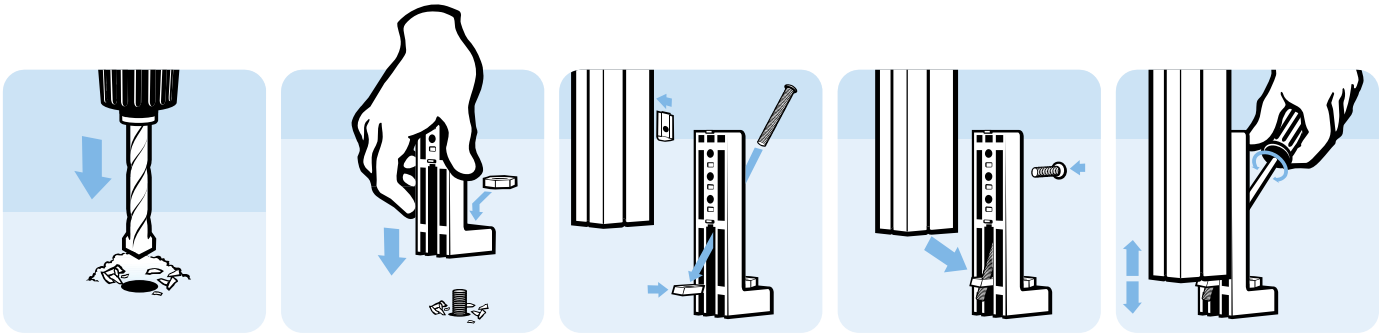

BODENWINKEL 160

FLOOR BRACKET 160

Ausführung	Zinkdruckguss, ab Profil 40	***Model***	*Zinc die-cast, profile 40 and up*
Beschreibung	zur festen Verbindung von Aluminiumprofilen mit dem Boden	***Description***	*To securely fix aluminum profiles to the floor*
Material	Bodenwinkel: Zinkdruckguss Montageset: Stahl	***Material***	*Floor bracket: Zinc die-cast* *Assembly set: Steel*
Montageset	1 Bodenwinkel 160, 1 Nutenstein - Nut 8 - M8, 1 Schraube ISO 7380 - M8 × 16	***Assembly Set***	*1 floor bracket 160,* *1 T-slot nut - Nut 8 - M8,* *1 screw ISO 7380 - M8 × 16*
Liefereinheit	10 Stück	***Pack Quantity***	*10 pieces*
Extras	weitere Oberflächen, weitere Farben auf Anfrage	***Specials***	*Other surfaces, other colors on request*

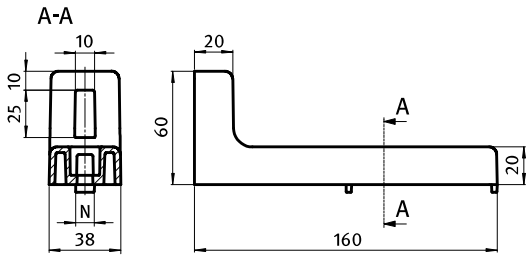





Bodenwinkel 160 *Floor Bracket 160*	N	Gewicht [g] *Weight [g]*	Profil *Profile*	Teil-Nr. *Part #*
blank *Plain*	8	110.0		093B1601N08R
	10	110.0		093B1601N10R
pulverbeschichtet *Powder coated*	8	110.0		093B1601N08S
	10	110.0		093B1601N10S
pulverbeschichtet, inkl. Montageset *Powder coated, with assembly set*	8	535.0	I	093B1601N08SS05

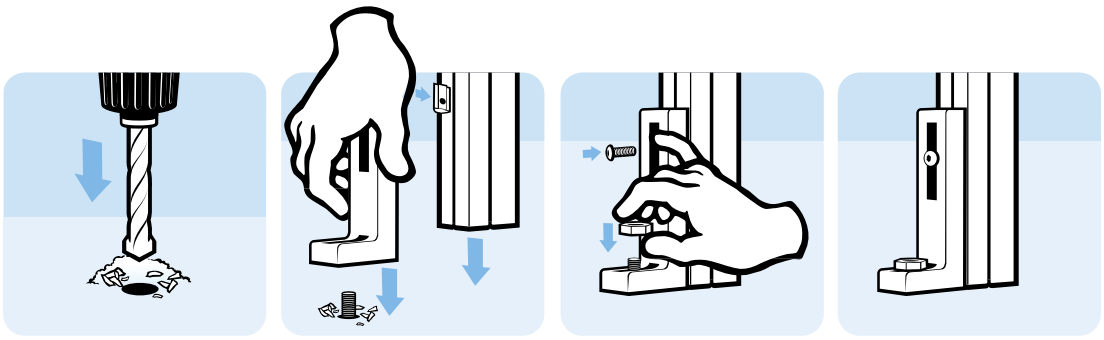

BODENWINKEL 160, HÖHENVERSTELLBAR

ADJUSTABLE FLOOR BRACKET 160

Ausführung	Zinkdruckguss, ab Profil 40	***Model***	*Zinc die-cast, profile 40 and up*
Beschreibung	zur höhenverstellbaren Verbindung von Aluminiumprofilen mit dem Boden, inkl. Justierschraube und Gewindeplatte	***Description***	*To fix aluminum profiles to the floor vertically adjustable; with adjustment screw and threaded plate*
Material	Bodenwinkel: Zinkdruckguss Montageset: Stahl	***Material***	*Floor bracket: Zinc die-cast* *Assembly set: Steel*
Montageset	1 Bodenwinkel 160 höhenverstellbar, 1 Nutenstein - Nut 8 - M8, 1 Schraube ISO 7380 - M8 × 16	***Assembly Set***	*1 adjustable floor bracket 160,* *1 T-slot nut - Nut 8 - M8,* *1 screw ISO 7380 - M8 × 16*
Liefereinheit	10 Stück	***Pack Quantity***	*10 pieces*
Extras	weitere Oberflächen, weitere Farben auf Anfrage	***Specials***	*Other surfaces, other colors on request*

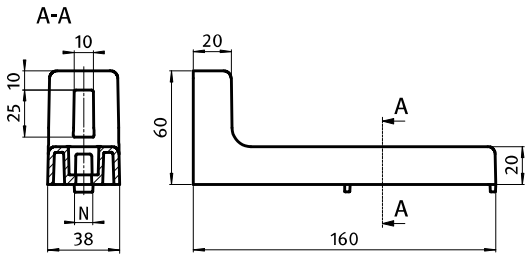



Bodenwinkel 160, höhenverstellbar *Adjustable Floor Bracket 160*	N	Hubhöhe [mm] *Lifting Height [mm]*	Gewicht [g] *Weight [g]*	Profil *Profile*	Teil-Nr. *Part #*
blank *Plain*	8	72.0	505.0		093B1601N08RS01
	10	72.0	510.0		093B1601N10RS01
pulverbeschichtet *Powder coated*	8	72.0	505.0		093B1601N08SS01
	10	72.0	510.0		093B1601N10SS01
pulverbeschichtet, inkl. Montageset *Powder coated, with assembly set*	8	72.0	535.0	I	093B1601N08SS02

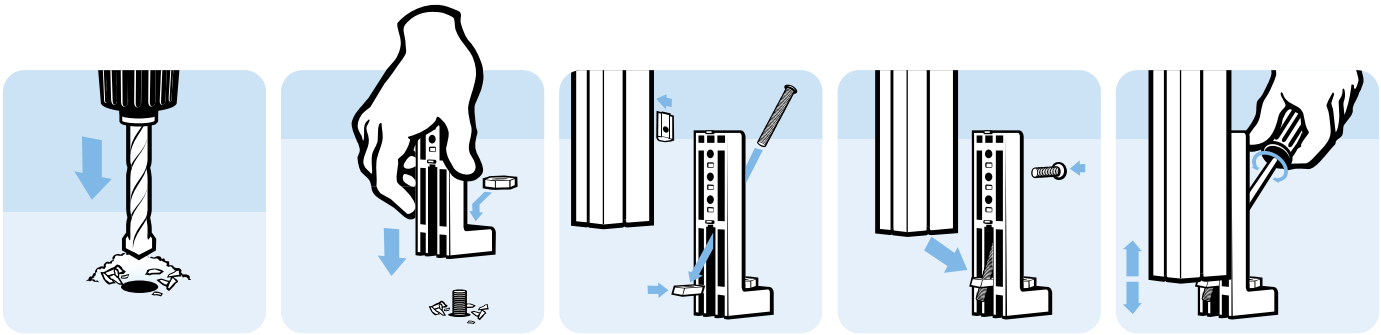

BODENWINKEL 200

FLOOR BRACKET 200

Ausführung	Stahl, ab Profil 40	***Model***	*Steel, profile 40 and up*
Beschreibung	zur festen Verbindung von Aluminiumprofilen mit dem Boden	***Description***	*To securely fix aluminum profiles to the floor*
Material	Stahl	***Material***	*Steel*
Liefereinheit	10 Stück	***Pack Quantity***	*10 pieces*
Extras	weitere Oberflächen, weitere Farben auf Anfrage	***Specials***	*Other surfaces, other colors on request*

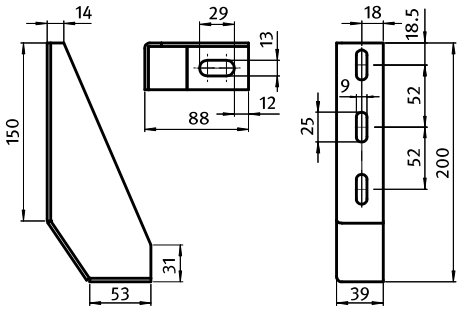





Bodenwinkel 200 *Floor Bracket 200*	**Gewicht [g]** *Weight [g]*	**Teil-Nr.** *Part #*
verzinkt *Zinc plated*	456.0	**093B2001V**
pulverbeschichtet *Powder coated*	456.0	**093B2001S**

BODENWINKEL 160

FLOOR BRACKET 160

Ausführung	Stahl, ab Profil 45	***Model***	*Steel, profile 45 and up*
Beschreibung	zur festen Verbindung von Aluminiumprofilen mit dem Boden	***Description***	*To securely fix aluminum profiles to the floor*
Material	Stahl	***Material***	*Steel*
Liefereinheit	10 Stück	***Pack Quantity***	*10 pieces*
Extras	weitere Oberflächen, weitere Farben auf Anfrage	***Specials***	*Other surfaces, other colors on request*

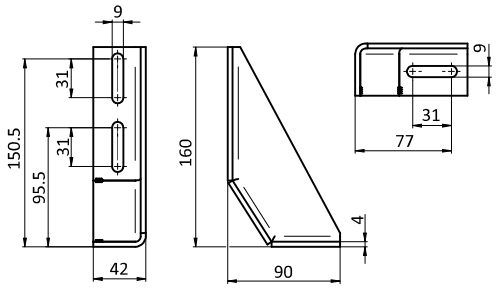





Bodenwinkel 160 *Floor Bracket 160*	**Gewicht [g]** *Weight [g]*	**Teil-Nr.** *Part #*
verzinkt *Zinc plated*	423.0	**093B2002V**
pulverbeschichtet *Powder coated*	423.0	**093B2002S**

PFOSTENKONSOLE

Ausführung	Aluminiumdruckguss
Beschreibung	für die Aufnahme von Profilen, um Pfosten zu setzen
Material	Aluminiumdruckguss
Liefereinheit	10 Stück
Hinweis	passender Doppelnutenstein für Pfostenkonsole siehe Seite 118

FLOOR MOUNT BASE

Model	*Aluminum die-cast*
Description	*To mount aluminum profiles as posts*
Material	*Aluminum die-cast*
Pack Quantity	*10 pieces*
Tip	*Compatible double T-slot nut for floor mount base see page 118*

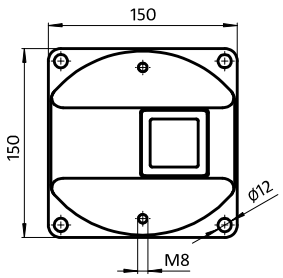

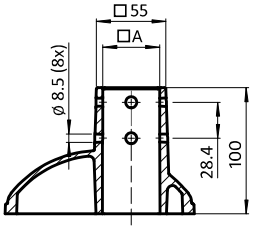





Pfostenkonsole *Floor Mount Base*	für Profil *For Profile*	Gewicht [g] *Weight [g]*	Teil-Nr. *Part #*
	A = 38,3 × 38,3 (1.5" × 1.5") *A = 38.3 × 38.3 (1.5" × 1.5")*	980.0	098G38150A
	A = 40 × 40	940.0	098G40150A
	A = 45 × 45	820.0	098G45150A

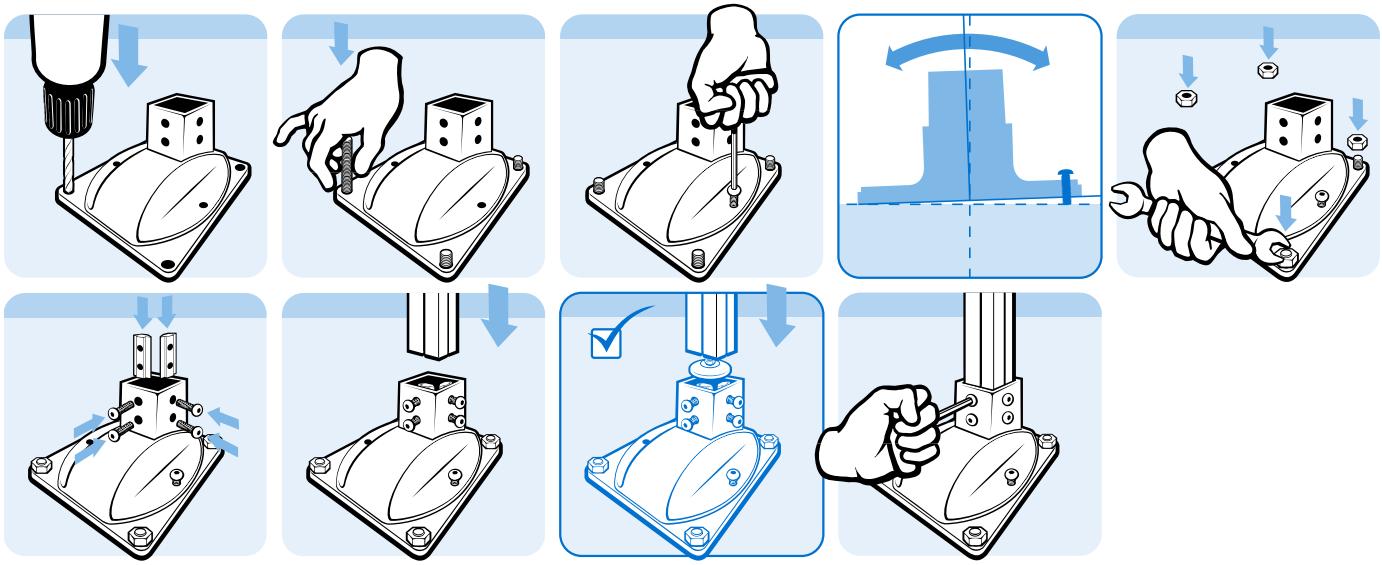

DOPPELNUTENSTEIN FÜR PFOSTENKONSOLE

Ausführung	mit Führungssteg, Stahl
Beschreibung	Doppelnutenstein
Material	Stahl, verzinkt
Liefereinheit	100 Stück
Extras	verschiedene Längen mit mehreren Gewinden in unterschiedlichen Größen auf Anfrage

DOUBLE T-SLOT NUT FOR FLOOR MOUNT BASE

Model	*Self-aligning, Steel*
Description	*Double T-slot nut*
Material	*Steel, zinc plated*
Pack Quantity	*100 pieces*
Specials	*Different lengths with multiple threads in different sizes available on request*

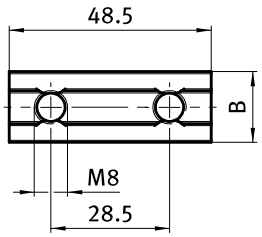

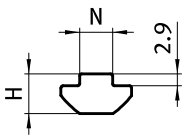



Doppelnutenstein *Double T-slot Nut*	B [mm]	H [mm]	N	Gewicht [g] *Weight [g]*	Profil *Profile*	Teil-Nr *Part#*
Nut 8 *Slot 8*	17.0	9.6	7.9	39.0	I	096060S54
Nut 10 *Slot 10*	19.0	10.6	9.8	49.5	B	096030S41

FUßKONSOLE 45/60 - 120

FOOT CONSOLE 45/60 - 120

Ausführung	Aluminiumdruckguss	***Model***	*Aluminum die-cast*
Beschreibung	für die Aufnahme von Profilen, um Pfosten zu setzen	***Description***	*To mount aluminum profiles as posts*
Material	Aluminiumdruckguss	***Material***	*Aluminum die-cast*
Liefereinheit	10 Stück	***Pack Quantity***	*10 pieces*
Hinweis	passende Hammerschraube M8 × 30 siehe Seite 299; passende Flanschmutter M8 siehe Seite 301	***Tip***	*Compatible hammer screw* M8 × 30 *see page 299; Compatible flange nut see page 301*

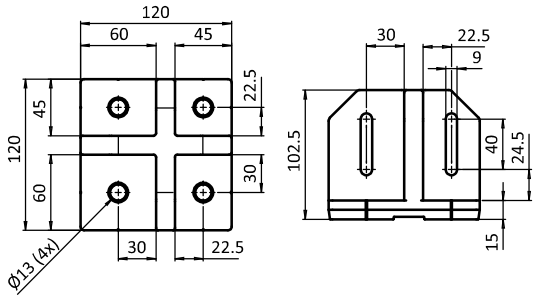





Fußkonsole *Foot Console*	Gewicht [g] *Weight [g]*	Teil-Nr. *Part #*
	1083.0	098G4560X120A

FUßKONSOLE 45/90 - 150

FOOT CONSOLE 45/90 - 150

Ausführung	Aluminiumdruckguss	***Model***	*Aluminum die-cast*
Beschreibung	für die Aufnahme von Profilen, um Pfosten zu setzen	***Description***	*To mount aluminum profiles as posts*
Material	Aluminiumdruckguss	***Material***	*Aluminum die-cast*
Liefereinheit	10 Stück	***Pack Quantity***	*10 pieces*
Hinweis	passende Hammerschraube M8 × 30 siehe Seite 299; passende Flanschmutter M8 siehe Seite 301	***Tip***	*Compatible hammer screw* M8 × 30 *see page 299; Compatible flange nut see page 301*

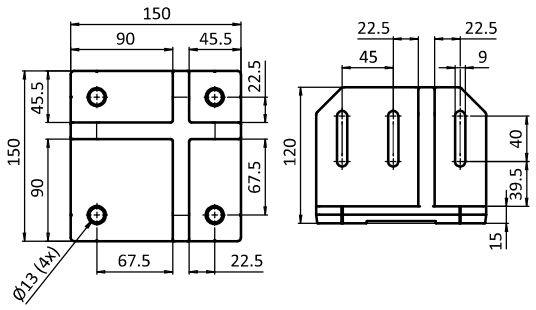





Fußkonsole *Foot Console*	Gewicht [g] *Weight [g]*	Teil-Nr. *Part #*
	1719.0	098G4590X150A

FUßPLATTE 45 / 60 / 90 - 135

FOOT PLATE 45 / 60 / 90 - 135

Beschreibung	für die Aufnahme von Profilen, um Pfosten zu setzen	***Description***	*To mount aluminum profiles as posts*
Material	Aluminiumdruckguss	***Material***	*Die-cast aluminum*
Oberfläche	Blank	***Surface***	*Plain*
Liefereinheit	10 Stück	***Pack Quantity***	*10 pieces*
Hinweis	passende selbstformende Schraube siehe Seite 419, passende Verbinderschrauben siehe Seite 421	***Tip***	*Compatible self forming screw see page 419, compatible connecting screws see page 421*

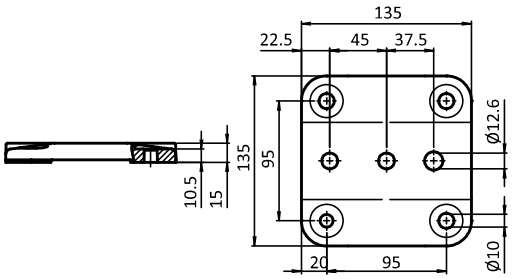





Fußplatte 45 / 60 / 90 - 135 *Foot Plate 45 / 60 / 90 - 135*	Gewicht [g] *Weight [g]*	Teil-Nr. *Part #*
	348.0	098G4560X135A

LENK- & BOCKROLLEN

- **drei verschiedene Raddurchmesser / Bauhöhen**
- **zwei verschiedene Befestigungen**
- **vier verschiedene Materialien, drei davon auch in ESD-Ausführung**
- **Gehäuse und Adapterplatten sind alufarbig pulverbeschichtet, passend zu eloxiertem Aluminium**
- **alle Lenkrollen werden mit Doppelfeststeller geliefert, die Arretierung verhindert ein Rollen und Drehen des Rades**
- **Bockrollen haben keine Feststeller**
- **Befestigung mittels spezieller Adapterplatten oder integrierter Montageplatten**
- **formschlüssige und verdrehgesicherte Befestigung ohne seitlichen Überstand an Aluprofilen mit Rastermaß 38 mm - 1.5" 40 mm und 45 mm**

In Zusammenarbeit mit Marktführer Blickle hat **FATH** diese Lenk- und Bockrollen speziell für den Einsatz mit Aluprofil-Systemen entwickelt. Alle Gehäuse und Adapterplatten sind alufarbig pulverbeschichtet und passen damit hervorragend zur Oberfläche von eloxierten Aluprofilen.
FATH bietet entweder Rollen konventioneller Form mit Adapterplatten an oder Rollen mit integrierter Montageplatte. Damit ist eine schnelle, verdrehgesicherte Montage an Aluprofilen – ohne seitlichen Überstand – sichergestellt.

SWIVEL AND FIXED CASTORS

- ***Three different wheel diameters / mounting heights***
- ***Two different mounting methods***
- ***Four different materials, three of the also as ESD version***
- ***Housing and adapter plates are alu color powder coated, thus matching with anodized aluminum surfaces***
- ***All swivel rollers are delivered with double-brake, the locking prevents turning of the wheel as well as swiveling***
- ***Fixed castors are without brake***
- ***Mounting either with adapter plates or with integrated mounting plates***
- ***Positive-locking anti-twist attachment without lateral overlap to aluminum profiles of modular dimensions 38 mm - 1.5" 40 mm und 45 mm***

In cooperation with market leader Blickle, ***FATH*** *has designed these swivel and fixed castors especially for use with aluminum profile systems. All housings and adapter plates are alu color powder coated and match perfectly with anodized aluminum profiles.*
FATH *offers castors in conventional design with adapter plates as well as castors with integrated mounting plate. Thereby a fast attachment to aluminum profiles, anti-twist and without lateral overlap, is made possible.*

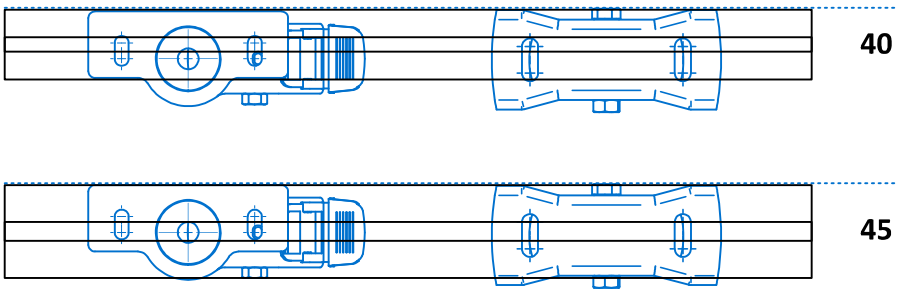

Die integrierten Montageplatten und die Adapterplatten sind mit Langlöchern versehen. Die Anschraubplatte der Lenkrolle ist zudem asymmetrisch.

Adapter plates are equipped with oblong holes. Aditionally, the adapter plate of the swivel castor has an asymmetrical design.



	TPE	TPE ESD	TPU	TPU ESD	Vollgummi *Solid rubber*	Vollgummi ESD *Solid rubber* ESD	PA
	bodenschonend Floor-protecting		*nachgiebig* Pliable		hohe Rückformelastizität *High deformation elasticity*		chemisch beständig* *Chemical resistant**
Track marks *Spuren*	nein *No*		nein *No*		ja *Yes*		nein *No*
Shore hardness *Shorehärte*	85° Shore A		94° Shore A		80° Shore A		70° Shore D
elektrostatisch entladend electrostatically discharging		ESD		ESD		ESD	
Farbe Radkörper *Color of wheel body*	*grau* Gray	*schwarz* Black	*grau* Gray	*schwarz* Black	*grau* Gray	*schwarz* Black	*schwarz* Black
Farbe Lauffläche *Color of wheel tread*	*grau* Gray	*grau* Gray	*schwarz* Black	*schwarz* Black	*grau* Gray	*schwarz* Black	*schwarz* Black
Rollwiderstand *Rolling resistance*	* * * *		* * * *		* * *		* * * * *
Fahrgeräusch *Rolling noise*	* * *		* * *		* * * *		* *
Bodenschonung *Floor protection*	* * *		* * *		* * * *		* *

* *beständig gegen erdöl- und alkoholbasierte Lösungsmittel* Resistant to petroleum and alcohol based solvents

LENK- & BOCKROLLEN

Empfohlenes Montagematerial

Stirnseitig im Kernloch mittels Adapterplatte:

I 40:
1 Schraube - M8 x 40;
1 Scheibe DIN EN ISO 7093 - 8.4

B 40, B 45:
1 Schraube - M12 x 40
1 selbstfurchende Schraube - S12 x 40

Längs zur Profilnut mittels Adapterplatte:

I 40:
1 Schraube M8 x 25;
1 Scheibe DIN EN ISO 7093 - 8.4;
1 Nutenstein Nut 8 - M8

I 45:
1 Hammerschraube M8 x 30;
1 Scheibe DIN EN ISO 7093 - 8.4;
1 Mutter DIN EN ISO 10511 - M8

B 40, B 45:
T-Bolzen M12 x 30;
1 Mutter DIN EN ISO 10511 - M12

Längs zur Profilnut mittels Rückenlochung:

I 40:
1 Schraube M8 x 14;
1 Nutenstein Nut 8 - M8

B 40, B 45:
1 Schraube M8 x 14;
1 Nutenstein Nut 10 - M8

SWIVEL AND FIXED CASTORS

Recommendend Mounting Material

On the face side in a core hole, using the adapter plate:

I 40:
1 screw - M8 x 40;
1 washer DIN EN ISO 7093 - 8.4

B 40, B 45:
1 screw - M12 x 40
1 self-tapping screw - S12 x 40

Along the T-slot, using the adapter plate:

I 40:
1 screw M8 x 25;
1 washer DIN EN ISO 7093 - 8.4;
1 T-slot nut slot 8 - M8

I 45:
1 hammer screw M8 x 30;
1 washer DIN EN ISO 7093 - 8.4;
1 nut DIN EN ISO 10511 - M8

B 40, B 45:
T-bolt M12 x 30;
1 nut DIN EN ISO 10511 - M12

Along the T-slot, using the bolt holes:

I 40:
1 screw M8 x 14;
1 T-slot nut slot 8 - M8

B 40, B 45:
1 screw M8 x 14;
1 T-slot nut slot 10 - M8

LENKROLLE

Ausführung mit Rückenloch und Doppelfeststeller; für optionale Adapterplatte S

Beschreibung belastbare und laufruhige Lenkrolle, spurlos (außer Vollgummi ESD elektrostatisch entladend), kugelgelagert* mit Fadenschutz; zur Befestigung an Aluminiumprofilen; kombinierbar mit allen Lenk- und Bockrollen durch gleiches Höhenniveau mit optionaler Adapterplatte S; keine zusätzliche Transport- und Fußplatte notwendig

Material Gehäuse: Stahl
Laufbelag: siehe Tabelle
Radkörper: siehe Tabelle
Adapterplatte: Zinkdruckguss

Farbe Gehäuse: alufarbig
Laufbelag: siehe Tabelle
Radkörper: schwarz, grau ≈ RAL 7001
Adapterplatte: alufarbig

Liefereinheit 1 Stück

Extras weitere Rollenarten, weitere Farben, weitere Oberflächen auf Anfrage

SWIVEL CASTOR

Model *With bolt hole and system brake; compatible with optional adapter plate S*

Description *Reliable and quiet swivel castor, trackless (except solid rubber ESD electrostatically discharging), with ball bearings* and thread guard; can be fixed to aluminum profiles; compatible with all swivel and fixed castors due to consistent height level with optional adapter plate S; no additional transport and base plate needed*

Material *Housing: Steel*
Tread: See table
Wheel body: See table
Adapter plate: Zinc die-cast

Color *Housing: Alu color*
Tread: See table
Wheel body: Black, gray ≈ RAL 7001
Adapter plate: Alu color

Pack Quantity *1 piece*

Specials *Other kinds of wheels, other colors, other surfaces on request*

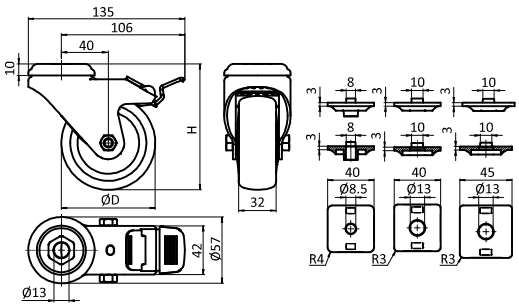





Lenkrolle Laufbelag *Swivel Castor Tread*	D [mm]	H [mm]	ESD	Radkörper *Wheel Body*	Tragkraft [N] *Max. Load [N]*	Gewicht [g] *Weight [g]*	Teil-Nr. *Part #*
TPE, grau ≈ RAL 7031 *TPE, gray*	80	108		PP, grau *PP, gray*	1000	597.0	098S080TDN
	100	133		PP, grau *PP, gray*	1100	674.0	098S100TDN
	125	158		PP, grau *PP, gray*	1200	760.0	098S125TDN
	80	108	ESD	PP, schwarz *PP, black*	650	627.0	098S080TDNESD
	100	133	ESD	PP, schwarz *PP, black*	700	723.0	098S100TDNESD
	125	158	ESD	PP, schwarz *PP, black*	800	824.0	098S125TDNESD
TPU, grau ≈ RAL 7024 *TPU, gray*	80	108		PA, grau *PA, gray*	1200	627.0	098S080UDN
	100	133		PA, grau *PA, gray*	1200	685.0	098S100UDN
	125	158		PA, grau *PA, gray*	1200	773.0	098S125UDN
	80	108	ESD	PA, schwarz *PA, black*	1000	610.0	098S080UDNESD
	100	133	ESD	PA, schwarz *PA, black*	1200	736.0	098S100UDNESD
	125	158	ESD	PA, schwarz *PA, black*	1200	843.0	098S125UDNESD
Vollgummi, grau ≈ RAL 7001 *Solid rubber, gray*	80	108		PA, schwarz *PA, black*	800	627.0	098S080GDN
	100	133		PA, schwarz *PA, black*	1100	772.0	098S100GDN
	125	158		PA, schwarz *PA, black*	1000	893.0	098S125GDN
Vollgummi, schwarz *Solid rubber, black*	80	108	ESD	PA, schwarz *PA, black*	600	610.0	098S080GDNESD
	100	133	ESD	PA, schwarz *PA, black*	800	736.0	098S100GDNESD
	125	158	ESD	PA, schwarz *PA, black*	750	843.0	098S125GDNESD
PA, schwarz; *gleitgelagert *PA, black; *with slide bearings*	80	108		PA, schwarz *PA, black*	1000	535.0	* 098S080ADN
	100	133		PA, schwarz *PA, black*	1200	661.0	098S100ADN
	125	158		PA, schwarz *PA, black*	1200	728.0	098S125ADN

LENKROLLE MIT INTEGRIERTER ANSCHRAUBPLATTE

SWIVEL CASTOR WITH MOUNTING PLATE 40 / 45

Ausführung	mit Rückenlochung und Doppelfeststeller	***Model***	*With bolt hole pattern and system brake*
Beschreibung	belastbare und laufruhige Lenkrolle, spurlos (außer Vollgummi ESD elektrostatisch entladend), kugelgelagert* mit Fadenschutz und integrierter Anschraubplatte zur asymmetrischen Befestigung an Aluminiumprofilen ohne Überstand; kombinierbar mit allen Lenk- und Bockrollen durch gleiches Höhenniveau; keine zusätzliche Transport- und Fußplatte notwendig; wahlweise Lenkrolle in Standard-Ausführung oder ESD elektrostatisch entladender Ausführung	***Description***	*Reliable and quiet swivel castor, trackless (except solid rubber ESD electrostatically discharging), with ball bearings* and thread guard; integrated mounting plate for asymmetric fixation to aluminum profiles without overhang; compatible with all swivel and fixed castors due to consistent height level; no additional transport and base plate needed; swivel castor either in standard version or as ESD electrostatically discharging version*
Material	Gehäuse: Stahl Laufbelag: siehe Tabelle Radkörper: siehe Tabelle	***Material***	*Housing: Steel* *Tread: See table* *Wheel body: See table*
Farbe	Gehäuse: alufarbig Laufbelag: siehe Tabelle Radkörper: schwarz, grau ≈ RAL 7001	***Color***	*Housing: Alu color* *Tread: See table* *Wheel body: Black, gray ≈ RAL 7001*
Liefereinheit	1 Stück	***Pack Quantity***	*1 piece*
Extras	weitere Rollenarten, weitere Farben, weitere Oberflächen auf Anfrage	***Specials***	*Other kinds of wheels, other colors, other surfaces on request*

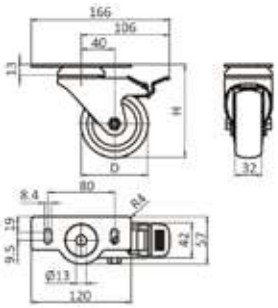





Lenkrolle Laufbelag *Swivel Castor Tread*	D [mm]	H [mm]	ESD	Radkörper *Wheel Body*	Tragkraft [N] *Max. Load [N]*	Gewicht [g] *Weight [g]*	Teil-Nr. *Part #*
TPE, grau ≈ RAL 7031 *TPE, gray*	80	111		PP, grau *PP, gray*	1000	710.0	098S080TD4045N
	100	136		PP, grau *PP, gray*	1100	787.0	098S100TD4045N
	125	161		PP, grau *PP, gray*	1200	873.0	098S125TD4045N
	80	111	ESD	PP, schwarz *PP, black*	650	740.0	098S080TD4045NESD
	100	136	ESD	PP, schwarz *PP, black*	700	836.0	098S100TD4045NESD
	125	161	ESD	PP, schwarz *PP, black*	800	937.0	098S125TD4045NESD
TPU, grau ≈ RAL 7024 *TPU, gray*	80	111		PA, grau *PA, gray*	1200	740.0	098S080UD4045N
	100	136		PA, grau *PA, gray*	1200	823.0	098S100UD4045N
	125	161		PA, grau *PA, gray*	1200	923.0	098S125UD4045N
	80	111	ESD	PA, schwarz *PA, black*	1000	723.0	098S080UD4045NESD
	100	136	ESD	PA, schwarz *PA, black*	1200	798.0	098S100UD4045NESD
	125	161	ESD	PA, schwarz *PA, black*	1200	886.0	098S125UD4045NESD
Vollgummi, grau ≈ RAL 7001 *Solid rubber, gray*	80	111		PA, schwarz *PA, black*	800	740.0	098S080GD4045N
	100	136		PA, schwarz *PA, black*	1100	885.0	098S100GD4045N
	125	161		PA, schwarz *PA, black*	1000	1006.0	098S125GD4045N
Vollgummi, schwarz *Solid rubber, black*	80	111	ESD	PA, schwarz *PA, black*	600	723.0	098S080GD4045NESD
	100	136	ESD	PA, schwarz *PA, black*	800	849.0	098S100GD4045NESD
	125	161	ESD	PA, schwarz *PA, black*	750	956.0	098S125GD4045NESD
PA, schwarz; *gleitgelagert *PA, black; *with slide bearings*	80	111		PA, schwarz *PA, black*	1000	648.0	098S080AD4045N
	100	136		PA, schwarz *PA, black*	1200	774.0	098S100AD4045N
	125	161		PA, schwarz *PA, black*	1200	841.0	098S125AD4045N

BOCKROLLE

Ausführung mit Rückenloch; für optionale Adapterplatte F

Beschreibung belastbare und laufruhige Bockrolle, spurlos (außer Vollgummi elektrostatisch entladend), kugelgelagert* mit Fadenschutz zur Befestigung an Aluminiumprofilen; kombinierbar mit allen Lenk- und Bockrollen durch gleiches Höhenniveau mit optionaler Adapterplatte F; keine zusätzliche Transport- und Fußplatte notwendig

Material Gehäuse: Stahl
Laufbelag: siehe Tabelle
Radkörper: siehe Tabelle

Farbe Gehäuse: alufarbig
Laufbelag: siehe Tabelle
Radkörper: schwarz, grau ≈ RAL 7001

Liefereinheit 1 Stück

Extras weitere Rollenarten, weitere Farben, weitere Oberflächen auf Anfrage

FIXED CASTOR

Model *With bolt hole; compatible with optional adapter plate F*

Description *Reliable and quiet fixed castor, trackless (except solid rubber electrostatically discharging), with ball bearings* and thread guard; can be fixed to aluminum profiles; compatible with all swivel and fixed castors due to consistent height level with optional adapter plate F; no additional transport and base plate needed*

Material *Housing: Steel*
Tread: See table
Wheel body: See table

Color *Housing: Alu color*
Tread: See table
Wheel body: Black, gray ≈ RAL 7001

Pack Quantity *1 piece*

Specials *Other kinds of wheels, other colors, other surfaces on request*

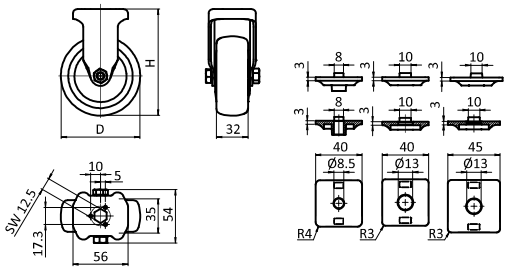





Bockrolle Laufbelag *Fixed Castor Tread*	D [mm]	H [mm]	ESD	Radkörper *Wheel Body*	Tragkraft [N] *Max. Load [N]*	Gewicht [g] *Weight [g]*	Teil-Nr. *Part #*
TPE, grau ≈ RAL 7031 *TPE, gray*	80	108		PP, grau *PP, gray*	1000	323.0	098F080TN
	100	133		PP, grau *PP, gray*	1100	390.0	098F100TN
	125	158		PP, grau *PP, gray*	1200	472.0	098F125TN
	80	108	ESD	PP, schwarz *PP, black*	650	353.0	098F080TNESD
	100	133	ESD	PP, schwarz *PP, black*	700	439.0	098F100TNESD
	125	158	ESD	PP, schwarz *PP, black*	800	536.0	098F125TNESD
TPU, grau ≈ RAL 7024 *TPU, gray*	80	108		PA, grau *PA, gray*	1200	353.0	098F080UN
	100	133		PA, grau *PA, gray*	1200	426.0	098F100UN
	125	158		PA, grau *PA, gray*	1200	522.0	098F125UN
	80	108	ESD	PA, schwarz *PA, black*	1000	336.0	098F080UNESD
	100	133	ESD	PA, schwarz *PA, black*	1200	401.0	098F100UNESD
	125	158	ESD	PA, schwarz *PA, black*	1200	485.0	098F125UNESD
Vollgummi, grau ≈ RAL 7001 *Solid rubber, gray*	80	108		PA, schwarz *PA, black*	800	353.0	098F080GN
	100	133		PA, schwarz *PA, black*	1100	488.0	098F100GN
	125	158		PA, schwarz *PA, black*	1000	605.0	098F125GN
Vollgummi, schwarz *Solid rubber, black*	80	108	ESD	PA, schwarz *PA, black*	600	336.0	098F080GNESD
	100	133	ESD	PA, schwarz *PA, black*	800	452.0	098F100GNESD
	125	158	ESD	PA, schwarz *PA, black*	750	555.0	098F125GNESD
PA, schwarz; *gleitgelagert *PA, black; *with slide bearings*	80	108		PA, schwarz *PA, black*	1000	261.0	* 098F080AN
	100	133		PA, schwarz *PA, black*	1200	377.0	098F100AN
	125	158		PA, schwarz *PA, black*	1200	440.0	098F125AN

BOCKROLLE MIT ANSCHRAUBPLATTE 38 - 1,5" / 40 / 45 *FIXED CASTOR WITH MOUNTING PLATE*

Ausführung mit Rückenlochung

Beschreibung belastbare und laufruhige Bockrolle, spurlos (außer Vollgummi ESD elektrostatisch entladend), kugelgelagert* mit Fadenschutz und integrierter Anschraubplatte zur asymmetrischen Befestigung an Aluminiumprofilen 38 - 1,5", 40 mm und 45 mm ohne Überstand; kombinierbar mit allen Lenk- und Bockrollen durch gleiches Höhenniveau; keine zusätzliche Transport- und Fußplatte notwendig

Material Gehäuse: Stahl
Laufbelag: siehe Tabelle
Radkörper: siehe Tabelle

Farbe Gehäuse: alufarbig
Laufbelag: siehe Tabelle
Radkörper: schwarz, grau ≈ RAL 7001

Liefereinheit 1 Stück

Extras weitere Rollenarten, weitere Farben, weitere Oberflächen auf Anfrage

Model *With bolt hole pattern*

Description *Reliable and quiet fixed castor, trackless (except solid rubber ESD electrostatically discharging), with ball bearings* and thread guard; integrated mounting plate for asymmetric fixation to aluminum profiles 38 - 1.5", 40 mm and 45 mm without overhang; compatible with all swivel and fixed castors due to consistent height level; no additional transport and base plate needed*

Material *Housing: Steel*
Tread: See table
Wheel body: See table

Color *Housing: Alu color*
Tread: See table
Wheel body: Black, gray ≈ RAL 7001

Pack Quantity *1 piece*

Specials *Other kinds of wheels, other colors, other surfaces on request*

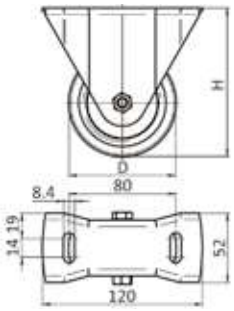







Bockrolle Laufbelag *Fixed Castor Tread*	D [mm]	H [mm]	ESD	Radkörper *Wheel Body*	Tragkraft [N] *Max. Load [N]*	Gewicht [g] *Weight [g]*	Teil-Nr. *Part #*
TPE, grau ≈ RAL 7031 *TPE, gray*	80	111		PP, grau *PP, gray*	1000	484.0	098F080T4045N
	100	136		PP, grau *PP, gray*	1100	577.0	098F100T4045N
	125	161		PP, grau *PP, gray*	1200	675.0	098F125T4045N
	80	111	ESD	PP, schwarz *PP, black*	650	514.0	098F080T4045NESD
	100	136	ESD	PP, schwarz *PP, black*	700	626.0	098F100T4045NESD
	125	161	ESD	PP, schwarz *PP, black*	800	739.0	098F125T4045NESD
TPU, grau ≈ RAL 7024 *TPU, gray*	80	111		PA, grau *PA, gray*	1200	514.0	098F080U4045N
	100	136		PA, grau *PA, gray*	1200	613.0	098F100U4045N
	125	161		PA, grau *PA, gray*	1200	725.0	098F125U4045N
	80	111	ESD	PA, schwarz *PA, black*	1000	497.0	098F080U4045NESD
	100	136	ESD	PA, schwarz *PA, black*	1200	588.0	098F100U4045NESD
	125	161	ESD	PA, schwarz *PA, black*	1200	758.0	098F125U4045NESD
Vollgummi, grau ≈ RAL 7001 *Solid rubber, gray*	80	111		PA, schwarz *PA, black*	800	514.0	098F080G4045N
	100	136		PA, schwarz *PA, black*	1100	675.0	098F100G4045N
	125	161		PA, schwarz *PA, black*	1000	725.0	098F125G4045N
Vollgummi, schwarz *Solid rubber, black*	80	111	ESD	PA, schwarz *PA, black*	600	497.0	098F080G4045NESD
	100	136	ESD	PA, schwarz *PA, black*	800	639.0	098F100G4045NESD
	125	161	ESD	PA, schwarz *PA, black*	750	758.0	098F125G4045NESD
PA, schwarz; *gleitgelagert *PA, black; *with slide bearings*	80	111		PA, schwarz *PA, black*	1000	422.0	098F080A4045N
	100	136		PA, schwarz *PA, black*	1200	564.0	098F100A4045N
	125	161		PA, schwarz *PA, black*	1200	643.0	098F125A4045N

1

SET HUBROLLE HYDRAULISCH

Ausführung	Aluminiumdruckguss
Beschreibung	Hubsystem für schnelles und flexibles Platzieren von Anlagen oder Montagetischen etc.; Übersetzungsverhältnis Kolben / Hubeinheit 10:1
Material	Gehäuse: Aluminiumdruckguss, teflongelagert Rolle: Kunststoff PA, kugelgelagert Rollengehäuse: Stahl verzinkt
Set	4 Hubeinheiten 1 hydraulische Antriebseinheit 4 Hydraulikschläuche á 3 m, vorbefüllt
Extras	weitere Sets auf Anfrage
Hinweis	*zentriert platziert

SET HYDRAULIC LIFT CASTOR

Model	*Aluminum die-cast*
Description	*Lift castor system for a fast and flexible placing of plants or assembling tables etc.; gear transmission ratio: 10:1*
Material	*Housing: Aluminum die-cast with PTFE bearing* *Roller: Plastic PA with ball bearing* *Roller housing: Steel, zinc plated*
Set	*4 lifting units* *1 hydraulic drive unit* *4 hydraulic pipes at each 3 m, pre-filled*
Specials	*Other sets on request*
Tip	**positioned centered*

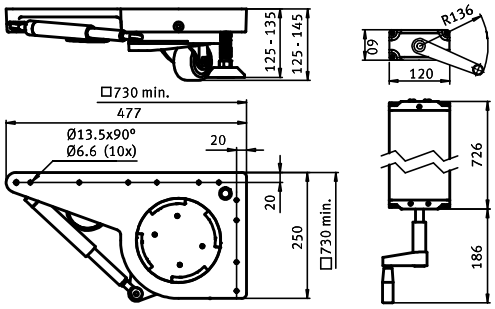





Set Hubrolle hydraulisch *Set Hydraulic Lift Castor*	Tragkraft [kg] *Max. Load [kg]*	Tragkraft pro Hubeinheit [kg] *Max. Load per lifting unit [kg]*	Gewicht [kg] *Weight [kg]*	Teil-Nr. *Part #*
	*2000.0	500.0	30.8	**06001HR2000**

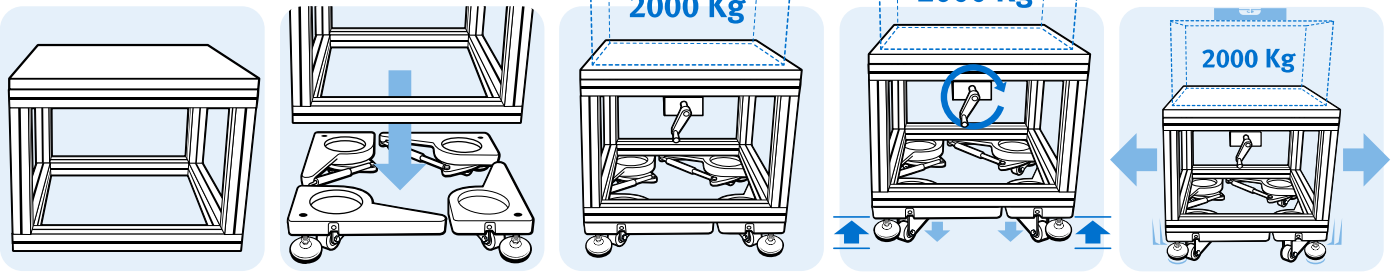

HUBROLLE ELEKTRISCH

Ausführung	Aluminiumdruckguss
Beschreibung	Hubsystem für schnelles und flexibles Platzieren von Anlagen oder Montagetischen etc.; mit elektrischem Antrieb - 24 V, elektrischer Anschlusstecker Wieland RST20i2
Material	Gehäuse: Aluminiumdruckguss, teflongelagert Rolle: Kunststoff PA, kugelgelagert Rollengehäuse: Stahl verzinkt
Set	4 Hubeinheiten inkl. elektrischer Antriebseinheit
Hinweis	*zentriert platziert

ELECTRIC LIFT CASTOR

Model	*Aluminum die-cast*
Description	*Lift castor system for a fast and flexible placing of plants or assembling tables etc.; with electrical drive - 24 V, electrical connection plug Wieland RST20i2*
Material	*Housing: Aluminum die-cast with PTFE bearing* *Roller: Plastic PA with ball bearing* *Roller housing: Steel, zinc plated*
Set	*4 lifting units with electrical drives*
Tip	**positioned centered*

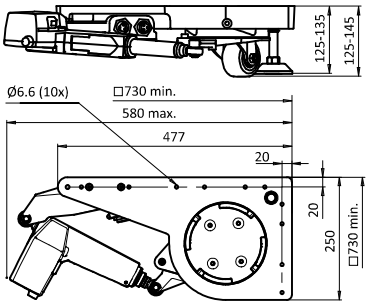





Hubrolle elektrisch *Electric Lift Castor*	Tragkraft [kg] *Max. Load [kg]*	Tragkraft pro Hubeinheit [kg] *Max. Load per lifting unit [kg]*	Gewicht [kg] *Weight [kg]*	Teil-Nr. *Part #*
	500.0	500.0	9.2	**06001HR500E**
Set	*2000.0	500.0	36.8	**06001HR500EZ4**