INHALTSÜBERSICHT *CONTENT OVERVIEW*



Bodenelemente *Floor Elements* 1
Scharniere *Hinges* 2
Nutmuttern und -schrauben *T-Nuts and T-Bolts* 3
Verbindungstechnik *Connecting Systems* 4
Griffe und Verschlüsse *Handles and Latches* 5
Arbeitsplatzkomponenten *Components for Work Stations* 6
Gleiter und Rollen *Sliders and Rollers* 7
Fördertechnik *Conveyors* 8
Schutz- und Trennwandelemente *Enclosures, Guards, Partitions* 9
Flächenbefestigungen *Panel Fasteners* 10
Abdeckelemente *Cover Elements* 11
Kabelführungen *Cable Management* 12
Diverse Komponenten *Miscellaneous Components* 13
Rundrohrkomponenten *Tubular Frame Components* 14

	Gleitleiste D28	*Slide Rail D28*	767
	Set Gewindehülse D28	*Set Threaded Sleeve D28*	768
	Abdeckkappe D28	*Cover Cap D28*	769
	Set T-Verbinder D28	*Set T-Connector D28*	770
	Set T-Verbinder D28, Nut 10	*Set T-Connector D28, Slot 10*	771
	Set Eckverbinder 2D28	*Set Corner Connector 2D28*	772
	Set Winkelverbinder 2D28	*Set Angle Connector 2D28*	773
	Kugel-Stoßverbinder D28 (Set)	*Ball Butt Connector D28 (Set)*	774
	Set Adapterplatte D28	*Set Adapter Plate D28*	775
	T-Verbinderplatte D28	*T-Connector Plate D28*	776
	Set Haltewinkel 60 x 47 x 4, D28	*Set Mounting Brackets 60 x 47, D28*	777
	Set Winkelverbinder D28, 45°	*Set Angle Connector D28, 45°*	778
	Set Kugelverbinder D28	*Set Ball Connector D28*	779
	Set Kreuzverbinder D28	*Set Cross Connector D28*	780
	Set Parallelverbinder D28	*Set Parallel Connector D28*	781
	Set Parallelklemme D28	*Set Parallel Clamp D28*	782
	Set Befestigungsklemme D28	*Set Mounting Clamp D28*	783
	Einhängeplatte D28 / D30	*Suspension Plate D28 / D30*	784
	Beschriftungsclip D28	*Label Clip D28*	785
	Varioblock AL D28	*Vario Block AL D28*	786
	Varioblock D28 (Set)	*Vario Block D28 (Set)*	787

GLEITLEISTE D28

Ausführung	Kunststoff PA
Beschreibung	zum Herstellen einfacher Gleitbahnen durch Aufclipsen auf ein Rundrohrprofil mit Außendurchmesser Ø 28 mm; auch als Auflage einsetzbar bei Montage von Flächenelementen mit Varioblock AL D28
Material	Kunststoff PVC-U
Farbe	schwarz, grau
Liefereinheit	200 Meter (100 St. á 2 m)
Hinweis	Bitte beachten: Sie bestellen in Meter!; passender Varioblock AL D28 siehe Seite 786

SLIDE RAIL D28

Model	*Plastic PA*
Description	*To build simple slipways by clipping on a tubular frame profile with Ø 28 mm outer diameter; also applicable as support strip for the mouting of panels with vario block AL D28*
Material	*Plastic PVC-U*
Color	*Black, gray*
Pack Quantity	*200 meters (100 pieces at 2 m)*
Tip	*Please note: You are ordering in meters! Compatible vario block see page 786*

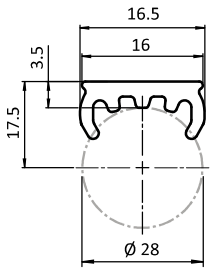





Gleitleiste D28 *Slide Rail D28*	Gewicht [g/m] *Weight [g/m]*	Profil *Profile*	Teil-Nr. *Part #*
schwarz, elektrostatisch entladend *Black, electrostatically discharging*	66.0	B	**092060S01**
grau ≈ RAL 7035 *Gray*	66.0	B	**092060**

GEWINDEHÜLSE D28

Ausführung	für Rundrohrprofile
Beschreibung	zur Befestigung von Stellfüßen und Lenkrollen an der Stirnseite von Rundrohrprofilen mit Außendurchmesser ø 28 mm
Material	Hülse: Kunstoff PA, elektrostatisch entladend, Langmutter: Stahl
Farbe	Hülse: schwarz
Set	1 Hülse, 2-teilig, 1 Langmutter M12
Liefereinheit	20 Stück

THREADED SLEEVE D28

Model	*For tubular frame profiles*
Description	*To fix leveling feet or svivel castors to the front of tubular frame profiles with Ø 28 mm outer diameter*
Material	*Sleeve: Plastic PA, electrostatically discharging, Long nut: Steel*
Color	*Sleeve: Black*
Set	*1 Sleeve, two-part, 1 long nut*
Pack Quantity	*20 pieces*

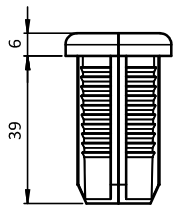

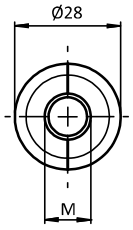





Set Gewindehülse D28 *Threaded Sleeve D28*	Gewicht [g] *Weight [g]*	Teil-Nr. *Part #*
M12	24.0	**099RV28AS01**

ABDECKKAPPE D28

COVER CAP D28

Ausführung	für Rundrohrprofile	***Model***	*For tubular frame profiles*
Beschreibung	zum Abdecken der Profilenden von Rundrohrprofilen mit Außendurchmesser Ø 28 mm	***Description***	*To cover the end of a tubular frame profile with Ø 28 mm outer diameter*
Material	Kunststoff PA, glasfaserverstärkt	***Material***	*Plastic PA, glass fiber reinforced*
Farbe	schwarz	***Color***	*Black*
Liefereinheit	100 Stück	***Pack Quantity***	*100 pieces*
Extras	weitere Größen, weitere Farben auf Anfrage	***Specials***	*Other sizes, other colors on request*

(A)

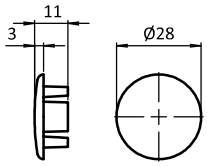

(B)

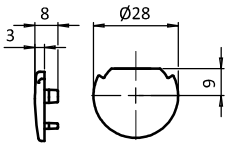





Abdeckkappe D28 *Cover Cap D28*	Gewicht [g] *Weight [g]*	Profil *Profile*	Teil-Nr. *Part #*
(A) Abdeckkappe D28, elektrostatisch entladend *(A) Cover cap D28, electrostatically discharging*	3.0	B	099RV28CC01
(B) Abdeckkappe D28 N10, elektrostatisch entladend *(B) Cover cap D28 N10, electrostatically discharging*	2.5	B	099RV28CC02

SET T-VERBINDER D28

Ausführung	für Rundrohrprofile
Beschreibung	zur rechtwinkligen Verbindung von zwei Rundrohrprofilen mit Außendurchmesser Ø 28 mm
Material	Verbinder: Aluminiumdruckguss Montageset: Stahl
Set	2 Elemente für T-Verbinder D28, 1 Schraube DIN 912 - M6 × 25, 1 selbstsichernde Mutter ISO 10511 - M6
Liefereinheit	10 Stück

SET T-CONNECTOR D28

Model	*For tubular frame profiles*
Description	*To connect two tubular frame profiles with Ø 28 mm outer diameter at right angles*
Material	*Connector: Aluminum die-cast* *Assembly set: Steel*
Set	*2 components for T-connector D28,* *1 screw DIN 912 - M6 × 25,* *1 self-locking nut ISO 10511 - M6*
Pack Quantity	*10 pieces*

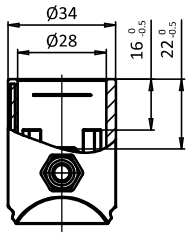

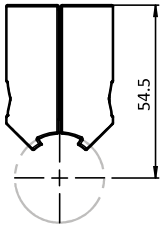





Set T-Verbinder D28	Gewicht [g] *Weight [g]*	Teil-Nr. *Part #*
elektrostatisch entladend (ESD) *electrostatically discharging*	56.0	**099RV2890LS01**

SET T-VERBINDER D28, NUT 10

Ausführung	für Rundrohrprofile
Beschreibung	zur rechtwinkligen Verbindung von einem Rundrohrprofil mit Außendurchmesser Ø 28 mm mit einem Aluminiumprofil Nut 10
Material	Verbinder: Aluminiumdruckguss Abdeckkappe: Kunststoff PA, glasfaserverstärkt Montageset: Stahl
Set	1 T-Verbinder D28, Nut 10, 1 Abdeckkappe, 1 selbstformende Schraube S8 × 25, Torx T40, 1 Flanschmutter M8, 1 Hammerschraube - Nut 10 - M8 × 20
Liefereinheit	10 Stück

SET T-CONNECTOR D28, SLOT 10

Model	*For tubular frame profiles*
Description	*To connect a tubular frame profile with Ø 28 mm outer diameter with a slot 10 aluminum profile*
Material	*Connector: Aluminum die-cast* *Cover cap: Plastic PA* *Assembly set: Steel*
Set	*1 T-connector D28, slot 10,* *1 cover cap,* *1 self-tapping screw S8 × 25, Torx T40,* *1 flange nut M8,* *1 hammer head screw - Nut 10 - M8 × 20*
Pack Quantity	*10 pieces*

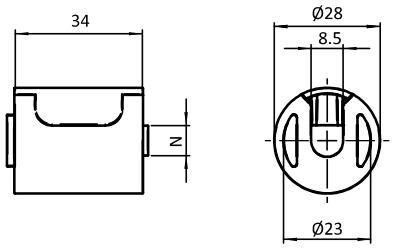





Set T-Verbinder D28, Nut 10 *Set T-Connector D28, Slot 10*	N	Gewicht [g] *Weight [g]*	Teil-Nr. *Part #*
	10	62.0	099RV28TS01

SET ECKVERBINDER 2D28

Ausführung	für Rundrohrprofile
Beschreibung	zur rechtwinkligen Verbindung von zwei Rundrohrprofilen mit Außendurchmesser Ø 28 mm, mit Verdrehsicherung; komplett vormontiertes Set
Material	Verbinder: Aluminiumdruckguss Montageset: Stahl
Set	2 Elemente für Eckverbinder 2D28, 1 Schraube DIN 912 - M6 × 25, 1 selbstsichernde Mutter ISO 10511 - M6
Liefereinheit	10 Stück

SET CORNER CONNECTOR 2D28

Model	*For tubular frame profiles*
Description	*To connect two tubular frame profiles with Ø 28 mm outer diameter at right angles; with pre-centering; completely pre-assembled set*
Material	*Connector: Aluminum die-cast* *Assembly set: Steel*
Set	*2 components for corner connector 2D28,* *1 screw DIN 912 - M6 × 25,* *1 self-locking nut ISO 10511 - M6*
Pack Quantity	*10 pieces*

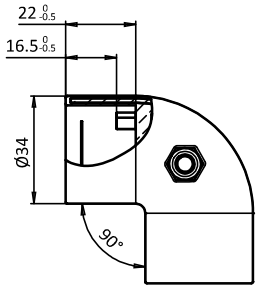

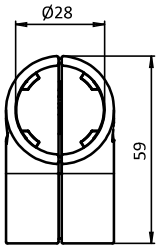





Set Winkelverbinder 2D28 *Set Corner Connector 2D28*	Gewicht [g] *Weight [g]*	Teil-Nr. *Part #*
elektrostatisch entladend *electrostatically discharging*	98.0	**099RV28ES01**

SET WINKELVERBINDER 2D28

Ausführung	für Rundrohrprofile
Beschreibung	zur rechtwinkligen Verbindung von zwei Rundrohrprofilen mit Außendurchmesser Ø 28 mm, mit Verdrehsicherung; komplett vormontiertes Set
Material	Verbinder: Aluminiumdruckguss Montageset: Stahl
Set	2 Elemente für Winkelverbinder 2D28, 2 Schrauben DIN 912 - M6 × 25, 2 selbstsichernde Muttern ISO 10511 - M6
Liefereinheit	10 Stück

SET ANGLE CONNECTOR 2D28

Model	*For tubular frame profiles*
Description	*To connect two tubular frame profiles with Ø 28 mm outer diameter at right angles; with pre-centering; completely pre-assembled set*
Material	*Connector: Aluminum die-cast* *Assembly set: Steel*
Set	*2 components for angle connector 2D28,* *2 screws DIN 912 - M6 × 25,* *2 self-locking nuts ISO 10511 - M6*
Pack Quantity	*10 pieces*

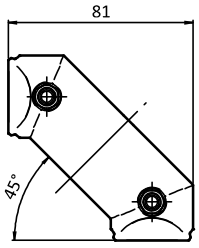

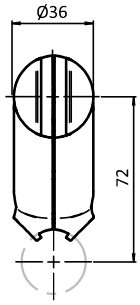





Set Winkelverbinder 2D28 *Set Angle Connector 2D28*	Gewicht [g] *Weight [g]*	Teil-Nr. *Part #*
elektrostatisch entladend *electrostatically discharging*	134.0	099RV2890QS01

KUGEL-STOßVERBINDER D28 (SET)

Ausführung	für Rundrohrprofile
Beschreibung	zur Verbindung von zwei Rundrohrprofilen mit Außendurchmesser ø 28mm, mit Verdrehsicherung; komplett vormontiertes Set
Material	Verbinder: Alumiumdruckguss Montageset: Stahl
Oberfläche	Verbinder: blank Montageset: verzinkt
Liefereinheit	10 Stück
Set	4 Elemente für Kugelverbinder D28, 2 Schrauben DIN 912 - M6 × 25, 2 selbstsichernde Mutter ISO 10511 - M6

BALL BUTT CONNECTOR D28 (SET)

Model	*For tubular frame profiles*
Description	*To connect two tubular frame profiles with Ø 28 mm outer diameter at variable angles; with pre-centering; completely pre-assembled set*
Material	*Connector: Aluminum die-cast* *Assembly set: Steel*
Surface	*Connector: Plain* *Assembly set: Zinc plated*
Pack Quantity	*10 pieces*
Set	*4 components for ball connector D28,* *2 screws DIN 912 - M6 × 25,* *2 self-locking nuts ISO 10511 - M6*

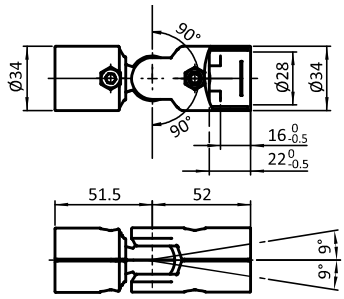



Kugel-Stoßverbinder D28 (Set) *Ball Butt Connector D28 (Set)*	Gewicht [g] *Weight [g]*	Teil-Nr. *Part #*
	150.0	099RV28KS02

SET ADAPTERPLATTE D28

Ausführung	für Rundrohrprofile
Beschreibung	zur Verbindung von Rundrohrprofilen mit Aluminiumprofilen Nut 8 oder Nut 10
Material	Adapterplatte: Aluminiumdruckguss Nutfixierung: Zinkdruckguss
Befestigung	mit Linsenkopfschrauben ISO 7380 - M8
Set	1 Adapterplatte, 2 Nutfixierungen für Nut 8 und Nut 10
Liefereinheit	10 Stück
Hinweis	passender Verbinder siehe Seite 770 und Seite 778 ff. * Schneidhülse zur Reduzierung des Kernlochs Ø 10,2 mm auf Gewindegröße M8 siehe Seite 500

SET ADAPTER PLATE D28

Model	*For tubular frame profiles*
Description	*To connect tubular frame profiles with slot 8 or 10 aluminum profiles*
Material	*Adapter plates: Aluminum die-cast* *Centering piece: Zinc die-cast*
Fastening	*with pan-head-screw ISO 7380 - M8*
Set	*1 adapter plate,* *2 locating pins for slot 8 and 10*
Pack Quantity	*10 pieces*
Tip	*Compatible connector see page 770 and page 778 et sq.* ** Cut bush for the reduction of the Ø 10.2 mm core hole to thread size M8 see page 500*

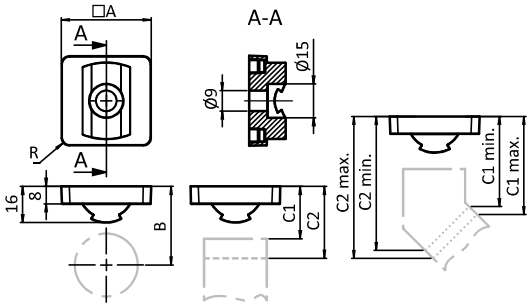



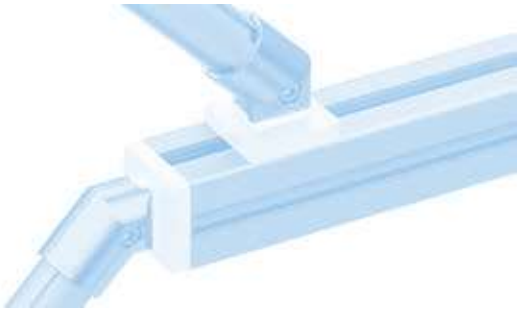

Set Adapterplatte D28 *Set Adapter Plate D28*	Verbinder Connector	A [mm]	B [mm]	C1 [mm]	C2 [mm]	N	R [mm]	Gewicht [g] *Weight [g]*	Teil-Nr. *Part #*
elektrostatisch entladend *electrostatically discharging*		40.0				8 / 10	4.0	29.0	**099RVAP40S01**
		45.0				8 / 10	3.0	33.0	*** 099RVAP45S01**
if mounted with *bei Montage mit*	099RV28PS01		59.0						
	099RV28180S01		47.0						
	099RV2890LS01			28.5	40.5				
	099RV28KS01			85.5	91.5				
	099RV2845S01			min. 23.0 max. 27.0	min. 43.0 max. 46.5				

T-VERBINDERPLATTE D28

T-CONNECTOR PLATE D28

Ausführung	für Rundrohrprofile
Beschreibung	zur rechtwinkligen Verbindung von einem Rundrohrprofil mit Aussendurchmesser Ø 28 mm mit einem Alumiumprofil; Verschraubung im Kernloch M8 des Rundrohrprofils Ø 28mm, oder in der Gewindehülse D28 M8 für Rundrohrprofile Ø 28mm
Material	Stahl
Oberfläche	verzinkt
Befestigung	mit Senkkopfschrauben 1x M8 und 2x M6
Liefereinheit	10 Stück
Hinweis	passende Gewindehülse D28 M8: 099RV28AS02

Model	*For tubular frame profiles*
Description	*To connect a tubular frame profile with Ø 28 mm outer diameter with an aluminum profile at right angles; Screw connetion to the core hole of the Ø 28mm profile or to the threaded sleeve for D28 M8 for Ø 28mm tubular profiles*
Material	*Steel*
Surface	*Zinc plated*
Fastening	*With countersunk screws 1x M8 and 2x M6*
Pack Quantity	*10 pieces*
Tip	*Compatible threaded sleeve D28 M8: 099RV28AS02*

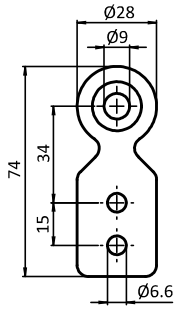

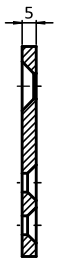





T-Verbinderplatte D28 *T-Connector Plate D28*	Gewicht [g] *Weight [g]*	Teil-Nr. *Part #*
	52.3	**093VAD28V**

SET HALTEWINKEL 60 × 47 × 4, D28

Ausführung	für Rundrohrprofile
Beschreibung	zur rechtwinkligen Verbindung eines Rundrohrprofils mit Außendurchmesser Ø 28 mm mit einem Aluminiumprofil Nut 10; Justierung mittels Langlöchern
Material	Stahl
Set	1 Haltewinkel, 1 selbstformende Schraube S8 × 25 - Torx T40, 2 Hammerschrauben - Nut 10 - M8 × 20, 2 Flanschmuttern M8
Liefereinheit	20 Stück

SET MOUNTING BRACKET 60 × 47, D28

Model	*For tubular frame profiles*
Description	*To connect a tubular frame profile with Ø 28 mm outer diameter with a slot 10 aluminum profile; adjustable by slotted holes*
Material	*Steel*
Set	*1 mounting bracket,* *1 self-tapping screw S8 × 25 - Torx T40,* *2 hammer head screws - Nut 10 - M8 × 20,* *2 flange nuts M8*
Pack Quantity	*20 pieces*

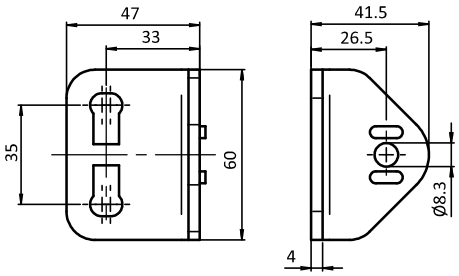





Set Haltewinkel 60 × 47 × 4, D28 *Set Mounting Bracket 60 × 47, D28*	Gewicht [g] *Weight [g]*	Profil *Profile*	Teil-Nr. *Part #*
elektrostatisch entladend *electrostatically discharging*	176.0	B	099RV28TWS01

SET WINKELVERBINDER D28, 45°

Ausführung	für Rundrohrprofil
Beschreibung	für eine 45°-Verbindung von zwei Rundrohrprofilen mit Außendurchmesser Ø 28 mm, mit Verdrehsicherung; komplett vormontiertes Set
Material	Verbinder: Aluminiumdruckguss Montageset: Stahl
Set	2 Elemente für Winkelverbinder D28, 45°, 1 Schraube DIN 912 - M6 × 25, 1 selbstsichernde Mutter ISO 10511 - M6
Liefereinheit	10 Stück

SET ANGLE CONNECTOR D28, 45°

Model	*For tubular frame profiles*
Description	*To connect two tubular frame profiles with Ø 28 mm outer diameter at 45°; with pre-centering; completely pre-assembled set*
Material	*Connector: Aluminum die-cast* *Assembly set: Steel*
Set	*2 components for angle connector D28 ,45°,* *1 screw DIN 912 - M6 × 25,* *1 self-locking nut ISO 10511 - M6*
Pack Quantity	*10 pieces*

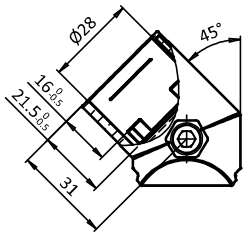

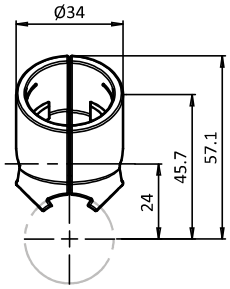





Set Winkelverbinder D28, 45° *Set Angle Connector D28, 45°*	Gewicht [g] *Weight [g]*	Teil-Nr. *Part #*
elektrostatisch entladend *electrostatically discharging*	58.0	099RV2845S01

SET KUGELVERBINDER D28

SET BALL CONNECTOR D28

Ausführung	für Rundrohrprofile
Beschreibung	zur variablen Verbindung von zwei Rundrohrprofilen mit Außendurchmesser Ø 28 mm, mit Verdrehsicherung; komplett vormontiertes Set
Material	Verbinder: Aluminiumdruckguss Montageset: Stahl
Set	4 Elemente für Kugelverbinder D28, 2 Schrauben DIN 912 - M6 × 25, 2 selbstsichernde Muttern ISO 10511 - M6
Liefereinheit	10 Stück

Model	*For tubular frame profiles*
Description	*To connect two tubular frame profiles with Ø 28 mm outer diameter at variable angles, with pre-centering; completely pre-assembled set*
Material	*Connector: Aluminum die-cast* *Assembly set: Steel*
Set	*4 components for ball connector D28,* *2 screws DIN 912 - M6 × 25,* *2 self-locking nuts ISO 10511 - M6*
Pack Quantity	*10 pieces*

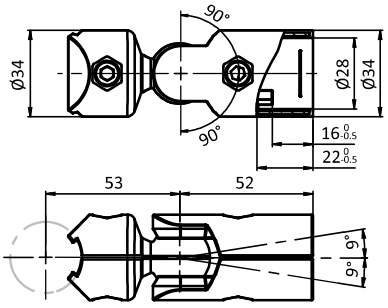





Set Kugelverbinder D28 *Set Ball Connector D28*	Gewicht [g] *Weight [g]*	Teil-Nr. *Part #*
elektrostatisch entladend *electrostatically discharging*	145.0	099RV28KS01

SET KREUZVERBINDER D28

SET CROSS CONNECTOR D28

Ausführung	für Rundrohrprofile	***Model***	*For tubular frame profiles*
Beschreibung	zur Kreuzverbindung von zwei Rundrohrprofilen mit Außendurchmesser Ø 28 mm, mit Verdrehsicherung; komplett vormontiertes Set	***Description***	*To cross connect two tubular frame profiles with Ø 28 mm outer diameter; completely pre-assembled set*
Material	Verbinder: Aluminiumdruckguss Montageset: Stahl	***Material***	*Connector: Aluminum die-cast* *Assembly set: Steel*
Set	2 Elemente für Kreuzverbinder D28, 1 Schraube ISO 4762 - M6 × 30, 1 selbstsichernde Mutter ISO 10511 - M6	***Set***	*2 components for cross connector D28,* *1 screw ISO 4762 - M6 × 30,* *1 self-locking nut ISO 10511 - M6*
Liefereinheit	10 Stück	***Pack Quantity***	*10 pieces*

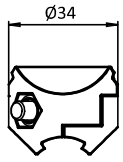

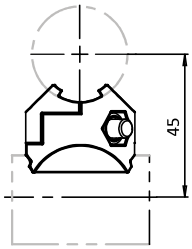





Set Kreuzverbinder D28 ***Set Cross Connector D28***	**Gewicht [g]** ***Weight [g]***	**Teil-Nr.** ***Part #***
elektrostatisch entladend *electrostatically discharging*	50.0	**099RV28XS01**

SET PARALLELVERBINDER D28

Ausführung	für Rundrohrprofil
Beschreibung	zur parallelen Verbindung von zwei Rundrohrprofilen mit Außendurchmesser Ø 28 mm; mit Verdrehsicherung; komplett vormontiertes Set
Material	Verbinder: Aluminiumdruckguss Montageset: Stahl
Set	2 Elemente für Parallelverbinder D28, 1 Schraube DIN 912 - M6 × 25, 1 selbstsichernde Mutter ISO 10511 - M6
Liefereinheit	10 Stück

SET PARALLEL CONNECTOR D28

Model	*For tubular frame profiles*
Description	*To parallelly connect two tubular frame profiles with Ø 28 mm outer diameter; with pre-centering; completely pre-assembled set*
Material	*Connector: Aluminum die-cast* *Assembly set: Steel*
Set	*2 components for parallel connector D28,* *1 screw DIN 912 - M6 × 25,* *1 self-locking nut ISO 10511 - M6*
Pack Quantity	*10 pieces*



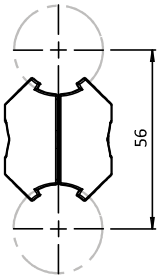





Set Parallelverbinder D28 *Set Parallel Connector D28*	Gewicht [g] *Weight [g]*	Teil-Nr. *Part #*
elektrostatisch entladend *electrostatically discharging*	62.0	099RV28PS01

SET PARALLELKLEMME D28

SET PARALLEL CLAMP D28

Ausführung	für Rundrohrprofil	***Model***	*For tubular frame profiles*
Beschreibung	zur parallelen Verbindung von einem Rundrohr oder Rundrohrprofil mit einem Rundrohrprofil mit Außendurchmesser Ø 28 mm, mit Verdrehsicherung; komplett vormontiertes Set	***Description***	*To parallelly connect a tube or a tubular frame profile to a tubular frame profile with Ø 28 mm outer diameter; with pre-centering; completely pre-assembled set*
Material	Verbinder: Aluminiumdruckguss Montageset: Stahl	***Material***	*Connector: Aluminum die-cast* *Assembly set: Steel*
Set	2 Elemente für Parallelklemme D28, 1 Schraube DIN 912 - M6 × 25, 1 selbstsichernde Mutter ISO 10511 - M6	***Set***	*2 components for parallel clamp D28,* *1 screw DIN 912 - M6 × 25,* *1 self-locking nut ISO 10511 - M6*
Liefereinheit	10 Stück	***Pack Quantity***	*10 pieces*

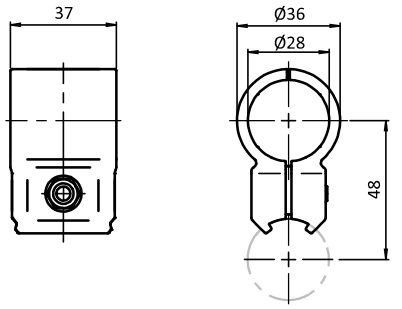





Set Parallelverbinder D28 ***Set Parallel Clamp D28***	**Gewicht [g]** ***Weight [g]***	**Teil-Nr.** ***Part #***
elektrostatisch entladend (ESD) *electrostatically discharging*	80.3	**099RV28180S01**

SET BEFESTIGUNGSKLEMME D28

SET MOUNTING CLAMP D28

Ausführung	für Rundrohrprofile	***Model***	*For tubular frame profiles*
Beschreibung	zur seitlichen Befestigung eines Rundrohrprofils mit Außendurchmesser Ø 28 mm an einem Aluminiumprofil, Lochabstand kompatibel zu Ergoswiss® Hubzylindern	***Description***	*To laterally connect a tubular frame profile with Ø 28 mm outer diameter to an aluminum profile, hole spacing compatible with Ergoswiss® lift cylinders*
Material	Befestigungsklemme: Zinkdruckguss Montageset: Stahl	***Material***	*Connector: Zinc die-cast* *Assembly set: Steel*
Set	2 Elemente für Befestigungsklemme D28, 2 Schrauben DIN 912 - M5 × 16, 2 Schrauben DIN 912 - M5 × 10, 2 Muttern DIN 934 - M5	***Set***	*2 components for mounting clamp D28,* *2 screws DIN 912 - M5 × 16,* *2 screws DIN 912 - M5 × 10,* *2 nuts DIN 934 - M5*
Liefereinheit	10 Stück	***Pack Quantity***	*10 pieces*

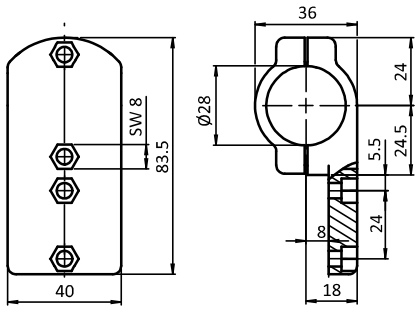





Set Befestigungsklemme D28 *Set Mounting Clamp D28*	Gewicht [g] *Weight [g]*	Teil-Nr. *Part #*
	212.0	099RV28H

EINHÄNGEPLATTE D28 / D30

Ausführung	für Rundrohrprofile
Beschreibung	zur Befestigung von Greifschalen, Greif- und Schalenbehältern an horizontalen oder vertikalen Rundrohrprofilen mit Aussendurchmesser Ø 28 mm oder Ø 30 mm
Material	Einhängeplatte: Kunststoff PA, glasvaserverstärkt Befestigungsmaterial: Stahl
Farbe	Einhängeplatte: schwarz
Oberfläche	Befestigungsmaterial: verzinkt
Liefereinheit	10 Stück
Hinweis	passende Greifschalen siehe Seite 568; passende Greifbehälter siehe Seite 570; passende Schalenbehälter siehe Seite 571

SUSPENSION PLATE D28 / D30

Model	*For tubular frame profiles*
Description	*To fix grab trays, grab container and tray container to horizontal or vertical tubular frame profiles with Ø 28 mm or Ø 30 mm outer diameter*
Material	*Suspension plate: Plastics PA, glass fiber reinforced* *Assembly material: Steel*
Color	*Suspension plate: Black*
Surface	*Assembly material: Zinc plated*
Pack Quantity	*10 pieces*
Tip	*Compatible grab tray see page 568;* *compatible grab container see page 570;* *compatible tray container see page 571*

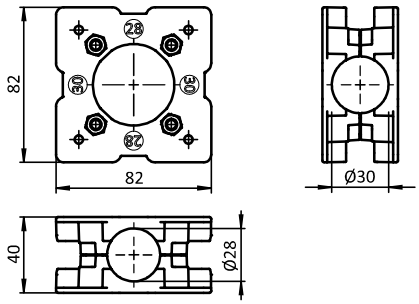





Einhängeplatte D28 / D30 *Suspension Plate D28 / D30*	Gewicht [g] *Weight [g]*	Teil-Nr. *Part #*
	113.0	**061MA291D**

BESCHRIFTUNGSCLIP D28

Ausführung	für Rundrohrprofil
Beschreibung	zum Beschriften von Rundrohrprofilen mit Außendurchmesser Ø 28 mm; für Etikettenhöhe 38 mm
Material	Kunststoff Hart-PVC
Befestigung	mit rückseitigem Selbstklebestreifen
Liefereinheit	20 Stück (à 120 mm) oder 20 Meter (10 Stück á 2 m)
Hinweis	*Bitte beachten: Sie bestellen in Meter!

LABEL CLIP D28

Model	*For tubular frame profiles*
Description	*For labelling on tubular frame profiles with Ø 28 mm outer diameter; for labels with 38 mm height*
Material	*Plastic hard PVC*
Fastening	*Self-adhesive strip on the backside*
Pack Quantity	*20 pieces (at 120 mm) or 20 meters (10 pieces at 2 m)*
Tip	**Please note: You are ordering in meters!*

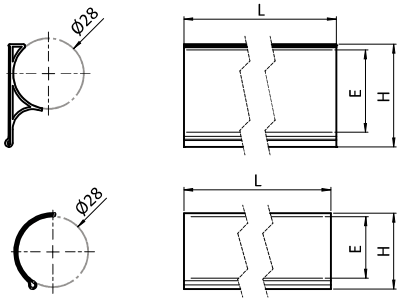





Beschriftungsclip D28 *Label Clip D28*	E [mm]	H [mm]	L [mm]	Farbe	für Profil *For Profile*	Gewicht [g] *Weight [g]*	Profil *Profile*	Teil-Nr. *Part #*
gerade Schriftfläche *Straight labeling surface*	38	41	120	grau + transparent *Gray + transparent*	D28	15.0	B	093LC38D28S01.120
	38	41	*2000	grau + transparent *Gray + transparent*	D28	270.0	B	093LC38D28S01.2000
gerundete Schriftfläche *Curved labeling surface*	38	40	120	transparent *Transparent*	D28	4.0	B	093LCT38D28.120
	38	40	*2000	transparent *Transparent*	D28	72.0	B	093LCT38D28.2000

VARIOBLOCK AL D28

Ausführung	für Rundrohrprofile
Beschreibung	zur stabilen Befestigung von Flächenelementen an Rundrohrprofilen mit Außendurchmesser Ø 28 mm; elektrostatisch entladend
Material	Aluminium
Spannbreite	Flächenelemente von 6 - 17 mm
Set	1 Varioblock AL - 2-teilig, 1 Schraube DIN 912 - M6 × 30, 2 Schrauben DIN 912 - M6 × 22, 2 Vierkantmuttern DIN 557 - M6
Liefereinheit	10 Stück
Extras	weitere Oberflächen, weitere Farben auf Anfrage
Hinweis	passende Gleitleiste D28 siehe Seite 767

VARIO BLOCK AL D28

Model	*For tubular frame profiles*
Description	*To attach panels firmly to tubular frame profiles with Ø 28 mm outer diameter, electrostatically discharging*
Material	*Aluminum*
Fixation Span	*Panel units with a thickness of 6 - 17 mm*
Set	*1 vario block AL - 2-part, 1 screw DIN 912 - M6 × 30, 2 screws DIN 912 - M6 × 22, 2 square nuts DIN 557 - M6*
Pack Quantity	*10 pieces*
Specials	*Other surfaces, other colors on request*
Tip	*Compatible slide rail D28 see page 767*

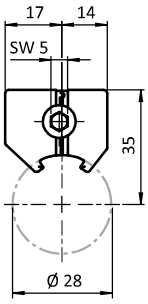

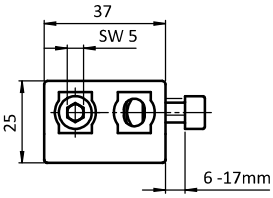



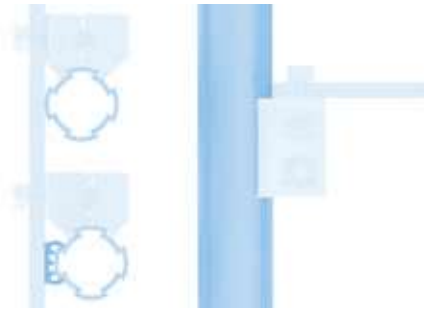

Varioblock AL D28 *Vario Block AL D28*	Maße L × B × H [mm] *Dimensions L × B × H [mm]*	Gewicht [g] *Weight [g]*	Profil *Profile*	Teil-Nr. *Part #*
	37.0 × 31.1 × 25.0	63.5	B	**094AD28**

VARIOBLOCK D28 (SET)

Ausführung	für Rundrohrprofile
Beschreibung	zur sicheren Befestigung von Flächenelementen an einem Rundrohrprofil mit Außendurchmesser Ø 28 mm; optional schraubenlose Befestigung mit Rastklemme
Material	Block: Kunststoff PA, kohlefaserverstärkt Rastklemme: Kunststoff PC Schrauben und Mutter: Stahl
Farbe	Block: schwarz Rastklemme: glasklar farblos
Spannbreite	mit Rastklemme von 0 - 8 mm
Set	1 Varioblock - 2-teilig, 1 Schraube DIN 7981 - 4,2 × 9,5, 1 Schraube DIN 912 - M6 × 16, 1 Vierkantmutter DIN 557 - M6
Liefereinheit	100 Stück

VARIO BLOCK D28 (SET)

Model	*For tubular frame profiles*
Description	*To attach panels safely to tubular frame profiles with Ø 28 mm outer diameter; optional screwless mounting with clip clamp*
Material	*Block: Plastic PA, carbon fiber reinforced* *Clip clamp: Plastic PC* *Screws and Nut: Steel*
Color	*Block: Black* *Clip clamp: Transparent colorless*
Fixation Span	*With Clip clamp from 0 to 8 mm*
Set	*1 vario block AL - 2-part,* *1 screw DIN 7981 - 4.2 × 9.5,* *2 screws DIN 912 - M6 × 16,* *1 square nut DIN 557 - M6*
Pack Quantity	*100 pieces*

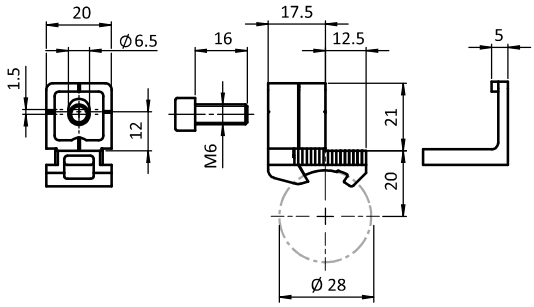



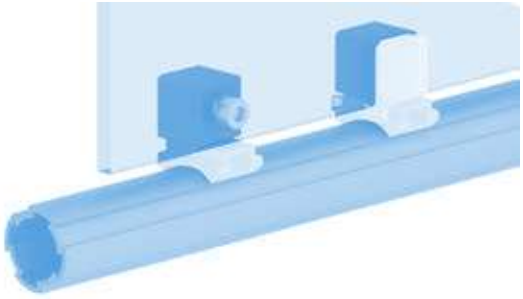

Varioblock D28 (Set) *Vario Block D28 (Set)*	Gewicht [g] *Weight [g]*	Profil *Profile*	Teil-Nr. *Part #*
	20.0	B	094524M6
Rastklemme *Clip clamp*	2.8		09452RA20