INHALTSÜBERSICHT *CONTENT OVERVIEW*



Bodenelemente *Floor Elements* 1
Scharniere *Hinges* 2
Nutmuttern und -schrauben *T-Nuts and T-Bolts* 3
Verbindungstechnik *Connecting Systems* 4
Griffe und Verschlüsse *Handles and Latches* 5
Arbeitsplatzkomponenten *Components for Work Stations* 6
Gleiter und Rollen *Sliders and Rollers* 7
Fördertechnik *Conveyors* 8
Schutz- und Trennwandelemente *Enclosures, Guards, Partitions* 9
Flächenbefestigungen *Panel Fasteners* 10
Abdeckelemente *Cover Elements* 11
Kabelführungen *Cable Management* 12
Diverse Komponenten *Miscellaneous Components* 13
Rundrohrkomponenten *Tubular Frame Components* 14


Frontwinkelgriff — *Front Handle* — 527


Bügelgriff — *Bridge Handle* — 528


Bügelgriff — *Bridge Handle* — 529


Handgriff — *Handle* — 530


Bügelgriff B — *Bridge Handle B* — 531


Maschinengriff 135 — *Machine Handle 135* — 532


Maschinengriff 240 — *Machine Handle 240* — 533


Comfortgriff — *Comfort Handle* — 534


Endstücke für Systemgriff — *End Pieces for System Handle* — 535


Griffstange für Systemgriff — *Tubes for System Handle* — 536


Griffleiste — *Strip Handle* — 537


Fallenverschluss — *Slam Latch* — 538


Fallenverschluss Compact — *Slam Latch Compact* — 540


Twin-Fallenverschluss Compact — *Twin Slam Latch Compact* — 541


Schiebetürverschluss Compact — *Slide Door Latch Compact* — 542


Fallenverschluss PRO — *Slam Latch PRO* — 543


Fallenverschluss PROe — *Slam Latch PROe* — 545


Notöffner für Fallenverschluss — *Emergency Opener for Slam Latch* — 546


Türschlösser — *Door Locks* — 547


Magnetverschluss 20 — *Magnetic Catch 20* — 548


Magnetverschluss 30 (Set) — *Magnetic Catch 30 (Set)* — 549


Befestigungswinkel für Magnetverschluss 30 — *Angle Bracket for Magnetic Catch 30* — 550


Magnet-Verschlussgriff Compact — *Magnetic Catch Handle Compact* — 551


Kugelschnäpper — *Ball Catch* — 552


Abstandshalter für Kugelschnäpper — *Spacer for Ball Catch* — 553


Befestigungswinkel für Kugelschnäpper — *Angle Bracket for Ball Catch* — 554


Türschnäpper (Set) — *Door Latch (Set)* — 555


Doppelkugelschnäpper PA — *Double Ball Catch PA* — 556


Doppelkugelschnäpper MS — *Double Ball Catch MS* — 557


Riegel — *Door Latch* — 558


Türanschlag mit EPDM-Dämpfer (Set) — *Door Stop with EPDM Damper (Set)* — 559


Türanschlag mit Magnetverschluß (Set) — *Door Stop with Magnetic Catch (Set)* — 560


Dichtleiste — *Sealing Strip* — 561

FRONTWINKELGRIFF

FRONT HANDLE

Ausführung	Kunststoff PA	***Model***	*Plastic PA*
Beschreibung	zur Montage auf Türen, Klappen und Aluminium-profile	***Description***	*To mount on doors, flaps and aluminum profiles*
Material	Kunststoff PA, glasfaserverstärkt	***Material***	*Plastic PA, glass fiber reinforced*
Farbe	schwarz	***Color***	*Black*
Befestigung	vorderseitig mit Senkschrauben	***Fastening***	*From the front, using countersunk screws*
Liefereinheit	10 Stück	***Pack Quantity***	*10 pieces*
Extras	elektrostatisch entladend, weitere Größen, weitere Farben auf Anfrage	***Specials***	*electrostatically discharging, other sizes, other colors on request*

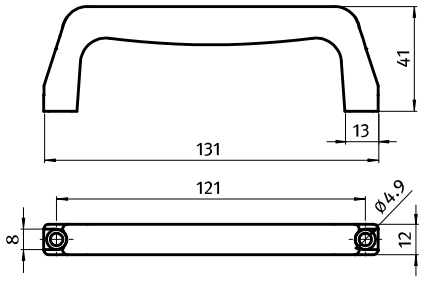



Frontwinkelgriff *Front Handle*	für Schraube *for Screw*	Gewicht [g] *Weight [g]*	Teil-Nr. *Part #*
	M4	30.0	092005

BÜGELGRIFF

Ausführung	Kunststoff PA, 122 und 152 mm
Beschreibung	zur Montage auf Türen, Klappen und Aluminium-profile
Material	Kunststoff PA, glasfaserverstärkt
Farbe	schwarz
Befestigung	vorderseitig mit Zylinderschrauben, rückseitig mit eingelegter Sechskantmutter oder Sechskant-schraube
Liefereinheit	10 Stück
Extras	weitere Farben auf Anfrage

BRIDGE HANDLE

Model	*Plastic PA, 122 and 152 mm*
Description	*To mount on doors, flaps and aluminum profiles*
Material	*Plastic PA, glass fiber reinforced*
Color	*Black*
Fastening	*From the front, using socket head screws; from the back using inserted hexagon nuts or hexagon cap screws*
Pack Quantity	*10 pieces*
Specials	*Other colors on request*

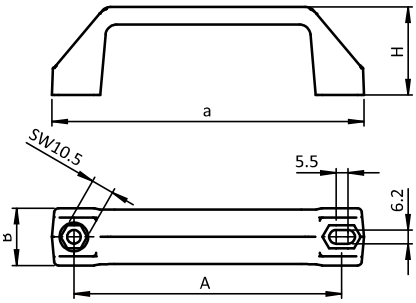



Bügelgriff *Bridge Handle*	A [mm]	B [mm]	H [mm]	für Mutter *for Nut*	für Schraube *for Screw*	Gewicht [g] *Weight [g]*	Teil-Nr. *Part #*
122	122.0	26.0	40.0	SW10 (M6)	M6	41.0	**092001**
152	152.0	28.0	53.5	SW10 (M6)	M6	70.0	**092002**

BÜGELGRIFF

Ausführung	Kunststoff PA, mit Bohrung und Abdeckkappen
Beschreibung	zur Montage auf Türen, Klappen und Aluminium-profile
Material	Kunststoff PA, glasfaserverstärkt
Farbe	schwarz
Befestigung	vorderseitig mit Zylinderschrauben
Liefereinheit	10 Stück
Extras	weitere Farben auf Anfrage

BRIDGE HANDLE

Model	*Plastic PA, with plain bore and cover caps*
Description	*To mount on doors, flaps and aluminum profiles*
Material	*Plastic PA, glass fiber reinforced*
Color	*Black*
Fastening	*From the front, using socket head screws*
Pack Quantity	*10 pieces*
Specials	*Other colors on request*

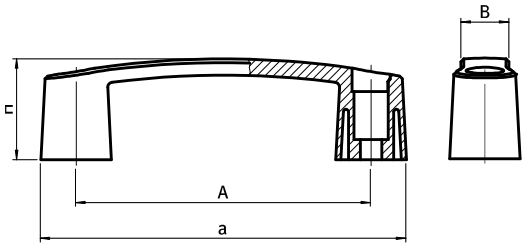



Bügelgriff *Bridge Handle*	A [mm]	B [mm]	H [mm]	für Schraube *for Screw*	Gewicht [g] *Weight [g]*	Teil-Nr. *Part #*
94	94.0	17.0	35.0	M6	32.0	**12093B65**
117	117.0	19.0	40.0	M8	48.0	**12117B85**
132	132.0	20.0	45.0	M8	58.0	**12132B85**
180	179.0	22.0	50.0	M8	87.0	**12179B85**

HANDGRIFF

Ausführung	Kunststoff PA, 120 und 160 mm
Beschreibung	zur Montage auf Türen, Klappen und Aluminium-profile
Material	Kunststoff PA, glasfaserverstärkt
Farbe	schwarz, gelb, rot, blau
Befestigung	vorderseitig mit Sechskant- oder Zylinderschrau-ben, rückseitig mit Sechskantmutter M8 und Schrauben
Liefereinheit	10 Stück
Extras	weitere Farben auf Anfrage

HANDLE

Model	*Plastic PA, 120 and 160 mm*
Description	*To mount on doors, flaps and aluminum profiles*
Material	*Plastic PA, glass fiber reinforced*
Color	*Black, yellow, red, blue*
Fastening	*From the front with hexagon cap screws or socket head screws, or from the back using M8 hexagon nuts and bolts*
Pack Quantity	*10 pieces*
Specials	*Other colors on request*

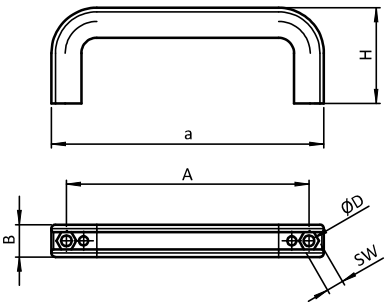





5

Handgriff *Handle*	A [mm]	B [mm]	D [mm]	H [mm]	SW	Farben *Colors*	für Schraube *for Screw*	Gewicht [g] *Weight [g]*	Teil-Nr. *Part #*
120.0	120.0	16.0	5.3	48.0	8.5	schwarz *Black*	M5	30.0	092012
160.0	160.0	28.0	8.5	60.0	14.0	schwarz *Black*	M8	91.4	092017
	160.0	28.0	8.5	60.0	14.0	gelb ≈ RAL 1018 *Yellow*	M8	91.4	092017S02
	160.0	28.0	8.5	60.0	14.0	blau ≈ RAL 5010 *Blue*	M8	91.4	092017S03
	160.0	28.0	8.5	60.0	14.0	rot ≈ RAL 3020 *Red*	M8	91.4	092017S04
Abdeckkappe 120 *Cover cap 120*						schwarz *Black*		5.7	092019
Abdeckkappe 160 *Cover cap 160*						schwarz *Black*		21.4	092018
						gelb ≈ RAL 1018 *Yellow*		21.4	092018S02
						blau ≈ RAL 5010 *Blue*		21.4	092018S03
						rot ≈ RAL 3020 *Red*		21.4	092018S04

BÜGELGRIFF B

Ausführung	Kunststoff PA
Beschreibung	zur Montage auf Türen, Klappen und Aluminium-profile
Material	Kunststoff PA, glasfaserverstärkt
Farbe	schwarz
Befestigung	vorderseitig mit Zylinderschrauben
Liefereinheit	10 Stück
Extras	weitere Farben auf Anfrage

BRIDGE HANDLE B

Model	*Plastic PA*
Description	*To mount on doors, flaps and aluminum profiles*
Material	*Plastic PA, glass fiber reinforced*
Color	*Black*
Fastening	*From the front, using socket head screws*
Pack Quantity	*10 pieces*
Specials	*Other colors on request*

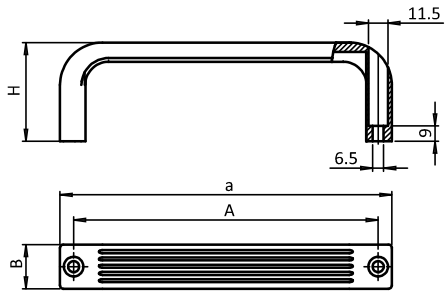





Bügelgriff *Bridge Handle*	A [mm]	B [mm]	H [mm]	ESD	für Schraube *for Screw*	Gewicht [g] *Weight [g]*	Teil-Nr. *Part #*
133	118.0	26.0	50.0		M6	52.9	**092308**
195	179.0	26.0	58.0		M6	74.4	**092307**
133	118.0	26.0	50.0	ESD	M6	52.0	**092308S01**
195	179.0	26.0	58.0	ESD	M6	65.3	**092307S01**

MASCHINENGRIFF 135

MACHINE HANDLE 135

Ausführung	Kunststoff PA	***Model***	*Plastic PA*
Beschreibung	Maschinengriff mit ergonomischer Form und Durchgreifschutz; zur Montage auf Türen, Klappen und Aluminiumprofile; optional mit Abdeckkappen	***Description***	*Machine handle with ergonomic design and finger protection; to mount on doors, flaps and aluminum profiles; optional with cover caps*
Material	Kunststoff PA, glaskugelverstärkt	***Material***	*Plastic PA, glass ball reinforced*
Farbe	schwarz	***Color***	*Black*
Befestigung	mit Sechskant- oder Zylinderschrauben	***Fastening***	*With hexagon cap screws or socket head screws*
Liefereinheit	10 Stück	***Pack Quantity***	*10 pieces*
Extras	elektrostatisch entladend, weitere Größen, weitere Farben auf Anfrage	***Specials***	*electrostatically discharging, other sizes, other colors on request*
Hinweis	* Bitte beachten: 1 Set = 2 Stück	***Tip***	** Please note: 1 set = 2 pieces*

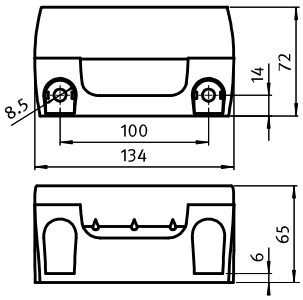







Maschinengriff *Machine handle*	für Schraube *for Screw*	Gewicht [g] *Weight [g]*	Teil-Nr. *Part #*
optional mit Abdeckkappen *Optional with cover caps*	M8	114.0	092009
Set Abdeckkappen* *Set of cover caps**		3.0	*092010

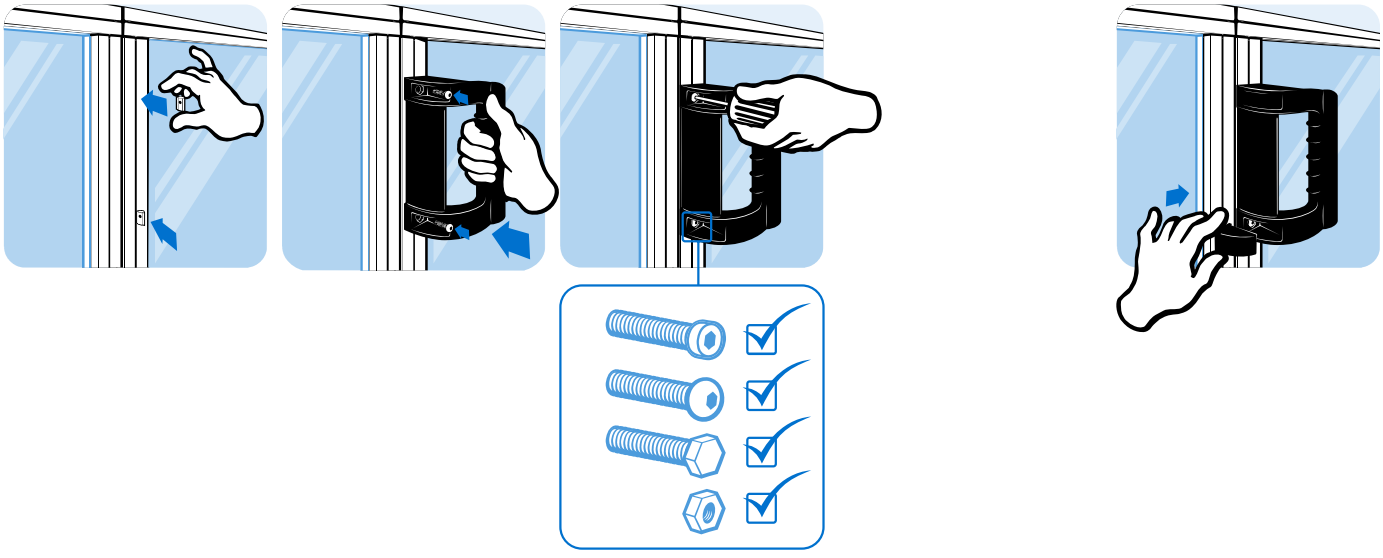

MASCHINENGRIFF 240

Ausführung	Kunststoff PA
Beschreibung	großer Maschinengriff mit ergonomischer Form und Durchgreifschutz; zur Montage auf Türen, Klappen und Aluminiumprofile; mit Abdeckkappen
Material	Kunststoff PA, glaskugelverstärkt
Farbe	schwarz
Befestigung	vorderseitig mit Sechskant- oder Zylinderschrauben, rückseitig mit Sechskantmutter M8 und Schrauben
Liefereinheit	1 Stück
Extras	elektrostatisch entladend, weitere Größen, weitere Farben auf Anfrage

MACHINE HANDLE 240

Model	*Plastic PA*
Description	*Large machine handle with ergonomic design and finger protection; to mount on doors, flaps and aluminum profiles; with cover caps*
Material	*Plastic PA, glass ball reinforced*
Color	*Black*
Fastening	*From the front with hexagon cap screws or socket head screws, or from the back using M8 hexagon nuts and bolts*
Pack Quantity	*1 piece*
Specials	*electrostatically discharging, other sizes, other colors on request*

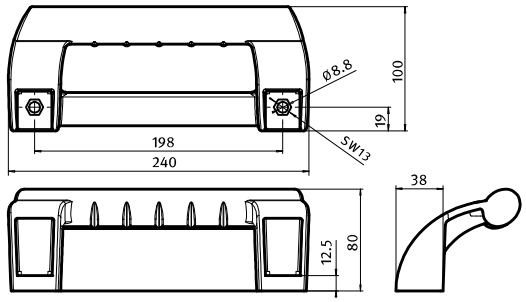





Maschinengriff *Machine handle*	für Schraube *for Screw*	Gewicht [g] *Weight [g]*	Teil-Nr. *Part #*
mit Abdeckkappen *With cover caps*	M8	356.0	092008

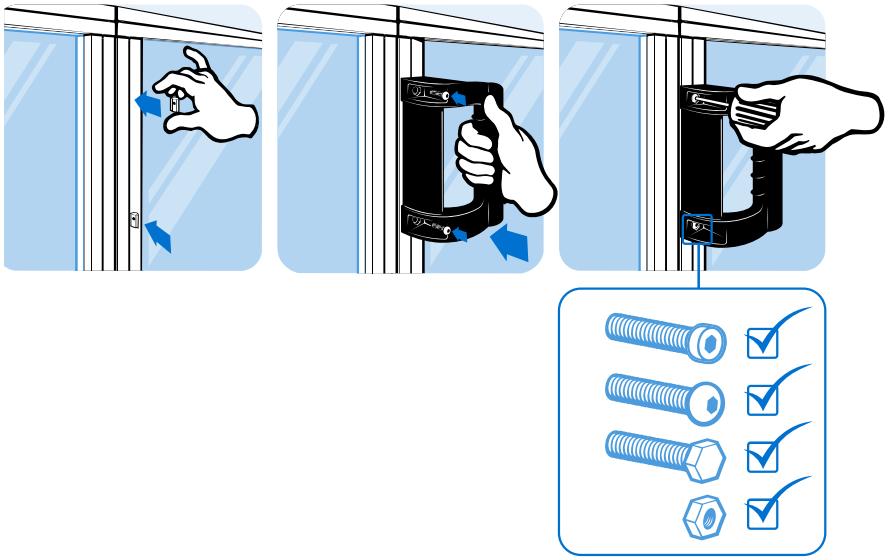

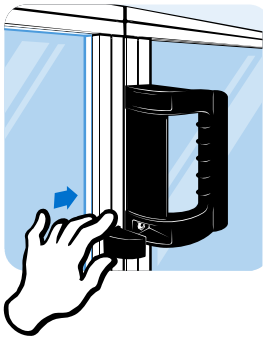

COMFORTGRIFF

Ausführung	Kunststoff PA, 120, 160 und 200 mm
Beschreibung	zur Montage auf Türen, Klappen und Aluminium-profile
Material	Kunststoff PA, glaskugelverstärkt
Farbe	schwarz
Befestigung	vorderseitig mit Innensechskant-Schrauben, rück-seitig mit Schrauben und in die Abdeckkappen eingelegten Muttern
Liefereinheit	10 Stück / Sets
Extras	weitere Farben auf Anfrage
Hinweis	* Bitte beachten: 1 Set = 2 Stück

COMFORT HANDLE

Model	*Plastic PA, 120, 160 and 200 mm*
Description	*To mount on doors, flaps and aluminum profiles*
Material	*Plastic PA, glass ball reinforced*
Color	*Black*
Fastening	*From the front with hexagon screws, from the back with screws and with nuts inserted into the cover caps*
Pack Quantity	*10 pieces / sets*
Specials	*Other colors on request*
Tip	** Please note: 1 set = 2 pieces*

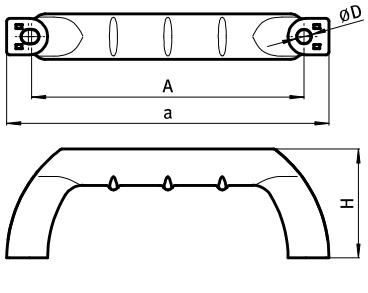





5

Comfortgriff *Comfort Handle*	A [mm]	B [mm]	D [mm]	H [mm]	für Mutter *for Nut*	für Schraube *for Screw*	Gewicht [g] *Weight [g]*	Teil-Nr. *Part #*
120	120.0	20.0	6.2	48.0		M6	26.2	092300
160	160.0	30.0	8.2	60.0		M8	53.8	092302
200	200.0	38.0	8.2	75.0		M8	90.6	092304
Set Abdeckkappen 120* *Set of cover caps 120**					M6		4.0	092301
Set Abdeckkappen 160* *Set of cover caps 160**					M8		10.0	092303
Set Abdeckkappen 200* *Set of cover caps 200**					M8		20.0	092305

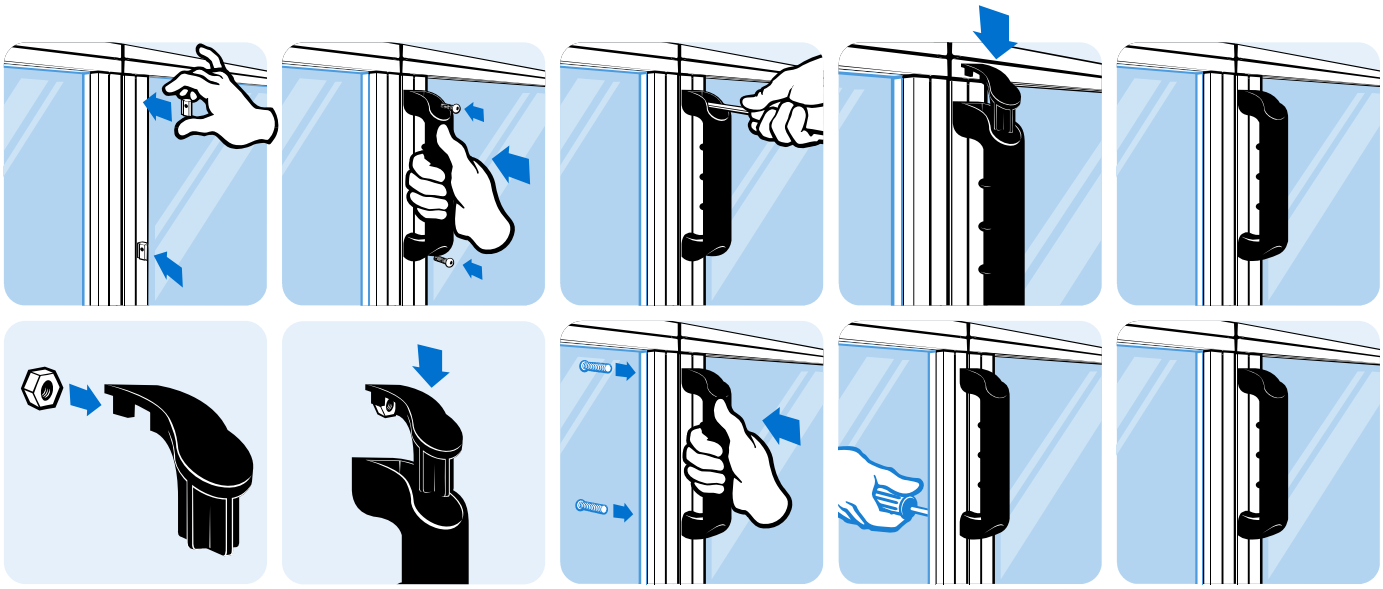

ENDSTÜCKE FÜR SYSTEMGRIFF

Ausführung	Kunststoff PA
Beschreibung	zur Montage auf Türen, Klappen und Aluminium-profile
Material	Kunststoff PA, glaskugelverstärkt
Farbe	schwarz
Befestigung	vorderseitig mit Innensechskant-Schrauben, rück-seitig mit Schrauben und in die Abdeckkappen eingelegten Muttern M8
Liefereinheit	10 Sets
Extras	weitere Farben auf Anfrage
Hinweis	* Bitte beachten: 1 Set = 2 Stück

END PIECES FOR SYSTEM HANDLE

Model	*Plastic PA*
Description	*To mount on doors, flaps and aluminum profiles*
Material	*Plastic PA, glass ball reinforced*
Color	*Black*
Fastening	*From the front with hexagon screws, from the back with screws and with M8 nuts inserted into the cover caps*
Pack Quantity	*10 sets*
Specials	*Other colors on request*
Tip	** Please note: 1 set = 2 pieces*

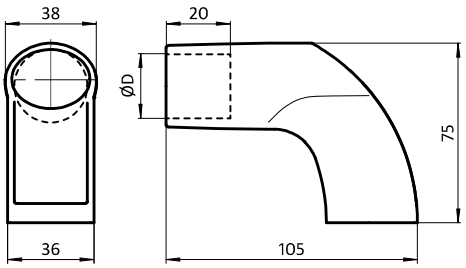





Endstücke für Systemgriff *End Pieces for System Handle*	ØD [mm]	für Schraube *for Screw*	Gewicht [g] *Weight [g]*	Teil-Nr. *Part #*
Set Endstücke D30* *Set of end pieces D30**	30.1	M8	49.5	**092013**
Set Endstücke D28* *Set of end pieces D28**	28.1	M8	52.5	**092321**

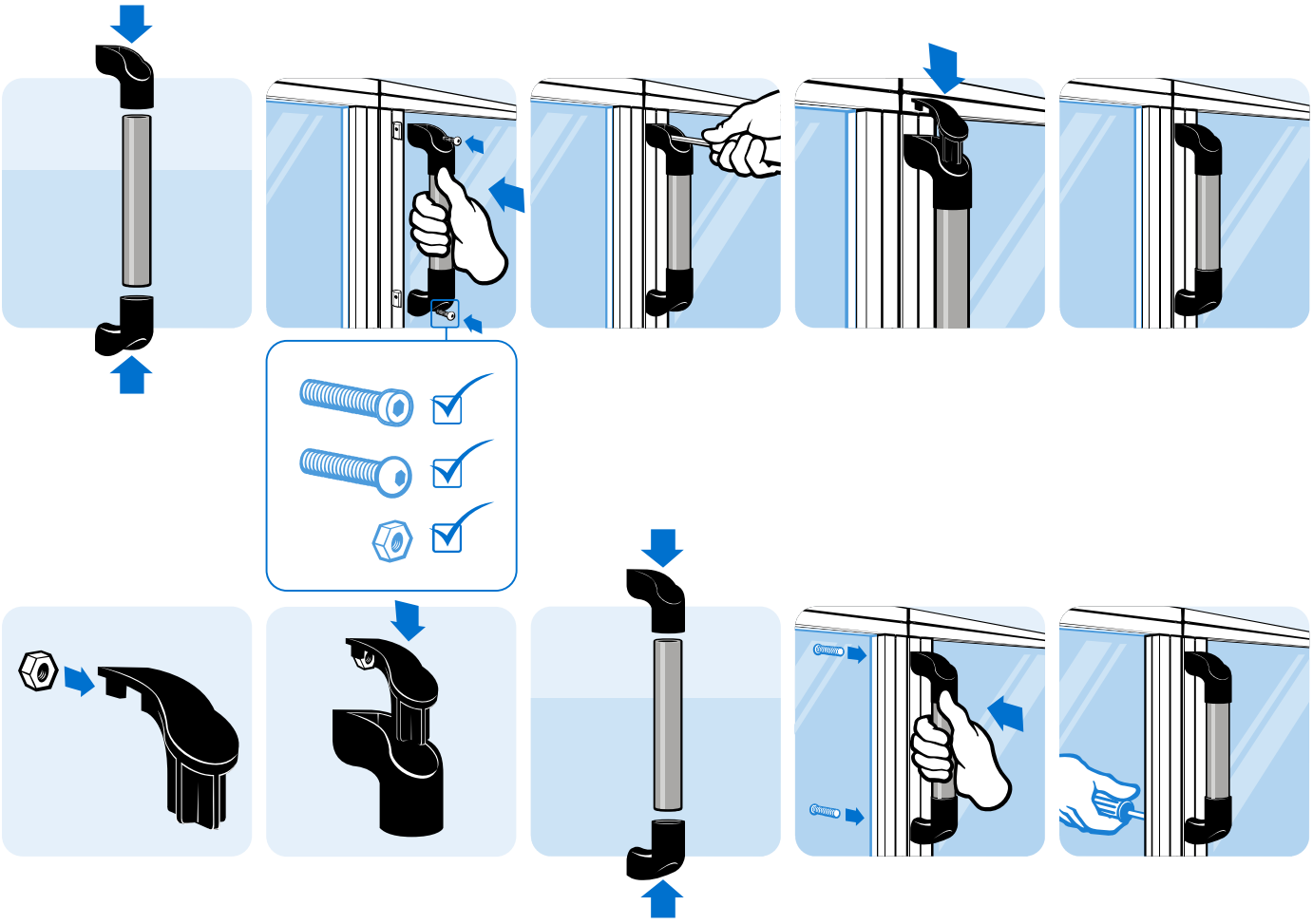

GRIFFSTANGE FÜR SYSTEMGRIFF

Ausführung	zur Kombination mit den Endstücken
Beschreibung	zur Montage auf Türen, Klappen und Aluminium-profilen
Befestigung	mit den Endstücken für Systemgriff
Liefereinheit	10 Stück
Extras	weitere Oberflächen, weitere Farben auf Anfrage
Hinweis	* zum selbst Ablängen

TUBES FOR SYSTEM HANDLE

Model	*For combining with the end pieces*
Description	*To mount on doors, flaps and aluminum profiles*
Fastening	*End pieces for system handle*
Pack Quantity	*10 pieces*
Specials	*Other surfaces, other colors on request*
Tip	** for cut to length*

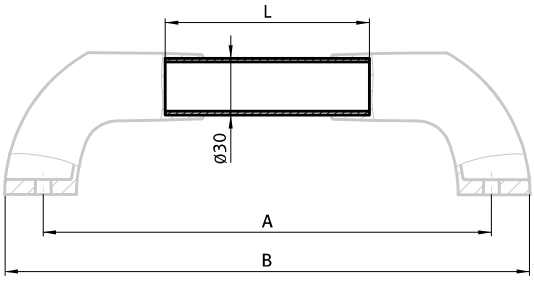





Griffstange für Systemgriff *Tubes for System Handle*	A [mm]	B [mm]	L [mm]	Gewicht [g] *Weight [g]*	Teil-Nr. *Part #*
Kohlefaser, klarlackiert *Carbon fiber, glossy finish*	200.0	240.8	70.0	16.0	092013C200
	300.0	340.8	170.0	39.0	092013C300
	400.0	440.8	270.0	62.0	092013C400
	500.0	540.8	370.0	85.0	092013C500
			*2000.0	364.0	092013C.2000
Aluminium, eloxiert *Aluminum, anodized*	200.0	240.8	70.0	17.0	092013A200
	300.0	340.8	170.0	42.0	092013A300
	400.0	440.8	270.0	67.0	092013A400
	500.0	540.8	370.0	91.0	092013A500
			*2000.0	490.0	092013A.2000
Edelstahl *Stainless steel*	200.0	240.8	70.0	51.0	092013E200
	300.0	340.8	170.0	124.0	092013E300
	400.0	440.8	270.0	197.0	092013E400
	500.0	540.8	370.0	270.0	092013E500
			*2000.0	1400.0	092013E.2000
Stahl, kunststoffummantelt *Steel, plastic covered*	200.0	240.8	70.0	53.0	092013S200
	300.0	340.8	170.0	120.0	092013S300
	400.0	440.8	270.0	203.0	092013S400
	500.0	540.8	370.0	279.0	092013S500
			*2000.0	1500.0	092013S.2000

GRIFFLEISTE

Ausführung	Aluminium, eloxiert
Beschreibung	zur Montage auf Türen, Klappen und Aluminium-profile
Material	Griffleiste: Aluminium Abdeckkappen: Kunststoff PA, glasfaserverstärkt
Befestigung	vorderseitig mit aufgebohrtem Nutboden der Griffleiste, rückseitig mit Nutensteinen in der Griffleiste
Set	1 Griffleiste in Länge L [mm], 1 Set Abdeckkappen = 2 Stück Abdeckkappen
Liefereinheit	10 Stück
Extras	verschiedene Längen auf Anfrage
Hinweis	* Bitte beachten: Sie bestellen in Meter! ** Bitte beachten: 1 Set = 2 Stück

STRIP HANDLE

Model	*Aluminum, anodized*
Description	*To mount on doors, flaps and aluminum profiles*
Material	*Strip handle: Aluminum* *Cover caps: Plastic PA, glass fiber reinforced*
Fastening	*From the front with holes drilled into the slot base,* *From the back with T-slot nuts in the strip handle*
Set	*1 strip handle in length L [mm],* *1 set cover caps = 2 pieces cover caps*
Pack Quantity	*10 pieces*
Specials	*Different lengths on request*
Tip	** Please note: You are ordering in meters!* *** Please note: 1 set = 2 pieces*

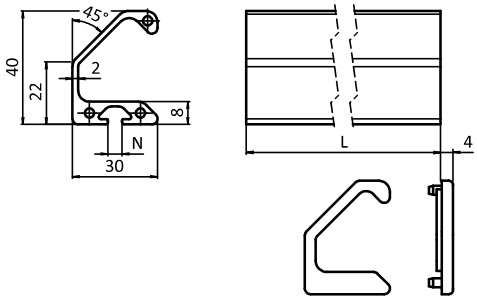





Griffleiste *Strip Handle*	L [mm]	N	Gewicht [g] *Weight [g]*	Teil-Nr. *Part #*
Griffleiste* *Strip Handle**	1500.0	5	1152.0	**092024**
Set Abdeckkappen** *Set cover caps***			2.9	**092021**
Griffleiste 80 (Set) *Strip handle 80 (set)*	80.0	5	67.0	**092022**
Griffleiste 160 (Set) *Strip handle 160 (set)*	160.0	5	127.0	**092023**

FALLENVERSCHLUSS

Ausführung	Zinkdruckguss
Beschreibung	zum leichten und sicheren Verschließen von Türen und Klappen
Material	Zinkdruckguss
Befestigung	rückseitig mit Schrauben M6
Liefereinheit	1 Stück
Hinweis	* gleich: identische Schlüssel für alle Schlösser verschieden: jeder Fallenverschluß hat einen eigenen Schlüssel

SLAM LATCH

Model	*Zinc die-cast*
Description	*To securely close doors and flaps*
Material	*Zinc die-cast*
Fastening	*From the back, using M6 screws*
Pack Quantity	*1 piece*
Tip	** Universal: one key fits all slam latches* *Unique: each slam latch has a different key*

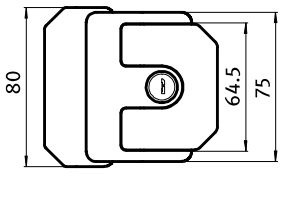

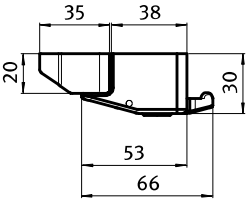





Fallenverschluss *Slam Latch*	Schloss *Lock*	Gewicht [g] *Weight [g]*	Teil-Nr. *Part #*
	gleich* *Universal**	560.0	**0957101**
	verschieden* *Unique**	560.0	**0957201**
	ohne *Without*	560.0	**0957301**

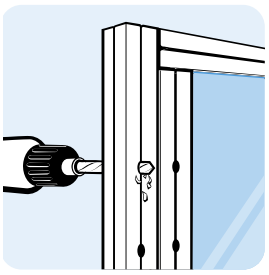

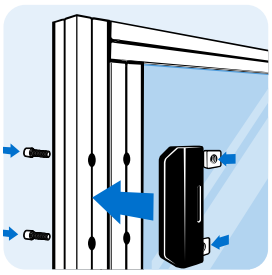

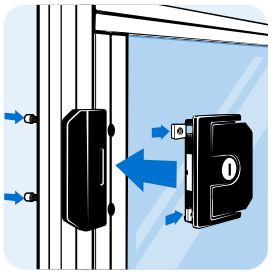

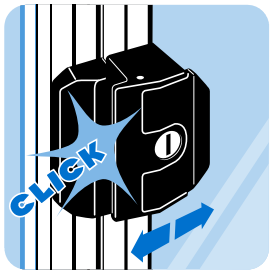



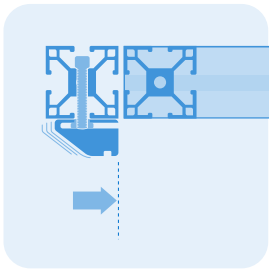

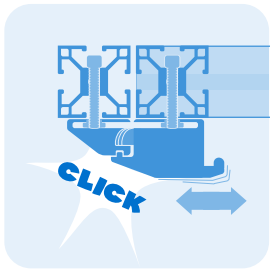

FALLENVERSCHLÜSSE

- **modernes, symmetrisches FATH-Design**
- **bestens geeignet für die Montage auf Aluprofilen**
- **einfache, flexible Montage ohne mechanischen Aufwand**
- **abschließbar**
- **robustes Aluminiumgehäuse für raue Umgebungsbedingungen**

SLAM LATCHES

- ***Modern, symmetrical FATH design***
- ***Ideal for assembly on aluminum profiles***
- ***Simple and flexible mounting without mechanical effort***
- ***Lockable***
- ***Sturdy aluminum housing for harsh environments***



Alles im Griff - die Fallenverschlüsse von FATH

Die **FATH** Fallenverschlüsse sind funktionale Türgriffe für die Absicherung von trennenden Schutzeinrichtungen wie Türen und Klappen bei Maschinen und Anlagen.
Das kompakte und symmetrische Design ermöglicht eine einfache Montage an Profilen und erlaubt den Einsatz sowohl an links als auch an rechts angeschlagenen Türen. Das industrietaugliche Metallgehäuse verfügt über einen stabilen Türanschlag und ist optimal für die Verwendung in rauer Umgebung.

Alle Fallenverschlüsse im FATH-Design können von vorne montiert werden, insbesondere auch auf Aluminium-Profilen mithilfe von Nutensteinen oder Hammermuttern. Die beigefügten Abdeckkappen lassen sich im geschlossenen Zustand nicht entfernen und verhindern dadurch die unerwünschte Demontage des Fallenverschlusses.

Für Spaltabstand bis 5 mm passend zu den meisten Scharnieren.

Ausführungen:
– Aluminium-Druckguss, schwarz oder alufarbig pulverbeschichtet
– mit und ohne Schloss, es stehen verschiedene Schlösser zur Auswahl (gleich, verschieden, Doppelbart, Vierkant)
– Fallenverschluss Compact als Twin-Ausführung für Doppeltüren mit Mittelpfosten
– Fallenverschluss PRO als PROe mit elektronischer Sicherheitsfunktion

Everything Under Control – Slam Latches by FATH

***FATH** Slam Latches are multifunctional door handles for protecting safety guards such as doors and flaps on machines and installations.*
The compact and symmetrical design permits simple mounting on profile rails and allows use on doors hinged on the left and right. The metal housing suitable for industrial use features a sturdy door stop and is ideal for use in a harsh environment.

All Slam Latches designed by FATH can be mounted from the front side, in particular on aluminum profiles, using T-slot nuts or hammer nuts. The cover caps attached are safe against removal as long as the latch is locked, thus preventing a unwanted disassembly of the slam latch.

Gap clearance up to 5 mm, consistent with most hinges.

Versions:
– *Die-cast aluminum, black or alu color powder coated*
– *With or without lock, different lock types are available (unique, universal, double-bit lock, square lock)*
– *Slam Latch Compact as Twin version for double winged-doors with single post*
– *Slam Latch PRO as PROe with electronic safety feature*





FALLENVERSCHLUSS COMPACT

Ausführung	Aluminiumdruckguss
Beschreibung	zum leichten und sicheren Verschließen von Türen und Klappen, Montage ohne mechanische Bearbeitung; im geschlossenen Zustand gegen Demontage gesichert
Material	Aluminiumdruckguss
Befestigung	vorderseitig mit Zylinder- oder Linsenkopfschrauben M6
Liefereinheit	1 Stück
Hinweis	* gleich: identische Schlüssel für alle Schlösser verschieden: jeder Fallenverschluß hat einen eigenen Schlüssel; ** inklusive Doppelbartschlüssel passender Notöffner für Fallenverschluss siehe Seite 546

SLAM LATCH COMPACT

Model	*Die-cast aluminum*
Description	*For an easy and secure latching and locking of doors and flaps, no mechanical preparation needed for the assembly; safe against disassembling in the locked position*
Material	*Die-cast aluminum*
Fastening	*From the front, using M6 socket head or pan head screws*
Pack Quantity	*1 piece*
Tip	** Universal: one key fits all slam latches* *Unique: each slam latch has a different key;* *** With double-bitted key* *Compatible emergency opener for slam latch see page 546*

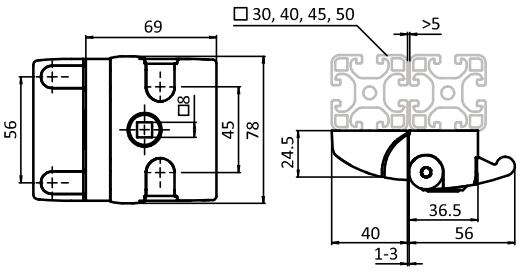





Fallenverschluss *Slam Latch*	Schloss *Lock*	Gewicht [g] *Weight [g]*	Teil-Nr. *Part #*
schwarz pulverbeschichtet *Black powder coated*	gleich* *Universal**	235.5	0957408
	verschieden* *Unique**	235.5	0957411
	ohne *Without*	204.0	0957410
	Vierkantschloss *Square lock*	220.0	0957431
	Doppelbartschloss** *Double-bit lock***	220.0	0957432
alufarbig pulverbeschichtet *Aluminum color powder coated*	gleich* *Universal**	235.5	0957408S01
	verschieden* *Unique**	235.5	0957411S01
	ohne *Without*	204.0	0957410S01

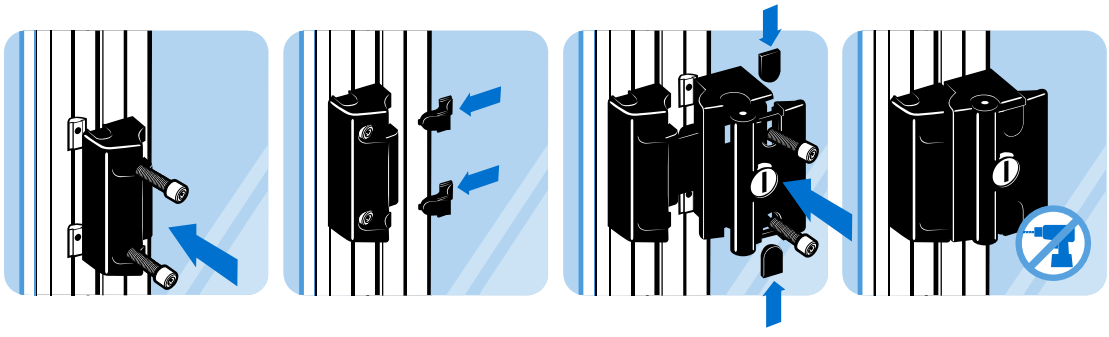

TWIN-FALLENVERSCHLUSS COMPACT

Ausführung	Aluminiumdruckguss
Beschreibung	zum leichten und sicheren Verschließen von Türen und Klappen, Montage ohne mechanische Bearbeitung; im geschlossenen Zustand gegen Demontage gesichert; ermöglicht selektiven Zugang unter Verwendung nur eines Pfostens; mit separaten Nutfixierungen für Nut 8 und Nut 10
Material	Aluminiumdruckguss
Befestigung	vorderseitig mit Zylinder- oder Linsenkopfschrauben M6
Liefereinheit	1 Stück
Extras	weitere Schlosskombinationen auf Anfrage
Hinweis	* gleich: identische Schlüssel für alle Schlösser; verschieden: jeder Fallenverschluß hat einen eigenen Schlüssel passender Notöffner für Fallenverschluss siehe Seite 546

TWIN SLAM LATCH COMPACT

Model	*Die-cast aluminum*
Description	*For an easy and secure latching and locking of doors and flaps, no mechanical preparation needed for the assembly; safe against disassembling in the locked position; provides selective access by use of a single post; with separate locating pins for slot 8 and slot 10*
Material	*Die-cast aluminum*
Fastening	*From the front, using M6 socket heador pan head screws*
Pack Quantity	*1 piece*
Specials	*Other combinations of slam latches on request*
Tip	** Universal: one key fits all slam latches; Unique: each slam latch has a different key Compatible emergency opener for slam latch see page 546.*

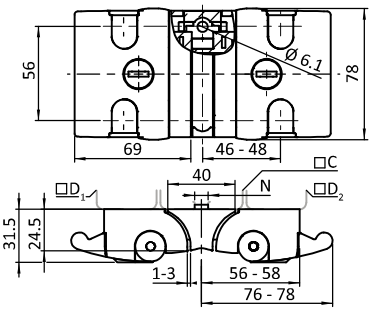





Fallenverschluss *Slam Latch*	C (D1/D2) [mm]	N	Schloss *Lock*	Gewicht [g] *Weight [g]*	Teil-Nr. *Part #*
40 (30, 40, 45); 45 (30, 40, 45); 50 (30, 40, 45); 60 (30)	– / 8 / 10	gleich* *Universal**	448.0	0957420S01
40 (30, 40, 45) 45 (30, 40, 45) 50 (30, 40, 45) 60 (30)	– / 8 / 10	verschieden* *Unique**	448.0	0957420S02

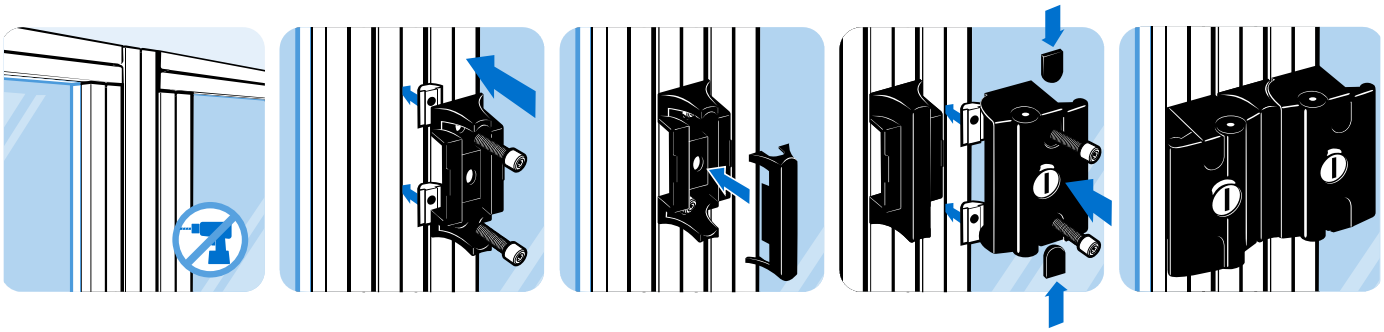

SCHIEBETÜRVERSCHLUSS COMPACT

Ausführung	Aluminiumdruckguss
Beschreibung	zum leichten und sicheren Verschließen von Schiebetüren, Montage ohne mechanische Bearbeitung; im geschlossenen Zustand gegen Demontage gesichert
Material	Aluminiumdruckguss
Oberfläche	schwarz pulverbeschichtet
Befestigung	vorderseitig mit Zylinder- oder Linsenkopfschrauben M6
Liefereinheit	1 Stück
Hinweis	* gleich: identische Schlüssel für alle Schlösser verschieden: jeder Fallenverschluß hat einen eigenen Schlüssel passender Notöffner für Fallenverschluss mit Sicherheitsraste siehe Seite 546, zusätzlich innen montierter Handgriff empfohlen

SLIDE DOOR LATCH COMPACT

Model	*Die-cast aluminum*
Description	*For an easy and secure latching and locking of sliding doors and flaps, no mechanical preparation needed for the assembly; safe against disassembling in the locked position*
Material	*Die-cast aluminum*
Surface	*Black powder coated*
Fastening	*From the front, using M6 socket head or pan head screws*
Pack Quantity	*1 piece*
Tip	** Universal: one key fits all slam latches* *Unique: each slam latch has a different key* *Compatible emergency opener for slam latch with safety catch see page 546, additional inside mounted handle recommended*

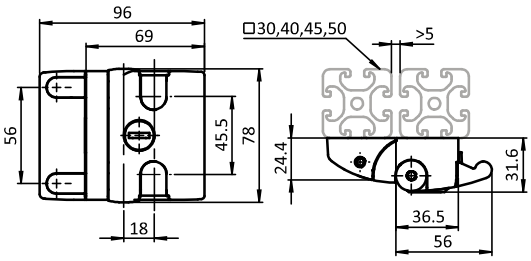





Schiebetürverschluss *Slide Door Latch*	Schloss *Lock*	Gewicht [g] *Weight [g]*	Teil-Nr. *Part #*
	gleich* *Universal**	246.0	**0957415**
	verschieden* *Unique**	246.0	**0957416**
	ohne *Without*	216.0	**0957417**

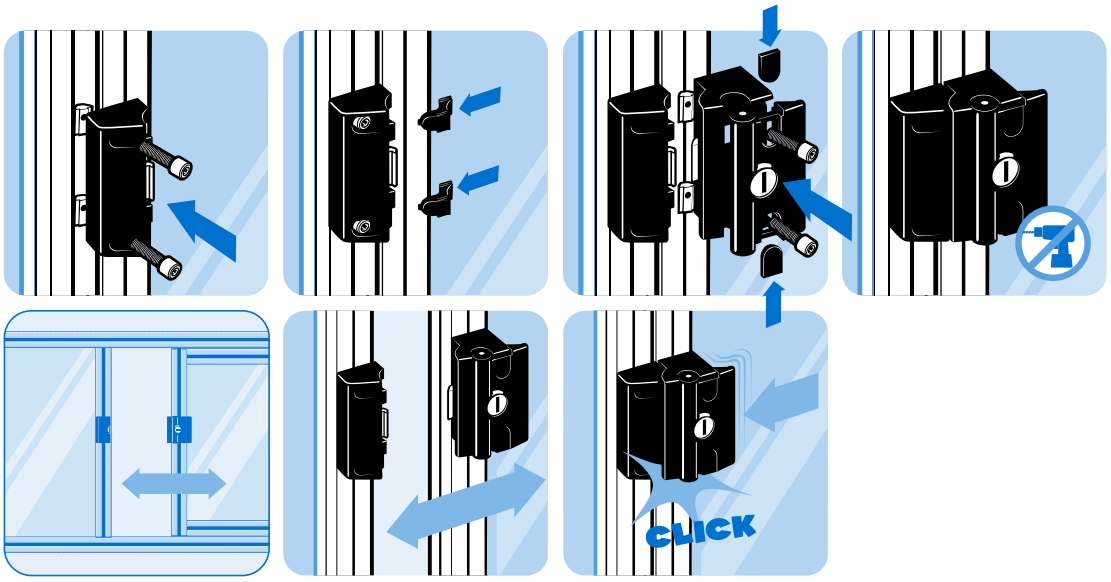

FALLENVERSCHLUSS PRO

Ausführung	Aluminiumdruckguss
Beschreibung	zum leichten und sicheren Verschließen von Türen und Klappen, Montage ohne mechanische Bearbeitung; im geschlossenen Zustand gegen Demontage gesichert
Material	Aluminiumdruckguss
Befestigung	vorderseitig mit Zylinder- oder Linsenkopfschrauben M7
Liefereinheit	1 Stück
Hinweis	* gleich: identische Schlüssel für alle Schlösser verschieden: jeder Fallenverschluß hat einen eigenen Schlüssel passender Notöffner für Fallenverschluss siehe Seite 546

SLAM LATCH PRO

Model	*Die-cast aluminum*
Description	*For an easy and secure latching and locking of doors and flaps, no mechanical preparation needed for the assembly; safe against disassembling in the locked position*
Material	*Die-cast aluminum*
Fastening	*From the front, using M6 socket head or pan head screws*
Pack Quantity	*1 piece*
Tip	** Universal: one key fits all slam latches Unique: each slam latch has a different key Compatible emergency opener for slam latch see page 546*

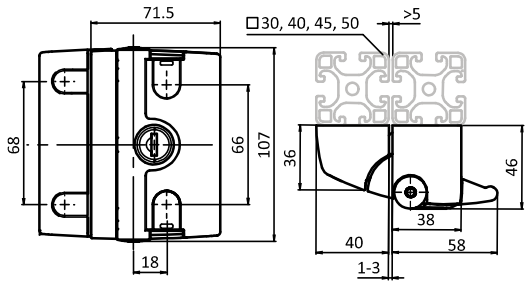



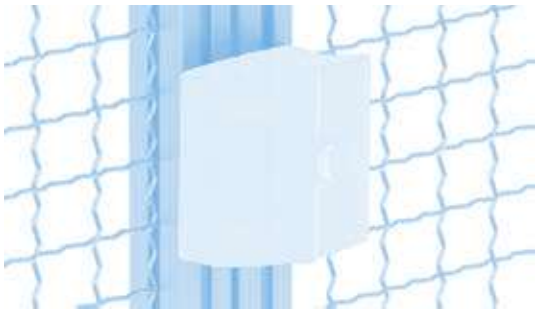

Fallenverschluss *Slam Latch*	Schloss *Lock*	Gewicht [g] *Weight [g]*	Teil-Nr. *Part #*
	gleich* *Universal**	370.0	0957404
	verschieden* *Unique**	370.0	0957405
	ohne *Without*	340.0	0957406

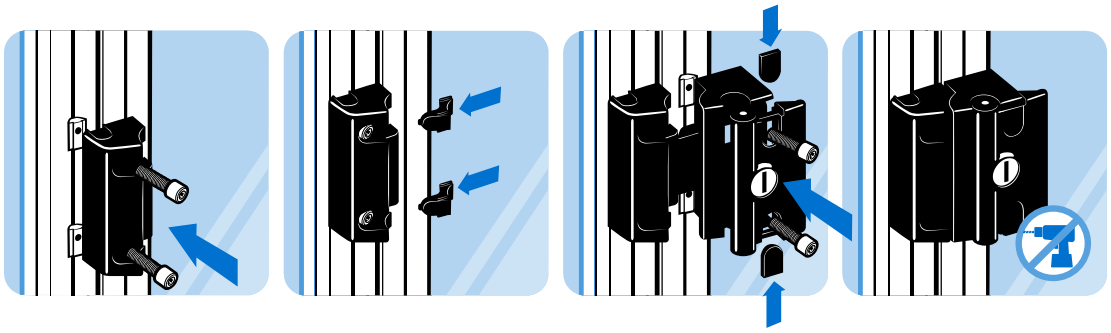

FALLENVERSCHLUSS PROe

Alles im Griff: Der Fallenverschluss FATH PROe mit Sicherheitsfunktion

- **Türgriff mit integrierter Sicherheitsfunktion**
- **Absicherung von Schutztüren und -klappen bis Kat. 4 / PLe**
- **modernes, symmetrisches Design**
- **bestens geeignet für die Montage auf Aluprofilen**

FATH PROe ist ein multifunktionaler Türgriff für die Absicherung und Überwachung von trennenden Schutzeinrichtungen wie Türen und Klappen bei Maschinen und Anlagen. Er besteht aus einem Griff- und einem Verriegelungsmodul, ausgestattet mit der bewährten transpondercodierten Sicherheitstechnik CES von EUCHNER. Der Einsatz der Transpondertechnologie gewährleistet ein Höchstmaß an Sicherheit nach EN ISO 13849-1 (Kat. 4 / PLe) und bedingt höchste Manipulationssicherheit.
Durch die eingebaute CES AR-Auswerteelektronik können bis zu 20 **FATH** PROe-Einheiten in Reihe geschaltet werden. Für die Statusanzeige verfügt das **FATH** PROe über zwei gut sichtbare LEDs, die eine schnelle Diagnose gewährleisten. Das kompakte und symmetrische Design ermöglicht eine einfache Montage an Profilen und erlaubt den Einsatz sowohl an links als auch rechts angeschlagenen Türen. Das industrietaugliche Metallgehäuse verfügt über einen stabilen Türanschlag und ist optimal für die Verwendung in rauer Umgebung.
Der Anschluss erfolgt bequem über einen M12-Steckverbinder. Je nach Leitungsführung kann dessen Position um 180 Grad gedreht werden. Als zusätzlichen Schutz vor ungewolltem Öffnen ist **FATH** PROe mit einem Schloss ausgestattet.

Ihre Vorteile

- **Einfache und flexible Montage ohne mechanischen Aufwand**
- **Abschließbar zum Schutz vor ungewolltem Maschinenstillstand**
- **Robustes Metallgehäuse für raue Umgebungsbedingungen**
- **Höchste Sicherheit (Kat. 4 / PLe) dank integrierter transpondercodierter Sicherheitstechnik**

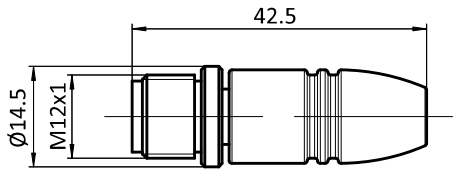

SLAM LATCH PROe



Everything under Control: Slam Latch FATH PROe with Safety Feature

- ***Door handle with integrated safety function***
- ***Protection of safety doors and flaps up to Cat. 4 / PLe***
- ***Modern, symmetrical design***
- ***Ideal for assembly on aluminum profiles***

***FATH** PROe is a multi-functional door handle for protecting and monitoring safety guards such as doors and flaps on machines and installations.*
It consists of a handle and an interlocking module equipped with the proven transponder-coded safety technology CES by EUCHNER. The use of transponder technology ensures maximum safety according to EN ISO 13849-1 (Cat. 4 / PLe) and provides the best possible protection against tampering.
*With the installed CES AR evaluation electronics, up to 20 **FATH** PROe systems can be connected in series. **FATH** PROe is equipped with two easily visible LEDs for status indication, permitting rapid diagnosis. The compact and symmetrical design permits simple mounting on profile rails and allows use on doors hinged on the left and right. The metal housing suitable for industrial use features a sturdy door stop and is ideal for use in a harsh environment.*
*The device is conveniently connected via an M12 plug connector. Depending on the cable routing, the position can be rotated by 180 degrees. As additional protection against unintentional opening, **FATH** PROe is equipped with a lock.*

Your advantages

- ***Simple and flexible mounting without mechanical effort***
- ***Lockable to protect against unintentional machine stoppage***
- ***Robust metal housing for harsh environments***
- ***Maximum safety (Cat. 4 / PLe) thanks to integrated transponder-coded safety technology***

Passendes Verbindungsmaterial *Compatible Connection Material*	Anschluss *Connection*	Ausführung *Version*	Teil-Nr. *Part #*
Kurzschlussstecker *Short-circuit plug*	M12	4-polig, Stift *4 pole, Pin*	0957WS
Y-Verteiler mit Anschlussleitung *Y-distributor with connection cable*	M12	1 x 8-polig, 2 x 5-polig *1 x 8 pole, 2 x 5 pole*	0957WY02
Y-Verteiler *Y-distributor*	M12	1 x 8-polig, 2 x 5-polig *1 x 8 pole, 2 x 5 pole*	0957WY
Anschlussleitung PVC, offenes Kabelende *Connection cable PVC, open cable end*	M12	8-polig *8 pole,* 5 m	0957WL5
	M12	8 pole *8-polig,* 10 m	0957WL10
	M12	8 pole *8-polig,* 20 m	0957WL20

FALLENVERSCHLUSS PROe

SLAM LATCH PROe

Ausführung	Aluminiumdruckguss	***Model***	*Die-cast aluminum*
Beschreibung	zum leichten und sicheren Verschließen von Türen und Klappen, Montage ohne mechanische Bearbeitung; im geschlossenen Zustand gegen Demontage gesichert; Stecker M12 - achtpolig, für Tür rechts oder links angeschlagen, Steckerausgang unten oder oben; Systemspannung 24 V; UL-zertifiziert, geprüft nach BG; Sicherheitsklasse Kategorie 4, PLe	***Description***	*For an easy and secure latching and locking of doors and flaps, no mechanical preparation needed for the assembly;* *safe against disassembling in the locked position;* *plug M12, 8-pin, for left or right-hand door, connector position at the bottom or at the top;* *system voltage 24 V;* *UL-certified, tested according to BG;* *safety class category 4, PLe*
Material	Aluminiumdruckguss	***Material***	*Die-cast aluminum*
Befestigung	vorderseitig mit Zylinder- oder Linsenkopfschrauben M6	***Fastening***	*From the front, using M6 socket heador pan head screws*
Liefereinheit	1 Stück	***Pack Quantity***	*1 piece*
Hinweis	* gleich: identische Schlüssel für alle Schlösser passender Notöffner für Fallenverschluss siehe Seite 546	***Tip***	** Universal: one key fits all slam latches* *Compatible emergency opener for slam latch see page 546*

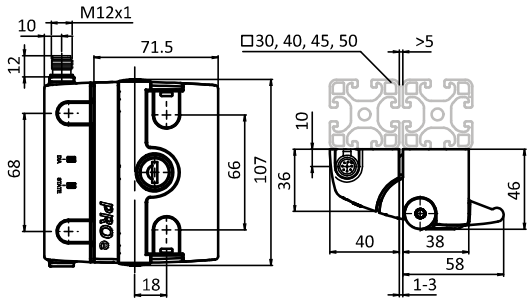





Fallenverschluss PROe *Slam Latch PROe*	Schloss *Lock*	Gewicht [g] *Weight [g]*	Teil-Nr. *Part #*
Unicode	gleich* *Universal**	380.0	095740107xxARA-A4SR

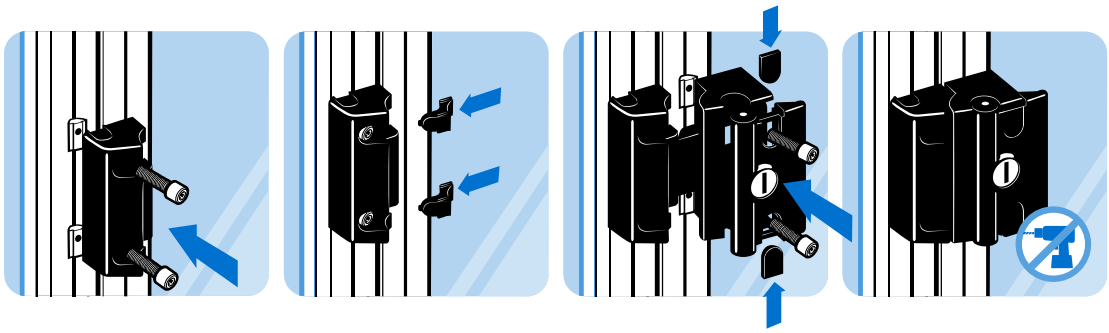

5

NOTÖFFNER FÜR FALLENVERSCHLUSS

Ausführung	Kunststoff PA
Beschreibung	zur rückseitigen Notentriegelung von Fallenverschluss PROe, PRO und Compact; mit oder ohne Sicherheitsraste
Material	Grundkörper: Kunststoff PA 6, glasfaserverstärkt Druckknopf: Kunststoff PA 6, glasfaserverstärkt Entsperrriegel: Stahl
Farbe	Grundkörper: schwarz Druckknopf: rot ≈RAL 3020
Befestigung	vorderseitig mit zwei Zylinderschrauben DIN 912 M6 × 20
Liefereinheit	1 Stück

EMERGENCY OPENER FOR SLAM LATCH

Model	*Plastic PA*
Description	*Inside emergency release for slam latches PROe, PRO and Compact; with or without safety catch*
Material	*Base part: Plastic PA, glass fiber reinforced* *Push button: Plastic PA, glass fiber reinforced* *Unlocking plate: Steel*
Color	*Base part: Black* *Push button: Red ≈RAL 3020*
Fastening	*From the front, using two socket head screws DIN 912 M6 × 20*
Pack Quantity	*1 piece*

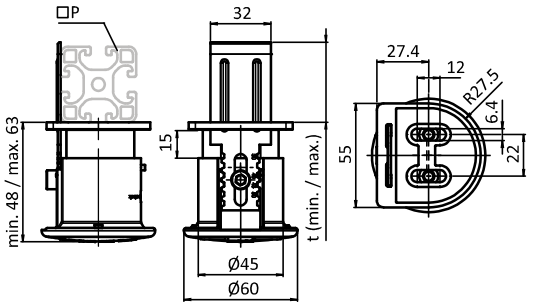





5

Notöffner für Fallenverschluss *Emergency Opener for Slam Latch*	P [mm]	t (max.) [mm]	t (min.) [mm]	Gewicht [g] *Weight [g]*	Teil-Nr. *Part #*
mit Sicherheitsraste *With safety catch*	30-50	50	30	110.8	0957409
	60-80	80	60	115.4	0957409S03
ohne Sicherheitsraste *Without safety catch*	30-50	50	30	110.8	0957409S02

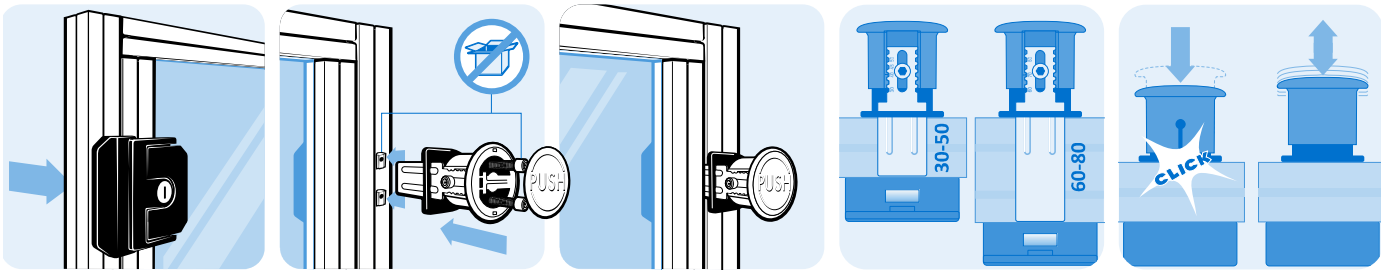

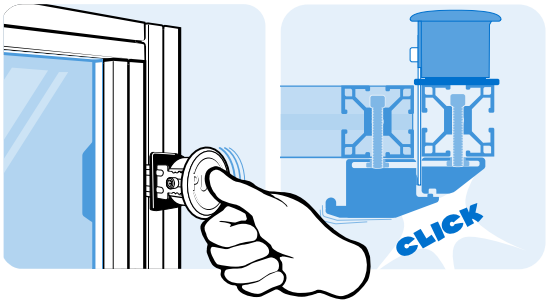

TÜRSCHLOSS

Ausführung	Aluminiumdruckguss
Beschreibung	zum leichten und sicheren Verschließen von Schwenk- und Schiebetüren, Montage ohne mechanische Bearbeitung
Material	Gehäuse: Aluminiumdruckguss Arretierungskreuz: Aluminiumdruckguss Griff: Zinkdruckguss Befestigungsmaterial: Stahl
Farbe	Gehäuse: alufarbig Arretierungskreuz: schwarz Griff: schwarz
Set	1 Türschloss, 2 Schrauben DIN 912 - M6 × 30, 1 Scheibe 6-FSt, 1 Anker - M6, 1 Mutter DIN 934 - M6, 1 Scheibe DIN 9021 Form A - 6.4, 3 Hammermuttern - Nut 8 - M6, 3 Hammermuttern - Nut 10 - M6
Liefereinheit	1 Stück
Hinweis	* gleich: identische Schlüssel für alle Schlösser verschieden: jedes Türschloss hat einen eigenen Schlüssel ** inklusive Doppelbartschlüssel

DOOR LOCK

Model	*Die-cast aluminum*
Description	*For an easy and secure latching and locking of swing and sliding doors, no mechanical preparation needed for the assembly*
Material	*Housing: Die-cast aluminum* *Cross: Die-cast aluminum* *Handle: Zinc die-cast* *Fastening material: Steel*
Color	*Housing: Alu color* *Cross: Lack* *Handle: Black*
Set	*1 door lock,* *2 screws DIN 912 - M6 × 30,* *1 washer 6-FSt,* *1 anchor - M6,* *1 nut DIN 934 - M6,* *1 washer DIN 9021 form A - 6.4,* *3 hammer nut - slot 8 - M6,* *3 hammer nut - slot 10 - M6*
Pack Quantity	*1 piece*
Tip	** Universal: one key fits all slam latches* *Unique: each door lock has a different key* *** With double-bitted key*

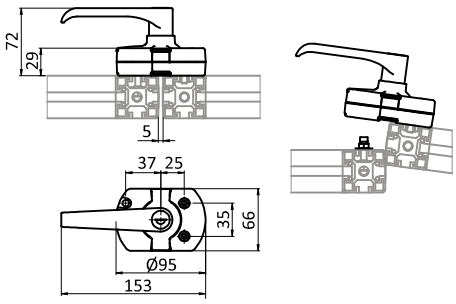





Türschloss (Set) *Door Lock (Set)*	Schloss *Lock*	Gewicht [g] *Weight [g]*	Teil-Nr. *Part #*
	verschieden * *Unique* *	407.0	0957505
	gleich * *Universal* *	407.0	0957504
	Doppelbartschloss ** *Double-bit lock* **	407.0	0957506

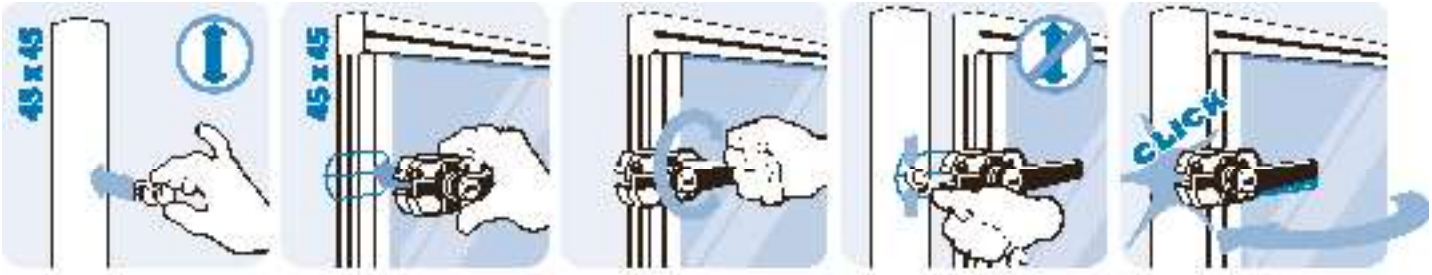

MAGNETVERSCHLUSS 20

MAGNETIC CATCH 20

Ausführung	Kunststoff PA
Beschreibung	Schnellverschluss für Türen, an die Stärke des Flächenelementes anpassbar
Material	Magnetverschluss: Kunststoff PA, glasfaserverstärkt Montageset: Stahl Befestigungswinkel: Aluminium
Farbe	Magnetverschluss: schwarz
Befestigung	mit Schrauben M4
Set	1 Magnetverschluss 20, 1 Halteplatte 14 × 41 × 2 mm, 2 Schrauben ISO 7380 - M4 × 10, 1 Befestigungswinkel
Liefereinheit	10 Stück
Extras	elektrostatisch entladend, weitere Größen, weitere Farben auf Anfrage

Model	*Plastic PA*
Description	*A quick locking device for doors, adaptable to the thickness of the panel units*
Material	*Magnetic catch: Plastic PA, glass fiber reinforced* *Assembly set: Steel* *Angle bracket: Aluminum*
Color	*Magnetic catch: Black*
Fastening	*Using screws M4*
Set	*1 magentic catch 20,* *1 counter plate 14 × 41 × 2 mm,* *2 screws ISO 7380 - M4 × 10,* *1 angle bracket*
Pack Quantity	*10 pieces*
Specials	*electrostatically discharging, other sizes, other colors on request*

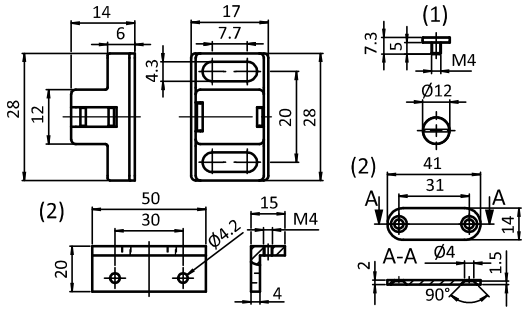





Magnetverschluss *Magnetic Catch*	Verschlusskraft *Locking Force*	Gewicht [g] *Weight [g]*	Teil-Nr. *Part #*
(1) inkl. Flachkopfschraube DIN 921 - M4 × 5, Stahl, verzinkt *(1) With pan head screw DIN 921 - M4 × 5, zinc plated steel*	ca. 5 N vorne / 3 N hinten *Approx. 5 N front / 3 N back*	9.0	093094
(2) Set	ca. 5 N vorne / 3 N hinten *Approx. 5 N front / 3 N back*	33.0	093046

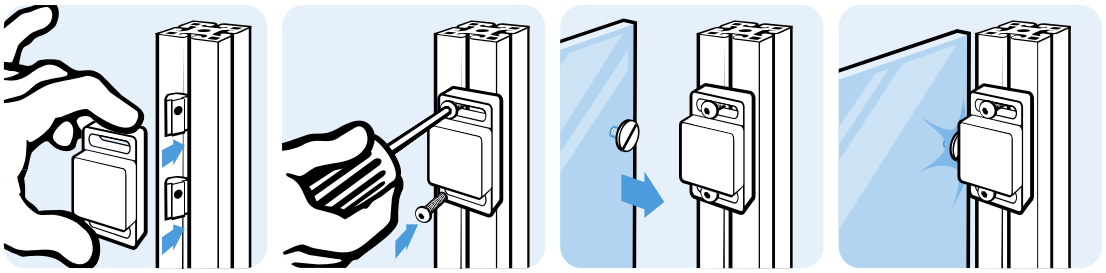

MAGNETVERSCHLUSS 30 (SET)

Ausführung	Kunststoff PA
Beschreibung	Schnellverschluss für Türen, an die Stärke des Flächenelementes anpassbar
Material	Magnetverschluss: Kunststoff PA, glasfaserverstärkt Montageset: Stahl
Farbe	Magnetverschluss: schwarz
Befestigung	Magnetverschluss: mit Schrauben M6 Halteplatte: mit Senkschrauben M4
Set	1 Magnetverschluss 30, 1 Flachkopfschraube DIN 921 - M5 × 6, 1 Halteplatte 14 × 41 × 2 mm
Liefereinheit	10 Stück
Extras	elektrostatisch entladend, weitere Größen, weitere Farben auf Anfrage

MAGNETIC CATCH 30 (SET)

Model	*Plastic PA*
Description	*A quick locking device for doors, adaptable to the thickness of the panel units*
Material	*Magnetic catch: Plastic PA, glass fiber reinforced* *Assembly set: Steel*
Color	*Magentic catch: Black*
Fastening	*Magnetic catch: using M6 screws* *Counter plate: using M4 countersunk screws*
Set	*1 magnetic catch 30,* *1 flat head screw DIN 921 - M5 × 6,* *1 counter plate 14 × 41 × 2 mm*
Pack Quantity	*10 pieces*
Specials	*electrostatically discharging, other sizes, other colors on request*

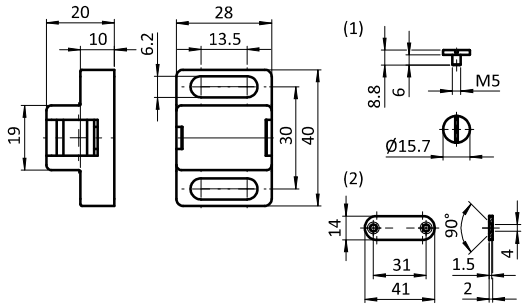





Magnetverschluss 30 (Set) *Magnetic Catch 30 (Set)*	Verschlusskraft *Locking Force*	Gewicht [g] *Weight [g]*	Teil-Nr. *Part #*
(1) inkl. Flachkopfschraube DIN 921 - M5 × 6, Stahl, verzinkt *(1) incl. pan head screw DIN 921 - M5 × 6, steel, zinc-plated*	ca. 20 N vorne / 10 N hinten *Approx. 20 N front / 10 N back*	39.0	093040
(2) Set *(2) set*	ca. 20 N vorne / 10 N hinten *Approx. 20 N front / 10 N back*	45.9	093044

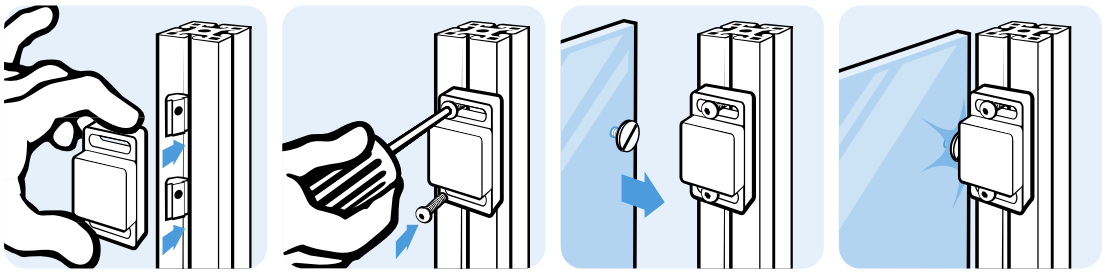

BEFESTIGUNGSWINKEL FÜR MAGNETVERSCHLUSS 30 *ANGLE BRACKET FOR MAGNETIC CATCH 30*

Ausführung	Stahl	***Model***	*Steel*
Beschreibung	zum flexiblen Positionieren des Magnetverschlusses 30	***Description***	*To flexibly position the magnetic catch 30*
Material	Stahl	***Material***	*Steel*
Liefereinheit	10 Stück	***Pack Quantity***	*10 pieces*
Extras	weitere Oberflächen, weitere Farben auf Anfrage	***Specials***	*Other surfaces, other colors on request*

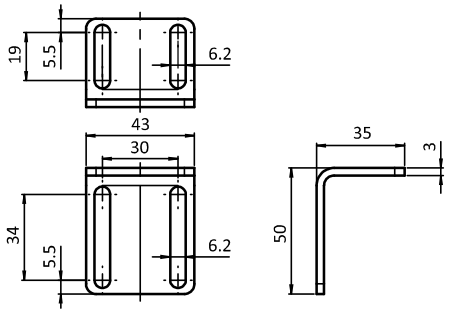





Befestigungswinkel für Kugelschnäpper *Angle Bracket for Ball Catch*	Gewicht [g] *Weight [g]*	Teil-Nr. *Part #*
	62.0	**093040W**

5

MAGNET-VERSCHLUSSGRIFF COMPACT

Ausführung	Kunststoff PA
Beschreibung	Schnellverschluss für Türen; justierbar
Material	Verschlussgriff: Kunststoff PA, glasfaserverstärkt Dämpfer: TPE, ≈90 Shore A Magnet: Neodym Feder: Edelstahl Halteplatte: Stahl
Farbe	Verschlussgriff: schwarz Dämpfer: schwarz
Oberfläche	Feder: blank Halteplatte: verzinkt
Befestigung	Verschlussgriff: vorderseitig mit Zylinder- oder Linsenkopfschrauben M6 Halteplatte: vorderseitig mit Senkkopfschrauben M5
Liefereinheit	10 Stück
Extras	weitere Farben auf Anfrage

MAGNETIC CATCH HANDLE COMPACT

Model	*Plastics PA*
Description	*Quick fastener for doors; adjustable*
Material	*Catch handle: Plastic PA, glass fiber reinforced* *Buffer: TPE, ≈90 Shore A* *Magnet: Neodymium* *Spring: Stainless steel* *Counter plate: Steel*
Color	*Catch handle: Black* *Buffer: Black*
Surface	*Spring: Plain* *Counter plate: Zinc plated*
Fastening	*Catch handle: From the front with using cylinder or button head screws M6* *Counter plate:* *From the front with countersunk M5*
Pack Quantity	*10 pieces*
Specials	*Other colors on request*

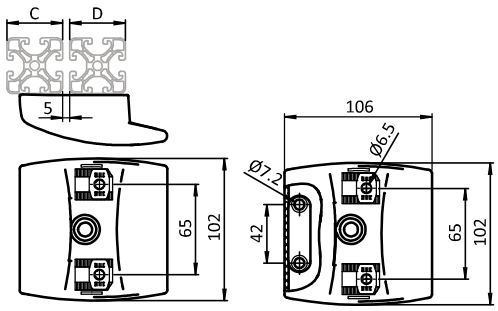





Magnet-Verschlussgriff Compact *Magnetic Catch Handle Compact*	C (D) [mm]	Verschlusskraft *Locking Force*	Gewicht [g] *Weight [g]*	Teil-Nr. *Part #*
	30 (38 - 1.5", 40, 45, 50, 60); 40 (38 - 1.5", 40, 45, 50, 60); 45 (38 - 1.5", 40, 45, 50); 50 (38 - 1.5", 40, 45, 50); 60 (30, 38 - 1.5", 40)	25 N	168.0	0957601

KUGELSCHNÄPPER

Ausführung	Kunststoff PA
Beschreibung	Schnellverschluss für Türen, an die Stärke des Flächenelementes anpassbar
Material	Kunststoff PA, glasfaserverstärkt
Farbe	schwarz
Befestigung	mit Schrauben
Liefereinheit	10 Stück
Extras	elektrostatisch entladend, weitere Größen, weitere Farben auf Anfrage

BALL CATCH

Model	*Plastic PA*
Description	*A quick locking device for doors, adaptable to the thickness of the panel units*
Material	*Plastic PA, glass fiber reinforced*
Color	*Black*
Fastening	*Using screws*
Pack Quantity	*10 pieces*
Specials	*electrostatically discharging, other sizes, other colors on request*

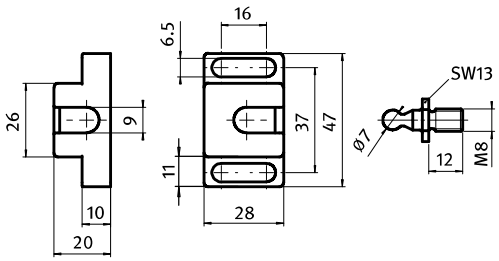





Kugelschnäpper *Ball Catch*	Halteschraube *Counter Screw*	Verschlusskraft *Locking Force*	Gewicht [g] *Weight [g]*	Teil-Nr. *Part #*
leicht *Light*	Stahl verzinkt *Zinc plated steel*	~ 40 N	45.0	**093045**
	Edelstahl *Stainless steel*	~ 40 N	45.0	**093045S03**
schwer *Strong*	Stahl verzinkt *Zinc plated steel*	~ 50 N	45.0	**093043**
	Edelstahl *Stainless steel*	~ 50 N	45.0	**093043S02**

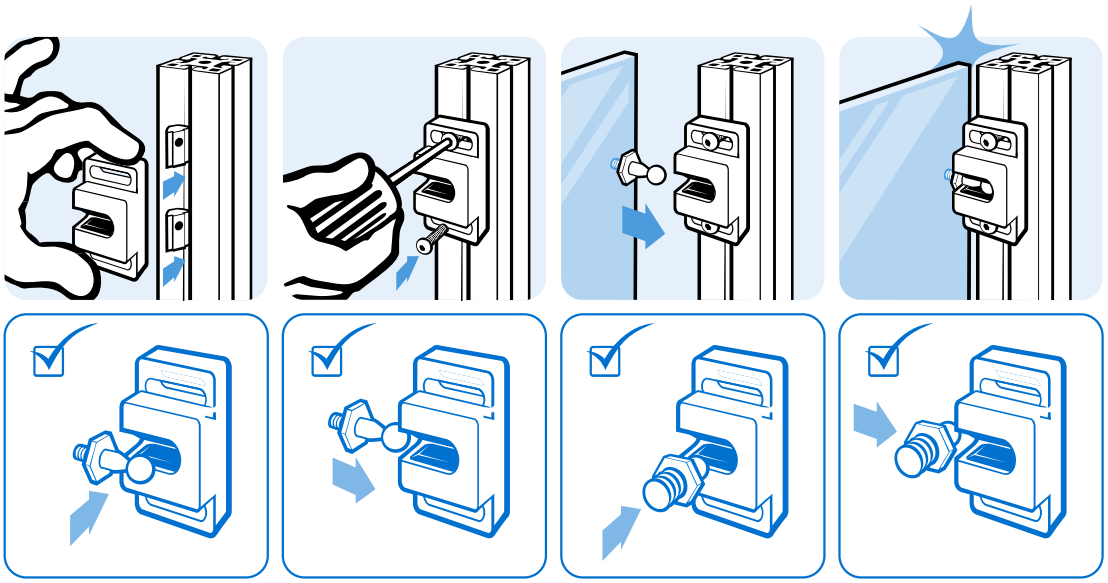

ABSTANDSHALTER FÜR KUGELSCHNÄPPER

SPACER FOR BALL CATCH

Ausführung	Kunststoff PA	***Model***	*Plastic PA*
Beschreibung	zur Vergrößerung des Abstandes zum Aluminium-profil	***Description***	*To increase the distance to the aluminum profile*
Material	Kunststoff PA, glasfaserverstärkt	***Material***	*Plastic PA, glass fiber reinforced*
Farbe	schwarz	***Color***	*Black*
Liefereinheit	10 Stück	***Pack Quantity***	*10 pieces*
Extras	elektrostatisch entladend, weitere Größen, weitere Farben auf Anfrage	***Specials***	*electrostatically discharging, other sizes, other colors on request*

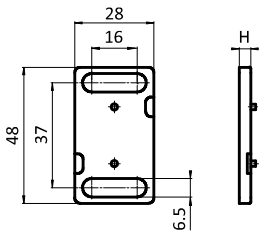



Abstandshalter für Kugelschnäpper *Spacer for Ball Catch*	H [mm]	Gewicht [g] *Weight [g]*	Teil-Nr. *Part #*
	4.0	5.0	093043A4

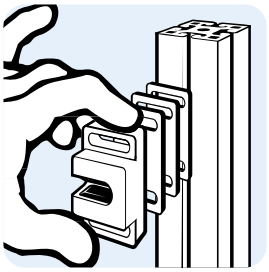

BEFESTIGUNGSWINKEL FÜR KUGELSCHNÄPPER

ANGLE BRACKET FOR BALL CATCH

Ausführung	Stahl	***Model***	*Steel*
Beschreibung	zum flexiblen Positionieren des Kugelschnäppers	***Description***	*To flexibly position the ball catch*
Material	Stahl	***Material***	*Steel*
Liefereinheit	10 Stück	***Pack Quantity***	*10 pieces*
Extras	weitere Oberflächen, weitere Farben auf Anfrage	***Specials***	*Other surfaces, other colors on request*

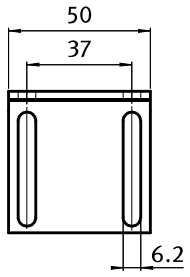

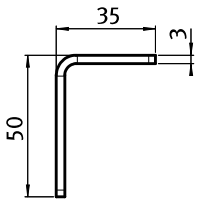



Befestigungswinkel für Kugelschnäpper *Angle Bracket for Ball Catch*	Maße [mm] *Dimensions [mm]*	Gewicht [g] *Weight [g]*	Teil-Nr. *Part #*
	50 × 50 × 35	72.4	**093043W**

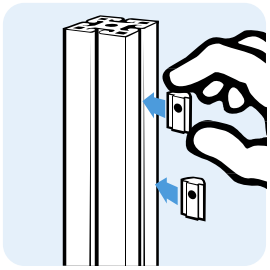

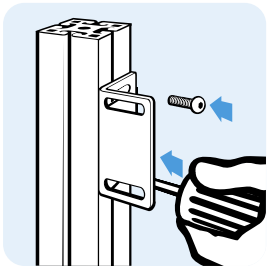

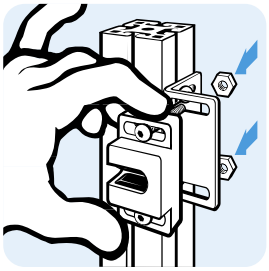

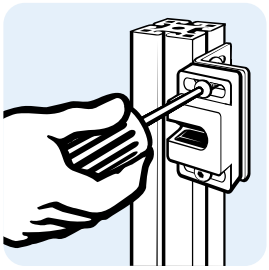

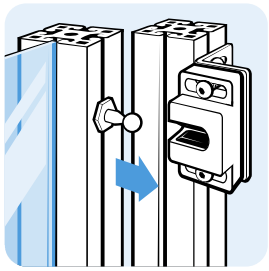

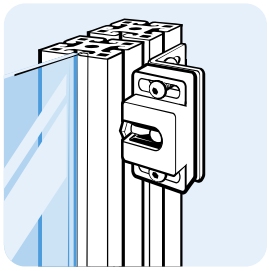

TÜRSCHNÄPPER (SET)

DOOR LATCH (SET)

Ausführung	Zinkdruckguss	***Model***	*Zinc die-cast*
Beschreibung	Schnellverschluss für Schwenktüren, zur Montage in einem Spalt von mindestens 12 mm zwischen Profil und Tür	***Description***	*Quick fastener for swing doors, to be mountend in a min. 12 mm gap between door and post*
Material	Türschnäpper: Zinkdruckguss Abdeckkappe: Kunststoff PA, glasfaserverstärkt 2 Senkkopfschrauben M4: Stahl	***Material***	*Door latch: Zinc die-cast* *Cover cap: Plastic PA, glass fiber reinforced* *2 countersunk screws M4: Steel*
Farbe	Abdeckkappe: schwarz	***Color***	*Cover cap: Black*
Halteschraube	(nicht im Lieferumfang enthalten) 1 Zylinderschraube ISO 4762 / DIN 912 - M6 - Gewindelänge abhängig von Spaltabstand und Nuttiefe, Schraubenkopf taucht komplett in den Türschnäpper ein	***Counter Screw***	*(not included in delivery) 1 cylinder head screw ISO 4762 / DIN 912 - M6 - thread lengh depending on gap distance and slot depth, screw head dives competely into the door latch*
Set	1 Türschnäpper, 2 Schrauben DIN 7991 (ISO 10642) - M4 × 16	***Set***	*1 door latch,* *2 screws DIN 7991 (ISO 10642) - M4 × 16*
Liefereinheit	10 Stück	***Pack Quantity***	*10 pieces*
Extras	weitere Materialien, weitere Farben auf Anfrage	***Specials***	*Other materials, other colors on request*

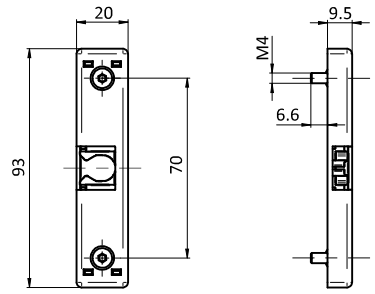



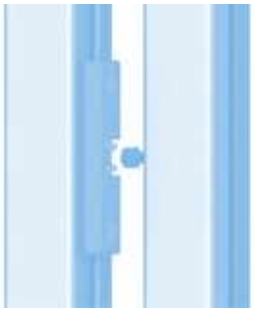

Türschnäpper (Set) *Door Latch (Set)*	Verschlusskraft *Locking Force*	Gewicht [g] *Weight [g]*	Teil-Nr. *Part #*
	≈ 120 N	48.0	**093039**

5

DOPPELKUGELSCHNÄPPER PA

DOUBLE BALL CATCH PA

Ausführung	Kunststoff PA	***Model***	*Plastic PA*
Beschreibung	Schnellverschluss für Türen und Klappen mit und ohne Rahmen	***Description***	*A quick locking device for doors and flaps with and without frame*
Material	Gehäuse: Kunststoff PA, glasfaserverstärkt Kugel: Edelstahl Buchse: Stahl, verzinkt	***Material***	*Housing: Plastic PA, glass fiber reinforced* *Ball: Stainless steel* *Bushing: Steel, zinc plated*
Farbe	schwarz	***Color***	*Black*
Befestigung	mit Schrauben M5	***Fastening***	*Using M5 screws*
Liefereinheit	10 Stück	***Pack Quantity***	*10 pieces*
Extras	weitere Farben auf Anfrage	***Specials***	*Other colors on request*

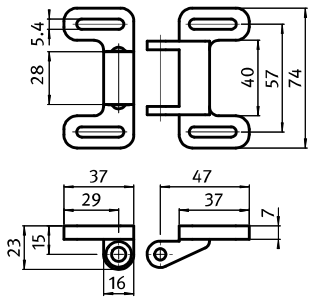



5

Doppelkugelschnäpper PA *Double Ball Catch PA*	Verschlusskraft [N] *Locking Force [N]*	Gewicht [g] *Weight [g]*	Teil-Nr. *Part #*
	25	38.0	**09304701**
elektrostatisch entladend ESD *electrostatically discharging*	25	38.0	**09304702**

DOPPELKUGELSCHNÄPPER MS

DOUBLE BALL CATCH MS

Ausführung	Messing	***Model***	*Brass*
Beschreibung	Schnellverschluss für Türen, Einrastdruck verstellbar, zwei Anwendungsmöglichkeiten (seitlich / frontal)	***Description***	*Quick catch for doors, adjustable clamping force, two possible positions (sideways / from the front)*
Material	Körper: Messing Feder: Edelstahl Kugel: Edelstahl	***Material***	*Body: Brass* *Spring: Stainless steel* *Ball: Stainless steel*
Befestigung	vorderseitig mit Senkschrauben	***Fastening***	*From the front, using countersunk screws*
Liefereinheit	10 Stück	***Pack Quantity***	*10 pieces*

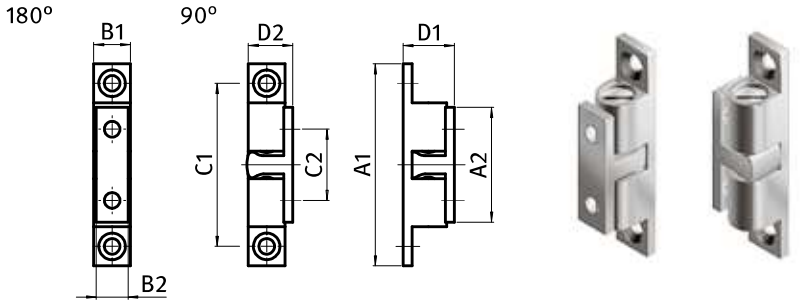



Doppelkugelschnäpper MS Double Ball Catch MS	A1 [mm]	A2 [mm]	B1 [mm]	B2 [mm]	C1 [mm]	C2 [mm]	D1 [mm]	D2 [mm]	Schraube *Screw*	Gewicht [g] *Weight [g]*	Teil-Nr. *Part #*
	44.0	24.7	8.0	6.6	35.0	15.2	11.8	9.7	M3	15.60	0930461
	49.0	28.8	8.8	7.6	39.8	19.8	13.2	10.8	M3	23.60	0930462
	60.0	35.0	11.0	9.0	50.0	23.5	15.5	13.5	M4	40.00	0930463
	68.4	40.2	13.0	12.0	58.0	30.0	18.1	15.2	M4	65.00	0930464

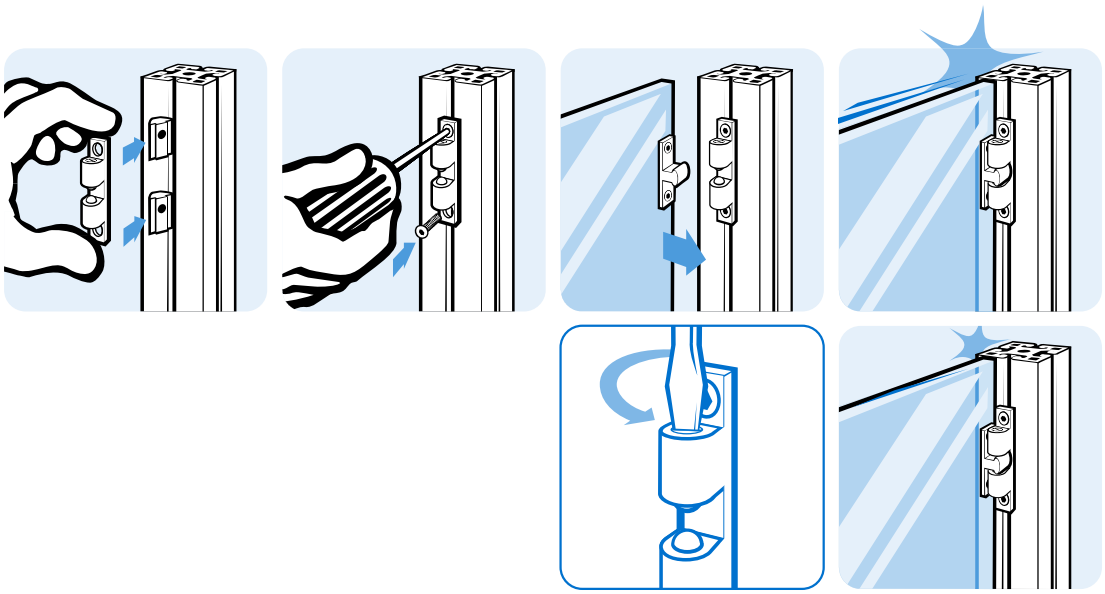

RIEGEL

Ausführung	Zinkdruckguss
Beschreibung	zum leichten Verschließen von Türen und Klappen, mit gefedertem Schließzapfen; inklusive separater Nutfixierung
Material	Gehäuse: Zinkdruckguss Griff: Kunststoff PA, schwarz Bolzen: Edelstahl
Liefereinheit	10 Stück

DOOR LATCH

Model	*Zinc die-cast*
Description	*For easy closing of doors and flaps, with spring-loaded clamp; including separate slot fixation strips*
Material	*Housing: Zinc die-cast* *Pull hangle: Plastic PA, black* *Bolt: Stainless steel*
Pack Quantity	*10 pieces*

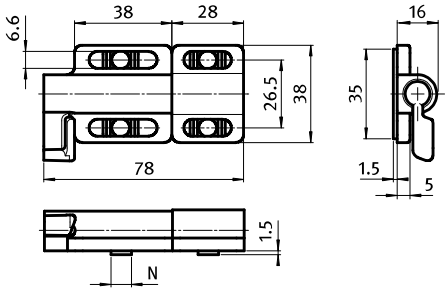





Riegel *Door Latch*	N	Gewicht [g] *Weight [g]*	Teil-Nr. *Part #*
	- / 8 / 10	120.0	**093082**

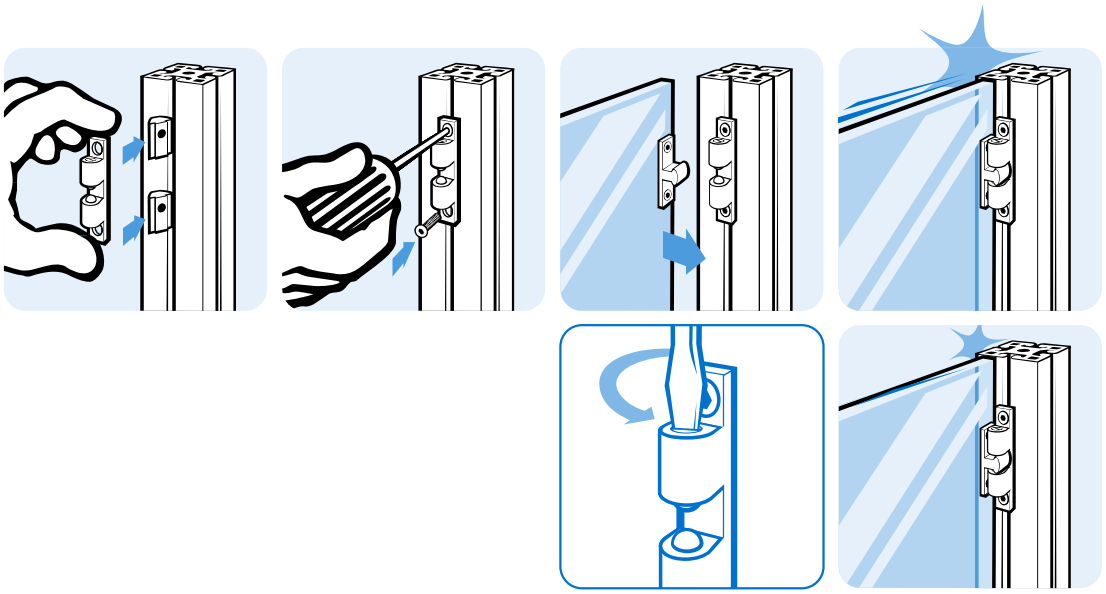

TÜRANSCHLAG MIT EPDM-DÄMPFER (SET)

DOOR STOP WITH EPDM DAMPER (SET)

Ausführung	Kunststoff PA	***Model***	*Plastic PA*
Beschreibung	einfach zu montierender Anschlag für Türen und Klappen	***Description***	*Easy to mount stop for doors and flaps*
Material	Türanschlag: Kunststoff PA, glasfaserverstärkt Dämpfer: EPDM, ≈70 Shore A Nutfixierung: Zinkdruckguss Schraube: Stahl Fixierungsstück: Kunststoff PA, glasfaserverstärkt	***Material***	*Door stop: Plastic PA, glass fiber reinforced* *Damper: EPDM, ≈70 Shore A* *Locating pin: Zinc die-cast* *Screw: Steel* *Fixation element: Plastic PA, glass fiber reinforced*
Farbe	Türanschlag: schwarz Dämpfer: schwarz Fixierungsstück: schwarz	***Color***	*Door stop: Black* *Damper: Black* *Fixation element: Black*
Set	1 Türanschlag mit EPDM-Dämpfer, 1 Nutfixierung, 1 Schraube ISO 7991 - M5 × 14, 1 Fixierungsstück	***Set***	*1 Door stop with EPDM Damper* *1 Locating pin* *1 Screw ISO 7991 - M5 × 14,* *1 Fixation element*
Liefereinheit	10 Stück	***Pack Quantity***	*10 pieces*
Extras	weitere Farben auf Anfrage	***Specials***	*Other colors on request*

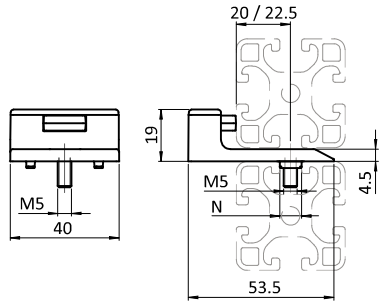





Türanschlag *Door Stop*	N	Gewicht [g] *Weight [g]*	Teil-Nr. *Part #*
mit EPDM-Dämpfer *With EPDM damper*	8 / 10	26.0	**093110**

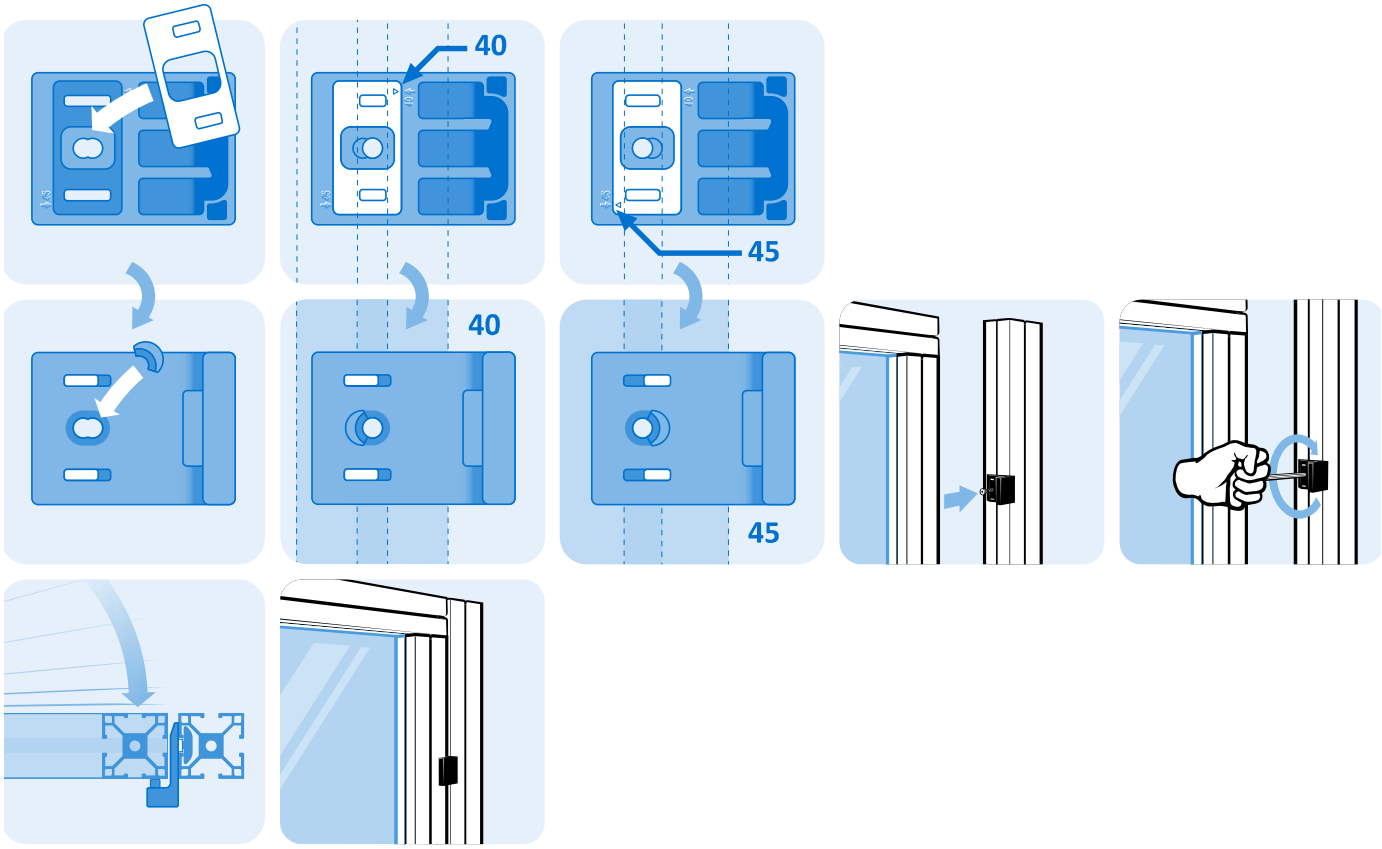

TÜRANSCHLAG MIT MAGNETVERSCHLUSS (SET)

Ausführung	Kunststoff PA
Beschreibung	einfach zu montierender Anschlag für Türen und Klappen
Material	Türanschlag: Kunststoff PA, glasfaserverstärkt Magnet: Neodym Halteplatte: Stahl Nutfixierung: Zinkdruckguss Schrauben: Stahl Fixierungsstück: Kunststoff PA, glasfaserverstärkt
Farbe	Türanschlag: schwarz Fixierungsstück: schwarz
Set	1 Türanschlag, 1 Halteplatte 1 Nutfixierung, 2 Schrauben ISO 7991 - M5 × 14, 1 Fixierungsstück
Liefereinheit	10 Stück
Extras	weitere Farben auf Anfrage

DOOR STOP WITH MAGNETIC CATCH (SET)

Model	*Plastic PA*
Description	*Easy to mount stop for doors and flaps*
Material	*Door stop: Plastic PA, glass fiber reinforced* *Magnet: Neodym* *Counter Plate: Steel* *Locating pin: Zinc die-cast* *Screws: Steel* *Fixation element: Plastic PA, glass fiber reinforced*
Color	*Door stop: Black* *Fixation element: Black*
Set	*1 Door stop* *1 Counter Plate* *1 Locating pin* *2 Screws ISO 7991 - M5 × 14,* *1 Fixation element*
Pack Quantity	*10 pieces*
Specials	*Other colors on request*

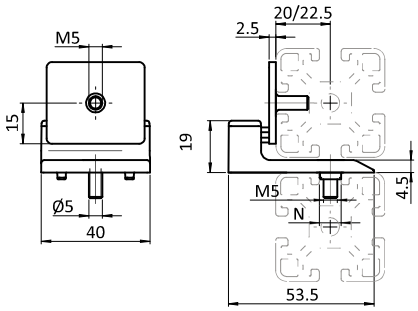





Türanschlag *Door Stop*	N	Verschlusskraft [N] *Locking Force [N]*	Gewicht [g] *Weight [g]*	Teil-Nr. *Part #*
mit Magnetverschluss *With magnetic catch*	8 / 10	30	53.0	**093111**

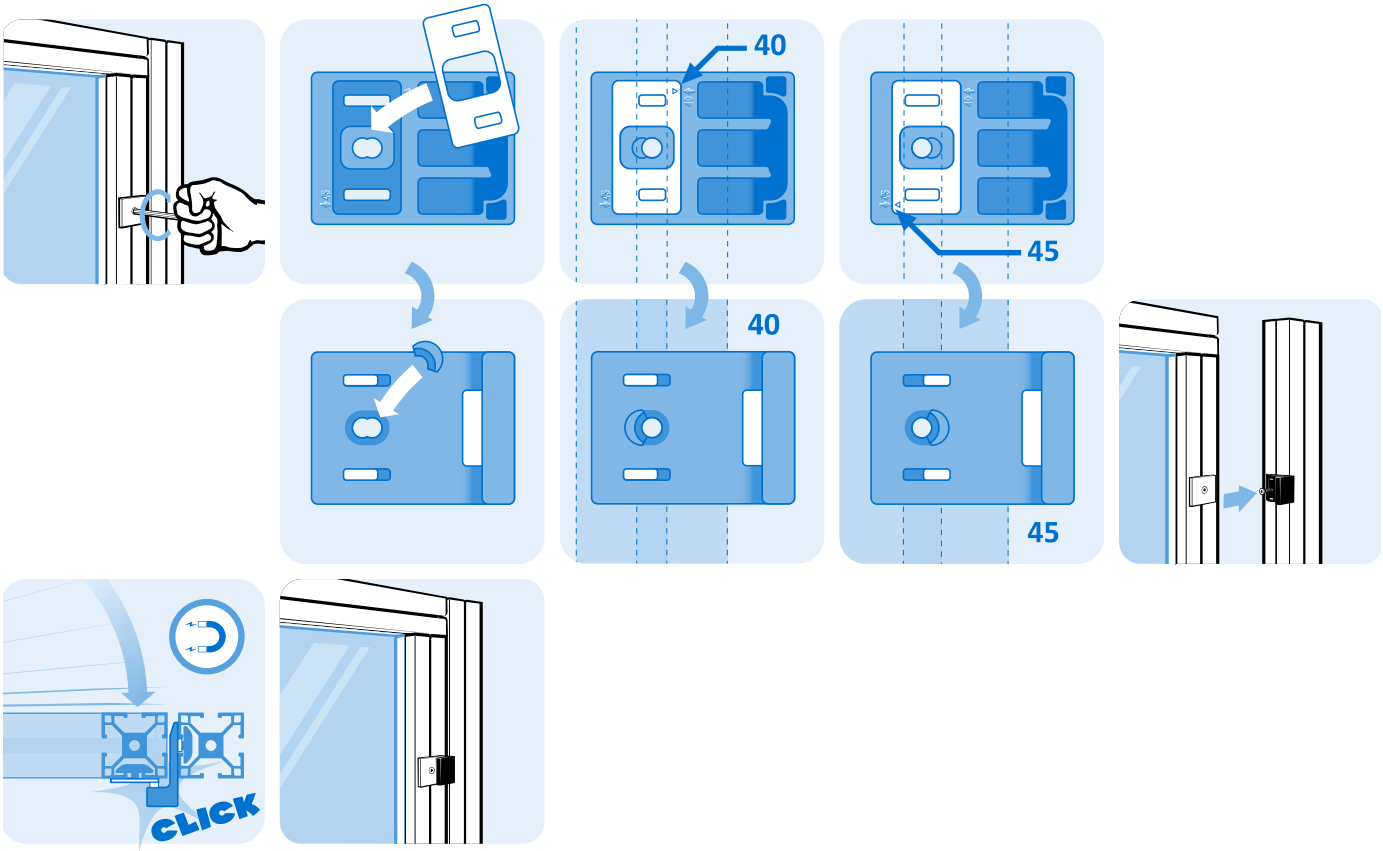

DICHTLEISTEN

Ausführung	Kunststoff PVC + TPE, Nut 8, Nut 10
Beschreibung	zum abgedichteten, bündigen und blickdichten Schließen von Türen; mit elastischer Dichtlippe, verdeckt den Türspalt
Material	Kunststoff PVC + TPE
Farbe	grau ≈ RAL 7004
Liefereinheit	20 Meter (10 St. à 2m)
Hinweis	Bitte beachten: Sie bestellen in Meter!

SEALING STRIPS

Model	*Plastic PVC + TPE, Slot 8, Slot 10*
Description	*To close doors sealed, flush, and non see through; with elastic sealing lip, covers the door gap*
Material	*Plastic PVC + TPE*
Color	*gray ≈ RAL 7004*
Pack Quantity	*20 meters (10 pieces at 2m)*
Tip	*Please note: You are ordering in meters!*

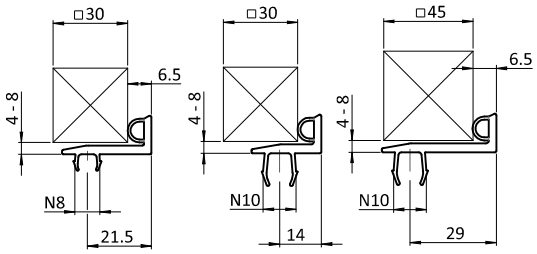

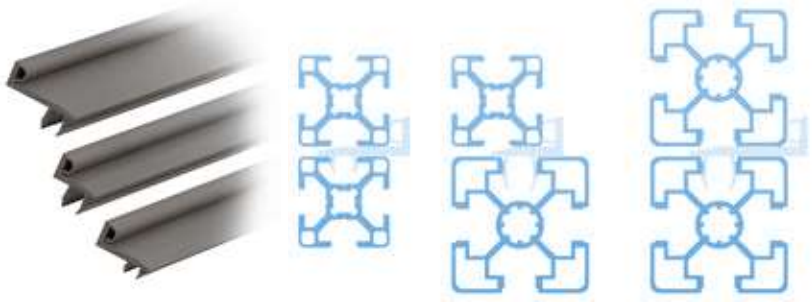

Dichtleiste *Sealing Strip*	N	Gewicht [g/m] *Weight [g/m]*	Profil *Profile*	Teil-Nr. *Part #*
für Profilkombination 30/30 *For profile combination 30/30*	8	140.0	B	092257
für Profilkombination 45/30 *For profile combination 45/30*	10	134.0	B	092258
für Profilkombination 45/45 *For profile combination 45/45*	10	180.0	B	092259