INHALTSÜBERSICHT *CONTENT OVERVIEW*



Bodenelemente *Floor Elements* 1
Scharniere *Hinges* 2
Nutmuttern und -schrauben *T-Nuts and T-Bolts* 3
Verbindungstechnik *Connecting Systems* 4
Griffe und Verschlüsse *Handles and Latches* 5
Arbeitsplatzkomponenten *Components for Work Stations* 6
Gleiter und Rollen *Sliders and Rollers* 7
Fördertechnik *Conveyors* 8
Schutz- und Trennwandelemente *Enclosures, Guards, Partitions* 9
Flächenbefestigungen *Panel Fasteners* 10
Abdeckelemente *Cover Elements* 11
Kabelführungen *Cable Management* 12
Diverse Komponenten *Miscellaneous Components* 13
Rundrohrkomponenten *Tubular Frame Components* 14

	Werkzeuggleiter	*Tool Hanger*	565
	Werkzeuggleiter	*Tool Hanger*	566
	Greifschale 105 x 130 x 50 (Set)	*Grab Tray* *105 x 130 x 50 (Set)*	567
	Greifschale 105 x 130 x 50 (Set)	*Grab Tray* *105 x 130 x 50 (Set)*	568
	Greifbehälter 110 / 210 x 105 x 40	*Grab Container* *110 / 210 x 105 x 40*	569
	Greifbehälter 110 x 210 x 40 (Set)	*Grab Container* *110 x 210 x 40 (Set)*	570
	Schalenbehälter 110 x 270 x 40 (Set)	*Tray Container* *110 x 270 x 40 (Set)*	571
	Schwenkadapter für Behälter	*Pivoting Adapter for* *Containers*	572
	Beschriftungsclip	*Label Clip*	573
	Becherhalter	*Cup Holder*	574
	Monitorhalter	*Monitor Mount*	575
	Monitorhalter 4 Achsen, höhenverstellbar	*Monitor Support 4-axis,* *Height Adjustable*	576
	Monitorhalter 5 Achsen, höhenverstellbar	*Monitor Support 5-axis,* *Height Adjustable*	578
	Adapterplatte 40 höhenverstellbar	*Adapter Plate 40* *Height Adjustable*	580

WERKZEUGGLEITER

Ausführung	Kunststoff PA, Nut 5-6
Beschreibung	zum Anhängen von Werkzeugen, verbessert die Ordnung am Arbeitsplatz
Material	Gleiter: Kunststoff PA, glasfaserverstärkt Karabinerhaken: Stahl, verzinkt / Edelstahl
Liefereinheit	100 Stück
Extras	weitere Farben auf Anfrage

TOOL HANGER

Model	*Plastic PA, Slot 5-6*
Description	*To hang up tools, helps to improve neatness in workshops*
Material	*Slider: Plastic PA, glass fiber reinforced* *Snap Hook: Zinc plated steel / stainless steel*
Pack Quantity	*100 pieces*
Specials	*Other colors on request*

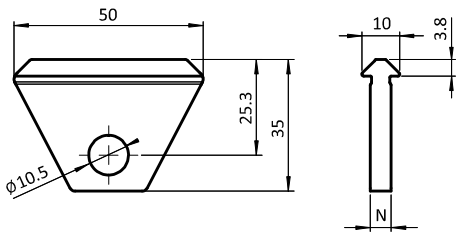





Werkzeuggleiter *Tool Hangers*	N	Maße [mm] *Dimensions [mm]*	Material	Gewicht [g] *Weight [g]*	Teil-Nr. *Part #*
Gleiter *Slider*	5/6		Kunststoff *Plastic*	9.0	**093009**
Karabinerhaken *Snap hook*		6 × 60	Stahl *Steel*	27.0	**092020**
	5/6	8 × 60	Edelstahl *Stainless steel*	68.0	**092318**

WERKZEUGGLEITER

Ausführung	Kunststoff PA, Nut 8-10
Beschreibung	zum Anhängen von Werkzeugen, verbessert die Ordnung am Arbeitsplatz
Material	Gleiter: Kunststoff PA, glasfaserverstärkt Karabinerhaken: Stahl, verzinkt / Edelstahl
Liefereinheit	100 Stück
Extras	weitere Farben auf Anfrage

TOOL HANGER

Model	*Plastic PA, slot 8-10*
Description	*To hang up tools, helps to improve neatness in workshops*
Material	*Slider: Plastic PA, glass fiber reinforced* *Snap Hook: Zinc plated steel / stainless steel*
Pack Quantity	*100 pieces*
Specials	*Other colors on request*

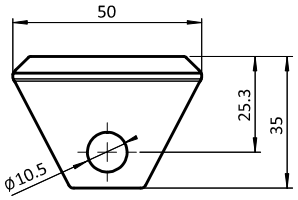

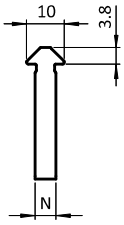





Werkzeuggleiter *Tool Hangers*	N	Maße [mm] *Dimensions [mm]*	Material	Gewicht [g] *Weight [g]*	Teil-Nr. *Part #*
Gleiter *Slider*	8/10	A=15	Kunststoff *Plastic*	9.0	**093007**
	8/10	A=16	Kunststoff *Plastic*	10.0	**093001**
	8/10	A=19	Kunststoff *Plastic*	11.0	**093006**
Karabinerhaken *Snap hook*		6 × 60	Stahl *Steel*	27.0	**092020**
	5/6	8 × 60	Edelstahl *Stainless steel*	68.0	**092318**

GREIFSCHALE 105 × 130 × 50 (SET)

GRAB TRAY 105 × 130 × 50 (SET)

Ausführung	Nut 8, 10
Beschreibung	zur Bereitstellung von Kleinteilen auf Vereinzelungsfläche und selektiver Aufnahme kleinster Komponenten; durch einfaches Einschwenken in die Profilnut montierbar; gut sichtbares Kennzeichnungsfeld erlaubt eine sichere Zuordnung
Material	Greifschale Standard-Ausführung: Kunststoff PA, glasfaserverstärkt Greifschale elektrostatisch entladende Ausführung: Kunststoff PA, kohlefaserverstärkt Sichtfenster: Kunststoff PC Etikett: Karton 250 g/m² Elastikpuffer: Kunststoff PU, ≈ 65-70 Shore A
Set	1 Greifschale, 1 Sichtfenster, 1 Etikett, 4 Elastikpuffer, selbstklebend
Liefereinheit	10 Stück
Extras	weitere Farben auf Anfrage

Model	*Slot 8, 10*
Description	*To provide hardware and small parts on sorting area for selective grabbing of smallest components; simple assembly by swiveling into into the profile slot; the clearly visible label area enables secure part identification*
Material	*Grab tray standard version: Plastic PA, glass fiber reinforced Grab tray electrostatically discharging version: Plastic PA, carbon fiber reinforced Label window: Plastic PC Label: Carton 250 g/m² Bumper: Plastic PU, ≈ 65-70 Shore A*
Set	*1 grab tray, 1 label window, 1 label, 4 bumper, self-adhesive*
Pack Quantity	*10 pieces*
Specials	*Other colors on request*

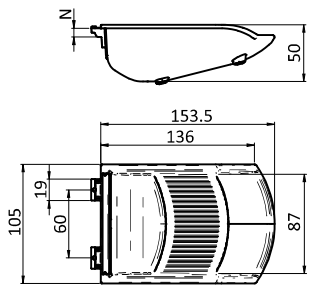





Greifschale 105 × 130 × 50 (Set) *Grab Tray 105 × 130 × 50 (Set)*	N	Farbe	Gewicht [g] *Weight [g]*	Teil-Nr. *Part #*
	8	schwarz *Black*	120.1	061MGT2D391N08
elektrostatisch entladend *electrostatically discharging*	8	schwarz *Black*	102.4	061MGT2D391N08ESD
	8	gelb ≈ RAL 1003 *Yellow*	120.1	061MGT2D311N08
	8	rot ≈ RAL 3020 *Red*	120.1	061MGT2D331N08
	8	grün ≈ RAL 6032 *Green*	120.1	061MGT2D361N08
	8	grau ≈ RAL 7042 *Gray*	120.1	061MGT2D374N08
	10	schwarz *Black*	120.7	061MGT2D391N10
elektrostatisch entladend *electrostatically discharging*	10	schwarz *Black*	106.1	061MGT2D391N10ESD
	10	gelb ≈ RAL 1003 *Yellow*	120.7	061MGT2D311N10
	10	rot ≈ RAL 3020 *Red*	120.7	061MGT2D331N10
	10	grün ≈ RAL 6032 *Green*	120.7	061MGT2D361N10
	10	grau ≈ RAL 7042 *Gray*	120.7	061MGT2D374N10

GREIFSCHALE 105 × 130 × 50 (SET)

Ausführung	für Einhängeprofil
Beschreibung	zur Bereitstellung von Kleinteilen auf Vereinzelungsfläche und selektiven Aufnahme kleinster Komponenten; an Einhängeprofil montierbar, durch Einhacken auch in Lochplatten montierbar; gut sichtbares Kennzeichnungsfeld erlaubt eine sichere Zuordnung
Material	Standard-Ausführung: Kunststoff PA, glasfaserverstärkt elektrostatisch entladende Ausführung: Kunststoff PA, kohlefaserverstärkt
Set	1 Greifschale, 1 Sichtfenster, 1 Etikett, 4 Elastikpuffer, selbstklebend
Liefereinheit	10 Stück
Extras	weitere Farben auf Anfrage

GRAB TRAY 105 × 130 × 50 (SET)

Model	*For suspension profile*
Description	*To provide hardware and small parts on sorting area for selective grabbing of smallest components; simple assembly by swiveling into into the suspension profile or grid plate; the clearly visible label area enables secure part identification*
Material	*Standard version: Plastic PA, glass fiber reinforced* *electrostatically discharging version: Plastic PA, carbon fiber reinforced*
Set	*1 grab tray,* *1 label window,* *1 label,* *4 bumper, self-adhesive*
Pack Quantity	*10 pieces*
Specials	*Other colors on request*

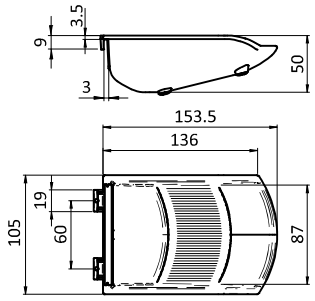





Greifschale 105 × 130 × 50 (Set) *Grab Tray 105 × 130 × 50 (Set)*	Farbe	Gewicht [g] *Weight [g]*	Teil-Nr. *Part #*
	schwarz *Black*	118.5	061MGT2D391H
elektrostatisch entladend *electrostatically discharging*	schwarz *Black*	97.4	061MGT2D391HESD
	gelb ≈ RAL 1003 *Yellow*	118.5	061MGT2D311H
	rot ≈ RAL 3020 *Red*	118.5	061MGT2D331H
	grün ≈ RAL 6032 *Green*	118.5	061MGT2D361H
	grau ≈ RAL 7042 *gray*	118.5	061MGT2D374H

GREIFBEHÄLTER 110 / 210 × 105 × 40

Ausführung	Nut 8, 10
Beschreibung	zur Bereitstellung von bevorrateten Kleinteilen; durch einfaches Einschwenken in die Profilnut montierbar, optionale Fixiermöglichkeit mittels 1 oder 2 Schrauben M5
Material	Kunststoff PA, glasfaserverstärkt
Farbe	schwarz
Liefereinheit	10 Stück
Extras	weitere Farben auf Anfrage

GRAB CONTAINER 110 / 210 × 105 × 40

Model	*Slot 8, 10*
Description	*To store and provide small parts; simple assembly by swiveling into the profile slot, optional fixation possibility using 1 or 2 screws M5*
Material	*Plastic PA, glass fiber reinforced*
Color	*Black*
Pack Quantity	*10 pieces*
Specials	*Other colors on request*

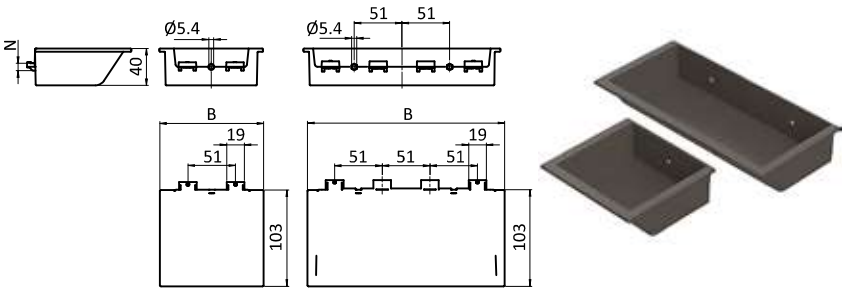



Greifbehälter 110 / 210 × 105 × 40 *Grab Container 110 / 210 × 105 × 40*	B [mm]	N	Gewicht [g] *Weight [g]*	Profil *Profile*	Teil-Nr. *Part #*
	110	8	95.2	I	061MGC2D291N08
	110	10	97.2	B	061MGC2D291N10
	210	8	190.8	I	061MGC4D291N08
	210	10	194.1	B	061MGC4D291N10

GREIFBEHÄLTER 110 × 210 × 40 (SET)

Ausführung	für Einhängeprofil
Beschreibung	zur Bereitstellung von bevorrateten Kleinteilen; an Einhängeprofil montierbar, mit optionalem Adapter auch schwenkbar in der Profilnut montierbar; gut sichtbares Kennzeichnungsfeld erlaubt eine sichere Zuordnung; stapelbar
Material	Greifbehälter Standard-Ausführung: Kunststoff PA, glasfaserverstärkt Greifbehälter elektrostatisch entladende Ausführung: Kunststoff PA, kohlefaserverstärkt Sichtfenster: Kunststoff PC Etikett: Karton 250 g/m²
Farbe	Greifbehälter: schwarz Sichtfenster: transparent
Set	1 Greifbehälter, 1 Sichtfenster, 1 Etikett
Liefereinheit	10 Stück
Extras	weitere Farben auf Anfrage
Hinweis	passender Schwenkadapter für Profilnut siehe Seite 572

GRAB CONTAINER 110 × 210 × 40 (SET)

Model	*For suspension profile*
Description	*To store and provide small parts; simple assembly by swiveling into the suspension profile, optional adapter allows for horizontally pivoting fixation; the clearly visible label area enables secure parte identification; stackable*
Material	*Grab container standard version: Plastic PA, glass fiber reinforced Grab container electrostatically discharging version: Plastic PA, carbon fiber reinforced Label window: Plastic PC Label: Carton 250 g/m²*
Color	*Grab container: Black Label window: Transparent*
Set	*1 grab container, 1 label window, 1 label*
Pack Quantity	*10 pieces*
Specials	*Other colors on request*
Tip	*Compatible swivel adapter for profile slot see page 572*

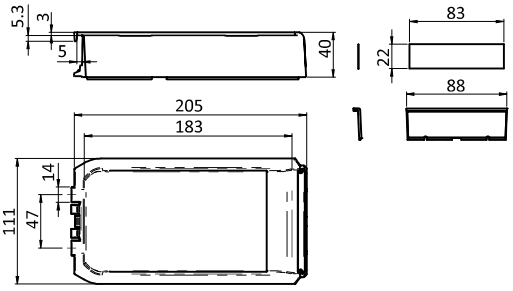





Greifbehälter 110 × 210 × 40 (Set) *Grab Container 110 × 210 × 40 (Set)*	Gewicht [g] *Weight [g]*	Teil-Nr. *Part #*
	175.5	**061MGC2K291H**
elektrostatisch entladend *electrostatically discharging*	150.0	**061MGC2K291HESD**

SCHALENBEHÄLTER 110 × 270 × 40 (SET)

Ausführung	für Einhängeprofil
Beschreibung	zur Bereitstellung von bevorrateten Kleinteilen mit Vereinzelungsfläche; an Einhängeprofil montierbar, mit optionalem Adapter auch waagerecht schwenkbar in der Profilnut montierbar; gut sichtbares Kennzeichnungsfeld erlaubt eine sichere Zuordnung; stapelbar
Material	Schalenbehälter Standard-Ausführung: Kunststoff PA, glasfaserverstärkt Schalenbehälter elektrostatisch entladende Ausführung: Kunststoff PA, kohlefaserverstärkt Sichtfenster: Kunststoff PC Etikett: Karton 250 g/m²
Farbe	Schalenbehälter: schwarz Sichtfenster: transparent
Set	1 Schalenbehälter, 1 Sichtfenster, 1 Etikett
Liefereinheit	10 Stück
Extras	weitere Farben auf Anfrage
Hinweis	passender Schwenkadapter für Profilnut siehe Seite 572

TRAY CONTAINER 110 × 270 × 40 (SET)

Model	*For suspension profile*
Description	*To store and provide small parts, with sorting area; simple assembly by swiveling into the suspension profile, optional adapter allows for horizontally pivoting fixation; the clearly visible label area enables secure parte identification; stackable*
Material	*Tray container standard version:* *Plastic PA, glass fiber reinforced* *Tray container electrostatically discharging version:* *Plastic PA, carbon fiber reinforced* *Label window: Plastic PC* *Label: Carton 250 g/m²*
Color	*Tray container: Black* *Label window: Transparent*
Set	*1 tray container,* *1 label window,* *1 label*
Pack Quantity	*10 pieces*
Specials	*Other colors on request*
Tip	*Compatible swivel adapter for profile slot* *see page 572*

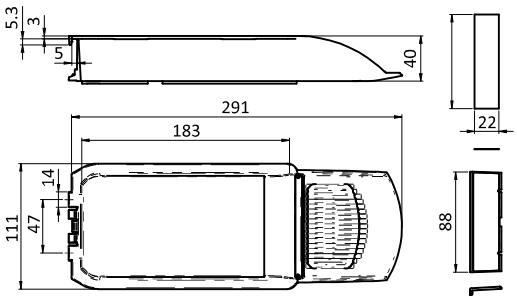





Schalenbehälter 110 × 270 × 40 (Set) *Tray Container 110 × 270 × 40 (Set)*	Gewicht [g] *Weight [g]*	Teil-Nr. *Part #*
	219.3	061MTC2K291H
elektrostatisch entladend *electrostatically discharging*	186.7	061MTC2K291HESD

SCHWENKADAPTER FÜR BEHÄLTER

Ausführung	Nut 8, 10, für Greifbehälter 110 × 210 × 40 und Schalenbehälter 110 × 270 × 40
Beschreibung	zur Befestigung von Greif- und Schalenbehälter an Profilnuten, mit separaten Nutfixierungen Nut 8 und Nut 10; schwenkbar in beide Richtungen bis zu 45°, Schwenkbereich waagrecht verstellbar indem Feststellschraube gelöst wird
Material	Gehäuse Standard-Ausführung: Kunststoff PA, glasfaserverstärkt Gehäuse ESD elektrostatisch entladende Ausführung: Kunststoff PA, kohlefaserverstärkt Adapter Standard-Ausführung: Kunststoff PA, glaskugelverstärkt Adapter ESD elektrostatisch entladende Ausführung: Kunststoff PA, kohlefaserverstärkt Fixierung: Zinkdruckguss Befestigungsmaterial: Stahl
Farbe	Gehäuse: schwarz Adapter: schwarz
Liefereinheit	10 Stück
Extras	weitere Farben auf Anfrage
Hinweis	passender Greifbehälter siehe Seite 570; passender Schalenbehälter siehe Seite 571

PIVOTING ADAPTER FOR CONTAINERS

Model	*Slot 8, 10, for grab containers 110 × 210 × 40 and tray containers 110 × 270 × 40*
Description	*To fix grab containers and grab trays on profile slots; with separate slot fixing for slot 8 and slot 10; pivotable in two directions up to 45°; with locking screw for enabling or disabling horizontal pivoting*
Material	*Housing standard version:* *Plastic PA, glass fiber reinforced* *Housing ESD electrostatically discharging version:* *Plastic PA, carbon fiber reinforced* *Adapter standard version:* *Plastic PA, glass ball reinforced* *Adapter ESD electrostatically discharging version:* *Plastic PA, carbon fiber reinforced* *Centering pieces: Zinc die-cast* *Mounting material: Steel*
Color	*Housing: Black* *Adapter: Black*
Pack Quantity	*10 pieces*
Specials	*Other colors on request*
Tip	*Compatible Grab Container see page 570;* *Compatible Tray Container see page 571*

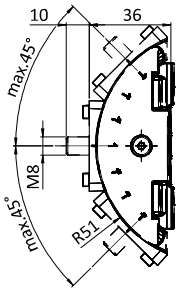

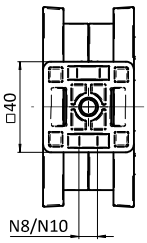





Schwenkadapter für Behälter ***Pivoting Adapter for containers***	**Gewicht [g]** ***Weight [g]***	**Teil-Nr.** ***Part #***
	75.4	**061MA2291NS01**
elektrostatisch entladend ESD *electrostatically discharging*	64.3	**061MA2291NESDS01**

BESCHRIFTUNGSCLIP

Ausführung	für Profile mit Nut 8, 10
Beschreibung	zum Beschriften von Profilen - mit 30 mm: für Etikettenhöhe 23 mm (max. 26 mm) - mit ≥ 40 mm: für Etikettenhöhe 36 mm (max. 38 mm)
Material	Kunststoff PVC
Farbe	grau ≈ RAL 7035 / transparent
Liefereinheit	20 Stück (à 102 mm / à 160 mm) oder 20 Meter (10 Stück á 2 m)
Hinweis	*Bitte beachten: Sie bestellen in Meter!

LABEL CLIP

Model	*For profiles with slot 8, 10*
Description	*For labelling on profiles* *- with 30 mm:* *for labels with 23 mm (max. 26 mm) height* *- with ≥ 40 mm:* *for labels with 36 mm (max. 38 mm) height*
Material	*Plastic PVC*
Color	*gray ≈ RAL 7035 / transparent*
Pack Quantity	*20 pieces (at 102 mm / at 160 mm) or 20 meters (10 pieces at 2 m)*
Tip	**Please note: You are ordering in meters!*

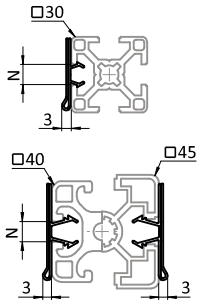

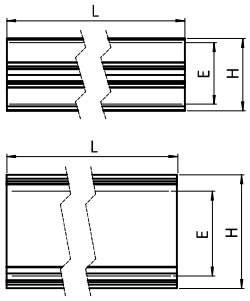



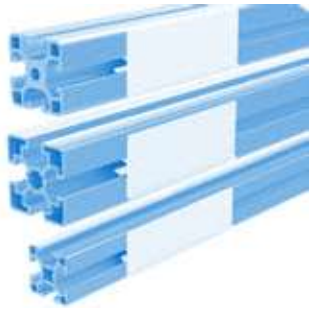

Beschriftungsclip *Label Clip*	E [mm]	H [mm]	L [mm]	N	für Profil [mm] *for Profile [mm]*	Gewicht [g] *Weight [g]*	Profil *Profile*	Teil-Nr. *Part #*
	23 (max. 26)	28	102	8	30	6.0	B	093LC23N08S01.102
	23 (max. 26)	28	*2000	8	30	126.0	B	093LC23N08S01.2000
	36 (max. 38)	40	102	8 + 10	≥ 40	12.0		093LC36N0810S01.102
	36 (max. 38)	40	160	8 + 10	≥ 40	16.0		093LC36N0810S01.160
	36 (max. 38)	40	*2000	8 + 10	≥ 40	190.0		093LC36N0810S01.2000

BECHERHALTER

Ausführung	Kunststoff PA
Beschreibung	zum sicheren Abstellen einer Flasche, Dose oder Tasse oder zum Abhängen eines Gerätes (z.B. Bohrmaschine)
Material	Kunststoff PA, glasfaserverstärkt
Farbe	schwarz, rot
Befestigung	mit Senkschrauben M5
Liefereinheit	1 Stück
Extras	weitere Farben auf Anfrage

CUP HOLDER

Model	*Plastic PA*
Description	*To securely put down a bottle, can or cup, or to park a tool (e.g. a drill)*
Material	*Plastic PA, glass fiber reinforced*
Color	*Black, red*
Fastening	*M5 countersunk screws*
Pack Quantity	*1 piece*
Specials	*Other colors on request*

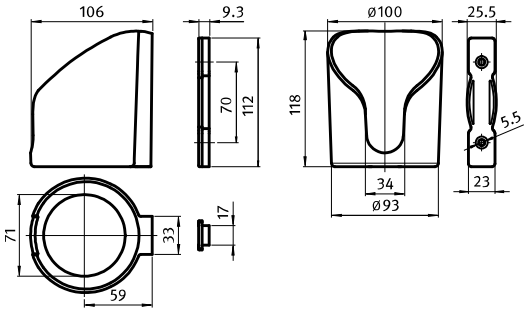



Becherhalter *Cup Holder*	Gewicht [g] *Weight [g]*	Teil-Nr. *Part #*
	145.6	**09308901**
	145.6	**09308901S01**
	157.0	**09308902**
elektrostatisch entladend ESD *electrostatically discharging*	149.5	**09308902S01**

MONITORHALTER

Ausführung	schwenkbar
Beschreibung	zur beweglichen Befestigung von Flachbildschirmen an Profilkonstruktionen, VESA MIS-D 75/100 kompatibel, horizontal und vertikal zum Blickbereich ausrichtbar
Material	Monitorhalter: Kunststoff PA, glasfaserverstärkt Gelenkhälfte: Kunststoff PA, glaskugelverstärkt Nutfixierung: Kunststoff PA, glasfaserverstärkt Befestigungsmaterial: Stahl
Farbe	Monitorhalter: schwarz Gelenkhälfte: grau Nutfixierung: blank
Liefereinheit	10 Stück
Extras	weitere Farben, weitere Größen auf Anfrage

MONITOR MOUNT

Model	*Swivelling*
Description	*To fix flat screens to aluminum profile structures, VESA MIS-D 75/100 compatible, can be adjusted horizontally and vertically for optimum visibility*
Material	*Monitor bracket: Plastic PA, glass fiber reinforced* *Articulation piece: Plastic PA, glass fiber reinforced* *Centering piece: Plastic PA, glass fiber reinforced* *Mounting material: Steel*
Color	*Monitor bracket: Black* *Articulation piece: Gray* *Centering piece: Plain*
Pack Quantity	*10 pieces*
Specials	*Other colors, other sizes on request*

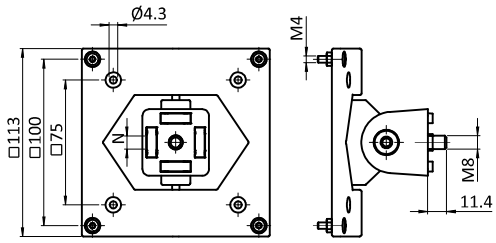





Monitorhalter *Monitor Mount*	F [N]	N	Gewicht [g] *Weight [g]*	Teil-Nr. *Part #*
	110	- / 8 / 10	200.0	**061SM7510040**

MONITORHALTER 4 ACHSEN, HÖHENVERSTELLBAR

Ausführung	4 Achsen
Beschreibung	einsatzfertiger Monitorhalter mit beigelegter Befestigungsplatte inkl. Flansch zur Befestigung an vertikalen oder horizontalen Profilen; 360° drehbar (vertikal); für Monitore mit genormtem VESA-Anschluss (VESA 75 und 100); einstellbare Last 2 –10 kg
Material	Befestigungsplatte VESA, abnehmbar: Stahl / Kunststoff Monitorhalter: Aluminiumdruckguss Abdeckung Kabelführung: Kunststoff Lagerscheiben und -hülsen: Kunststoff Montage-Flansch: Aluminiumdruckguss Montage-Adapter: Aluminiumdruckguss Schrauben: Stahl
Farbe	Befestigungsplatte VESA, abnehmbar: alufarbig / schwarz Monitorhalter: alufarbig Abdeckung Kabelführung: schwarz Lagerscheiben und -hülsen: schwarz Montage-Flansch: alufarbig Montage-Adapter: alufarbig
Oberfläche	Befestigungsplatte VESA, abnehmbar: lackiert Monitorhalter: lackiert Montage-Flansch: lackiert Montage-Adapter: lackiert Schrauben: verzinkt
Set	1 Befestigungsplatte VESA inklusive 4 Schrauben – M4 × 12, Kreuzschlitz 1 Monitorhalter 4 Achsen inklusive Abdeckung Kabelführung 1 Montage-Flansch 1 Montageschraube DIN 6912 – M8 × 25 1 Montage-Adapter 2 Montageschrauben DIN 6912 – M8 × 16 1 Sechskantschlüssel, SW 3 1 Sechskantschlüssel, SW 4
Liefereinheit	1 Stück

MONITOR SUPPORT 4-AXIS, HEIGHT ADJUSTABLE

Model	*4-axis*
Description	*Ready-to use monitor support with flanged fixation plate for attaching on vertical or horizontal aluminum profiles;* *(vertically) pivotable 360°;* *for monitors with standard VESA connection (VESA 75 and 100);* *adjustable load 2 – 10 kg*
Material	*Mounting plate VESA, removable:* *Steel / Plastic* *Monitor mount: Die-cast aluminum* *Cable management cover: Plastic* *Bearing shims and bushes: Plastic* *Mounting flange: Die-cast aluminum* *Mounting adapter: Die-cast aluminum* *Screws: Steel*
Color	*Mounting plate VESA, removable:* *Alu color / black* *Monitor mount: Alu color* *Cable management cover: Black* *Bearing shims and bushes: Black* *Mounting flange: Alu color* *Mounting adapter: alu color*
Surface	*Mounting plate VESA, removable: Lacquered* *Monitor mount: Lacquered* *Mounting flange: Lacquered* *Mounting adapter: Lacquered* *Screws: Zinc plated*
Set	*1 mounting plate VESA* *with 4 screws – M4 × 12, Phillips* *1 monitor support 4-axis* *with cable management cover* *1 mounting flange* *1 mounting screw DIN 6912 – M8 × 25* *1 mounting adapter* *2 mounting screws DIN 6912 – M8 × 16* *1 hexagon key, SW 3* *1 hexagon key, SW 4*
Pack Quantity	*1 piece*

MONITORHALTER 4 ACHSEN, HÖHENVERSTELLBAR

MONITOR SUPPORT 4-AXIS, HEIGHT ADJUSTABLE

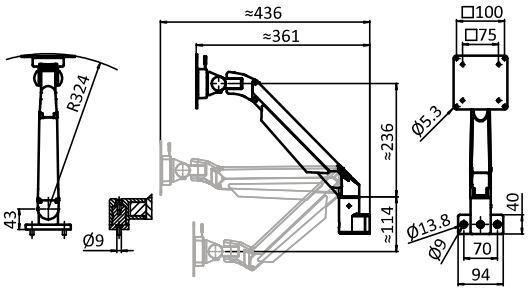





Monitorhalter 4 Achsen, höhenverstellbar *Monitor Support 4-axis, Height Adjustable*	Gewicht [g] *Weight [g]*	Teil-Nr. *Part #*
	2200.0	6MHM75100S40

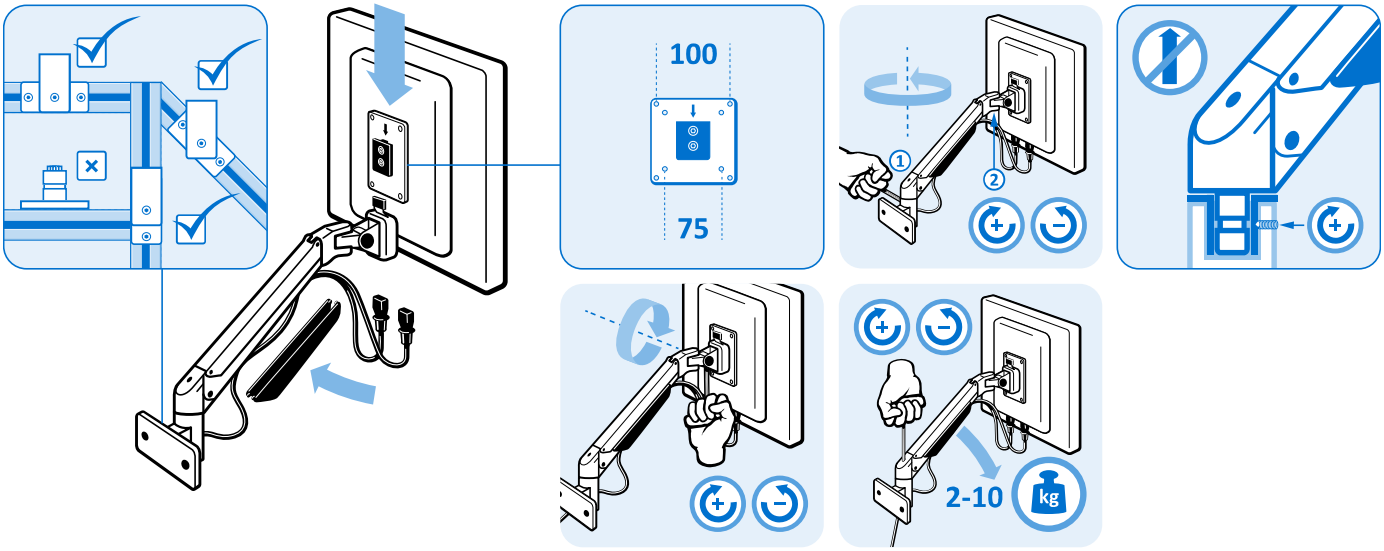

MONITORHALTER 5 ACHSEN, HÖHENVERSTELLBAR

Ausführung	5 Achsen
Beschreibung	einsatzfertiger Monitorhalter mit beigelegter Befestigungsplatte inkl. Flansch zur Befestigung an vertikalen oder horizontalen Profilen oder auf Flächen; 360° drehbar (vertikal); für Monitore mit genormtem VESA-Anschluss (VESA 75 und 100); einstellbare Last 2 –10 kg
Material	Befestigungsplatte VESA, abnehmbar: Stahl / Kunststoff Monitorhalter: Aluminiumdruckguss Abdeckung Kabelführung: Kunststoff Lagerscheiben und -hülsen: Kunststoff Montage-Flansch: Aluminiumdruckguss Montage-Adapter: Aluminiumdruckguss Schrauben: Stahl
Farbe	Befestigungsplatte VESA, abnehmbar: alufarbig / schwarz Monitorhalter: alufarbig Abdeckung Kabelführung: schwarz Lagerscheiben und -hülsen: schwarz Montage-Flansch: alufarbig Montage-Adapter: alufarbig
Oberfläche	Befestigungsplatte VESA, abnehmbar: lackiert Monitorhalter: lackiert Montage-Flansch: lackiert Montage-Adapter: lackiert Schrauben: verzinkt
Set	1 Befestigungsplatte VESA inklusive 4 Schrauben – M4 × 12, Kreuzschlitz 1 Monitorhalter 5 Achsen inklusive Abdeckung Kabelführung 1 Montage-Flansch 1 Montageschraube DIN 6912 – M8 × 25 1 Montage-Adapter 2 Montageschrauben DIN 6912 – M8 × 16 1 Sechskantschlüssel, SW 3 1 Sechskantschlüssel, SW 4
Liefereinheit	1 Stück

MONITOR SUPPORT 5-AXIS, HEIGHT ADJUSTABLE

Model	*5-axis*
Description	*Ready-to use monitor support with flanged fixation plate for attaching on vertical or horizontal aluminum profiles or on plane surfaces; (vertically) pivotable 360°; for monitors with standard VESA connection (VESA 75 and 100); adjustable load 2 – 10 kg*
Material	*Mounting plate VESA, removable: Steel / Plastic Monitor mount: Die-cast aluminum Cable management cover: Plastic Bearing shims and bushes: Plastic Mounting flange: Die-cast aluminum Mounting adapter: Die-cast aluminum Screws: Steel*
Color	*Mounting plate VESA, removable: Alu color / black Monitor mount: Alu color Cable management cover: Black Bearing shims and bushes: Black Mounting flange: Alu color Mounting adapter: alu color*
Surface	*Mounting plate VESA, removable: Lacquered Monitor mount: Lacquered Mounting flange: Lacquered Mounting adapter: Lacquered Screws: Zinc plated*
Set	*1 mounting plate VESA with 4 screws – M4 × 12, Phillips 1 monitor support 4-axis with cable management cover 1 mounting flange 1 mounting screw DIN 6912 – M8 × 25 1 mounting adapter 2 mounting screws DIN 6912 – M8 × 16 1 hexagon key, SW 3 1 hexagon key, SW 4*
Pack Quantity	*1 piece*

6

MONITORHALTER 5 ACHSEN, HÖHENVERSTELLBAR *MONITOR SUPPORT 5-AXIS, HEIGHT ADJUSTABLE*

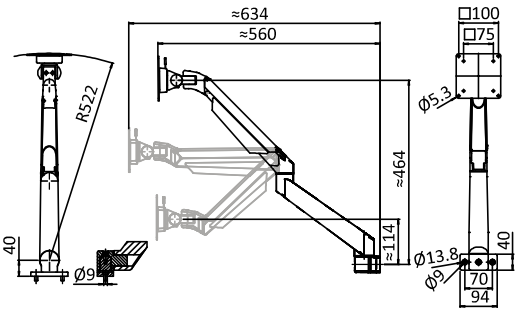





Monitorhalter 5 Achsen, höhenverstellbar *Monitor Support 5-axis, Height Adjustable*	Gewicht [g] *Weight [g]*	Teil-Nr. *Part #*
	2930.0	6MHM75100D40

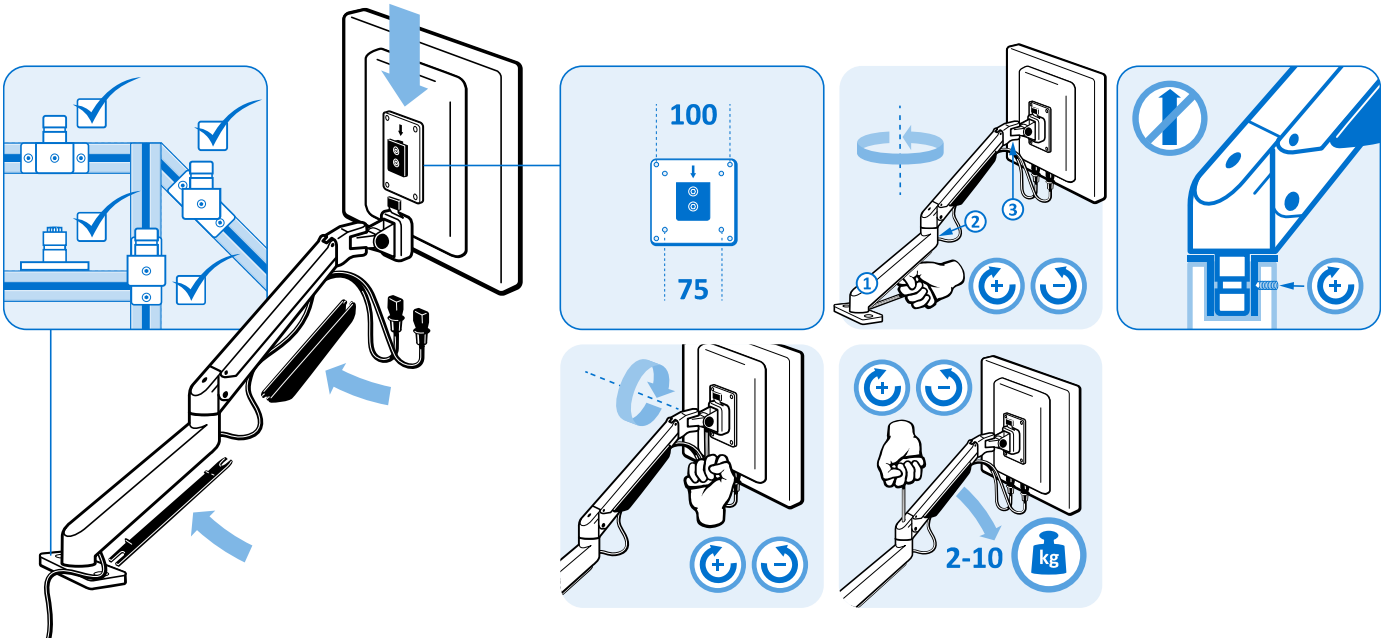

ADAPTERPLATTE 40 HÖHENVERSTELLBAR

Ausführung	Aluminiumdruckguss
Beschreibung	zur rechtwinkligen Verbindung von einem Monitorhalter oder von einem Aluminiumprofil, sowie zum Herstellen einer T-Verbindung zwischen zwei Aluminiumprofilen; durch zugängliche Anschraubbohrungen ist die Position nachträglich verstellbar
Material	Adapterplatte: Aluminiumdruckguss Einpressmutter: Stahl
Oberfläche	Adapterplatte: alufarbig pulverbeschichtet Einpressmutter: verzinkt
Liefereinheit	10 Stück
Hinweis	passender Monitorhalter siehe Seite 575

ADAPTER PLATE 40 HEIGHT ADJUSTABLE

Model	*Die-cast aluminum*
Description	*To connect a monitor mount or an aluminum profile at right angles, as well to tee connect two aluminum profiles; accessible mounting holes allow to adjust the position later*
Material	*Adapter plate: Die cast aluminum* *Pressed nut: Steel*
Surface	*Adapter plate: Alu color powder coated* *Pressed nut: Zinc plated*
Pack Quantity	*10 pieces*
Tip	*Compatible monitor mount see page 575*

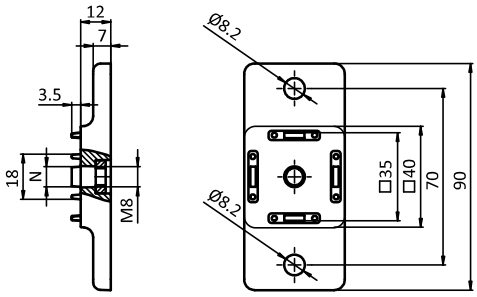





Adapterplatte 40 höhenverstellbar *Adapter Plate 40 Height Adjustable*	N	Gewicht [g] *Weight [g]*	Profil *Profile*	Teil-Nr. *Part #*
	8	64.0	I	**061SAP40H**

6