INHALTSÜBERSICHT *CONTENT OVERVIEW*



Bodenelemente *Floor Elements* 1
Scharniere *Hinges* 2
Nutmuttern und -schrauben *T-Nuts and T-Bolts* 3
Verbindungstechnik *Connecting Systems* 4
Griffe und Verschlüsse *Handles and Latches* 5
Arbeitsplatzkomponenten *Components for Work Stations* 6
Gleiter und Rollen *Sliders and Rollers* 7
Fördertechnik *Conveyors* 8
Schutz- und Trennwandelemente *Enclosures, Guards, Partitions* 9
Flächenbefestigungen *Panel Fasteners* 10
Abdeckelemente *Cover Elements* 11
Kabelführungen *Cable Management* 12
Diverse Komponenten *Miscellaneous Components* 13
Rundrohrkomponenten *Tubular Frame Components* 14

	Profilgleiter ZN 40 x 80 (Set)	*Profile Slider ZN 40 x 80 (Set)*	583
	Profilgleiter ZN 40 x 80 Loslager (Set)	*Profile Slider ZN 40 x 80 Loose Bearing (Set)*	584
	Profilgleiter ZN 40 x 80 Festlager (Set)	*Profile Slider ZN 40 x 80 Fixed Bearing (Set)*	585
	Profilgleiter ZN 40 x 80 mit Klemmhebel (Set)	*Profile Slider ZN 40 x 80 with Clamp Lever (Set)*	586
	Profilgleiter ZN 40 x 80 Loslager mit Klemmhebel (Set)	*Profile Slider ZN 40 x 80 Loose Bearing w. Clamp Lever (Set)*	587
	Profilgleiter ZN 40 x 80 Festlager mit Klemmhebel (Set)	*Profile Slider ZN 40 x 80 Fixed Bearing w. Clamp Lever (Set)*	588
	Profilgleiter ZN 40 x 80 mit Exzenterhebel (Set)	*Profile Slider ZN 40 x 80 with Cam Lever (Set)*	589
	Profilgleiter ZN 40 x 80 Loslager m. Exzenterhebel (Set)	*Profile Slider ZN 40 x 80 Loose Bearing w. Cam Lever (Set)*	590
	Profilgleiter ZN 40 x 80 Festlager m. Exzenterhebel (Set)	*Profile Slider ZN 40 x 80 Fixed Bearing w. Cam Lever (Set)*	591
	Profilgleiter flach	*Profile Slider Flat*	592
	Profilgleiter Steg mittig 10	*Profile Slider Center Ridge 10*	593
	Profilgleiter Nut mittig	*Profile Slider Center Slot*	594
	Profilgleiter 8+10	*Profile Glide 8+10*	595
	Set Hubtür-Führung	*Set Lift Door Guide*	596
	Falttürelement (Set)	*Folding Door Element (Set)*	597
	Set Schiebetür-Führung	*Set Sliding Door Guide*	598
	Schiebetür-Führungssatz	*Sliding Door Guide Set*	599
	Flächengleiter	*Panel Slider*	600
	Rolle ø19	*Roller ø19*	601
	Rolle ø29	*Roller ø29*	602
	Rolle ø39	*Roller ø39*	603
	Rolle ø47	*Roller ø47*	604
	Rolle ø58	*Roller ø58*	605
	Laufwagen (Set)	*Trolley (Set)*	606

PROFILGLEITER ZN 40 × 80 (SET)

PROFILE SLIDER ZN 40 × 80 (SET)

Ausführung	Nut 8	***Model***	*Slot 8*
Beschreibung	zur gleitenden Führung von Profilen mit Nut 8, mit beiliegenden Sechskantmuttern M6 zur Befestigung von Anbauelementen	***Description***	*To guide slidingly profiles with slot 8, delivered with hexagon nuts M6 for the fixation of add-on elements*
Material	Gleitschlitten: Zinkdruckguss Gleitschuh: Kunststoff POM Befestigung: Stahl	***Material***	*Sliding carriage: Zinc die-cast* *Slide shoe: Plastic POM* *Fixation: Steel*
Farbe	Gleitschuh: natur	***Color***	*Slide shoe: Natural*
Set	1 Gleitschlitten, 2 Gleitschuhe, 2 SechskantmutternDIN 439 B - M6	***Set***	*1 sliding carriage,* *2 slide shoes,* *2 hexagon nuts DIN 439 B - M6*
Liefereinheit	10 Stück	***Pack Quantity***	*10 pieces*
Hinweis	passende Profilgleiter ZN 40 × 80 Sets inkl. Befestigungssatz für Loslager und Festlager siehe Seite 584 und Seite 585	***Tip***	*Compatible profile sliders ZN 40 × 80 sets with assembly set for loose bearing and fixed bearing see page 584 and page 585*

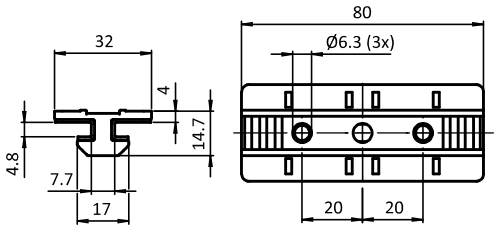





Profilgleiter ZN 40 × 80 (Set) *Profile Slider ZN 40 × 80 (Set)*	Gewicht [g] *Weight [g]*	Profil *Profile*	Teil-Nr. *Part #*
	77.0	I	093PS0840

PROFILGLEITER ZN 40 × 80 LOSLAGER (SET)

PROFILE SLIDER ZN 40 × 80 LOOSE BEARING (SET)

Ausführung	Nut 8	***Model***	*Slot 8*
Beschreibung	zur gleitenden Führung von Profilen mit Nut 8, Loslager*	***Description***	*To guide slidingly profiles with slot 8, loose bearing**
Material	Gleitschlitten: Zinkdruckguss Gleitschuh: Kunststoff POM Befestigung: Stahl O-Ring: EPDM	***Material***	*Sliding carriage: Zinc die-cast* *Slide shoe: Plastic POM* *Fixation: Steel* *O-ring: EPDM*
Farbe	Gleitschuh: natur O-Ring: schwarz	***Color***	*Slide shoe: Natural* *O-ring: Black*
Set	1 Gleitschlitten, 2 Gleitschuhe, 2 Linsenkopfschrauben ISO 7380 - M5 × 25, 2 O-Ringe DIN 3771 - 5 × 1,5, 2 Nutensteine - Nut 8 - M5	***Set***	*1 sliding carriage,* *2 slide shoes,* *2 button head screws ISO 7380 - M5 × 25,* *2 O-rings DIN 3771 - 5 × 1.5,* *2 T-slot nuts - slot 8 - M5*
Liefereinheit	10 Stück	***Pack Quantity***	*10 pieces*
Hinweis	* Profilführungen mit mehreren Profilgleitern ZN 40 × 80 müssen als Kombination aus Festlager (F) und Loslager (L) ausgeführt werden; hierdurch werden Formtoleranzen ausgeglichen und eine leichte Beweglichkeit sichergestellt.; Passender Profilgleiter ZN 40 × 80 Festlager siehe Seite 585	***Tip***	** Profile tracks with several profile slides ZN 40 × 80 need to be executed as a combination of a loose bearing (L) and a fixed bearing (F); this way, shape tolerances can be compensated and easy movability is provided.; compatible profile slider ZN 40 × 80 fixed bearing see page 585*

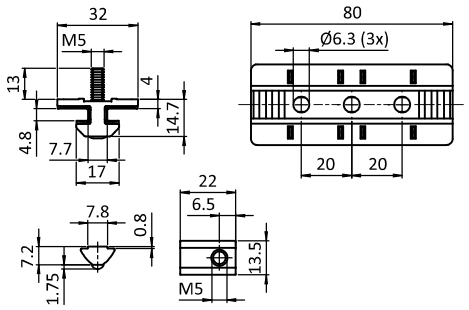





Profilgleiter ZN 40 × 80 (Set) *Profile Slider ZN 40 × 80 (Set)*	Gewicht [g] *Weight [g]*	Profil *Profile*	Teil-Nr. *Part #*
Loslager *Loose bearing*	101.0	I	**093PS0840L**

PROFILGLEITER ZN 40 × 80 FESTLAGER (SET)

PROFILE SLIDER ZN 40 × 80 FIXED BEARING (SET)

Ausführung	Nut 8	***Model***	*Slot 8*
Beschreibung	zur gleitenden Führung von Profilen mit Nut 8, Festlager*	***Description***	*To guide slidingly profiles with slot 8, fixed bearing**
Material	Gleitschlitten: Zinkdruckguss Gleitschuh: Kunststoff POM Befestigung: Stahl O-Ring: EPDM	***Material***	*Sliding carriage: Zinc die-cast* *Slide shoe: Plastic POM* *Fixation: Steel* *O-ring: EPDM*
Farbe	Gleitschuh: natur O-Ring: schwarz	***Color***	*Slide shoe: Natural* *O-ring: Black*
Set	1 Gleitschlitten, 2 Gleitschuhe, 2 Linsenkopfschrauben ISO 7380 - M6 × 25, 2 O-Ringe DIN 3771 - 5 × 1,5, 2 Nutensteine - Nut 8 - M6	***Set***	*1 sliding carriage,* *2 slide shoes,* *2 button head screws ISO 7380 - M6 × 25,* *2 O-rings DIN 3771 - 5 × 1.5,* *2 T-slot nuts - slot 8 - M6*
Liefereinheit	10 Stück	***Pack Quantity***	*10 pieces*
Hinweis	* Profilführungen mit mehreren Profilgleitern ZN 40 × 80 müssen als Kombination aus Festlager (F) und Loslager (L) ausgeführt werden; hierdurch werden Formtoleranzen ausgeglichen und eine leichte Beweglichkeit sichergestellt; Passender Profilgleiter ZN 40 × 80 Loslager siehe Seite 584	***Tip***	** Profile tracks with several profile sliders ZN 40 × 80 need to be executed as a combination of a loose bearing (L) and a fixed bearing (F); this way, shape tolerances can be compensated and easy movability is provided; compatible profile slider ZN 40 × 80 loose bearing see page 584*

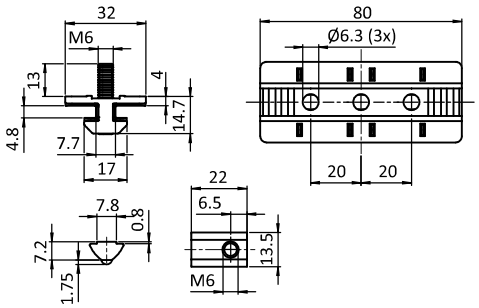





Profilgleiter ZN 40 × 80 (Set) *Profile Slider ZN 40 × 80 (Set)*	Gewicht [g] *Weight [g]*	Profil *Profile*	Teil-Nr. *Part #*
Festlager *Fixed bearing*	105.0	I	**093PS0840F**

7

PROFILGLEITER ZN 40 × 80 MIT KLEMMHEBEL (SET)

PROFILE SLIDER ZN 40 × 80 WITH CLAMP LEVER (SET)

Ausführung	Nut 8
Beschreibung	zur gleitenden Führung von Profilen mit Nut 8; zusätzliche Klemmung des Schlittens erweitert die Einsatzmöglichkeiten, z. B. als verstellbarer Endanschlag; Haltekraft bei maximalem Anzugsmoment (15 Nm) 600 N; mit beiliegenden Sechskantmuttern M6 zur Befestigung von Anbauelementen
Material	Gleitschlitten: Zinkdruckguss Gleitschuh: Kunststoff POM Befestigung: Stahl Klemmhebel: Kunststoff, glasfaserverstärkt Klemmhebel-Mechanik: Stahl
Farbe	Gleitschuh: natur Klemmhebel: schwarz
Set	1 Gleitschlitten, 2 Gleitschuhe, 1 Klemmhebel mit Aussengewinde M6 × 55*, 1 Sonder-Nutenstein - Nut 8 - M6 , 1 Scheibe DIN 9021 6,4 mm, 2 Sechskantmuttern DIN 439 B - M6
Liefereinheit	10 Stück
Hinweis	* Verwendung des Klemmhebels M6: Profil 40 mm + Profil 40 mm, Gewindelänge: 55 mm; Ablängen des Klemmhebels M6, z.B.: Profil 40 mm + Profil 20 mm, Gewinde ablängen auf: 35 mm Profil 40 mm + Flächenelement 10 mm, Gewinde ablängen auf: 25 mm

Model	*Slot 8*
Description	*To guide slidingly profiles with slot 8; the additional clamping feature for the slide carriage extends the range of applications, e.g as adjustable end stop;* *retention force at maximum tightening torque(15 Nm) 600 N; including hexagon nuts M6 for the attachment of additional components*
Material	*Sliding carriage: Zinc die-cast* *Slide shoe: Plastic POM* *Fixation: Steel* *Clamp lever handle: Plastic, glass fiber reinforced* *Clamp lever mechanics: Steel:*
Color	*Slide shoe: Natural* *Clamp lever handle: Black*
Set	*1 sliding carriage,* *2 slide shoes,* *1 clamp lever with external thread M6 × 55*,* *1 special T-slot nut - slot 8 - M6,* *1 shim DIN 9021 6.4 mm,* *2 hexagon nuts DIN 439 B - M6*
Pack Quantity	*10 pieces*
Tip	** Use of the M6 clamp lever:* *40 mm profile + 40 mm profile,* *thread length: 55 mm* *Cut to length of the M6 clamp lever, e.g.:* *40 mm profile + 20 mm profile, cut thread length to: 35 mm* *40 mm profile + 10 mm panel, cut thread length to: 25 mm*

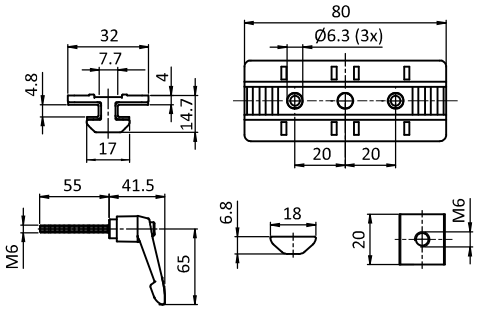



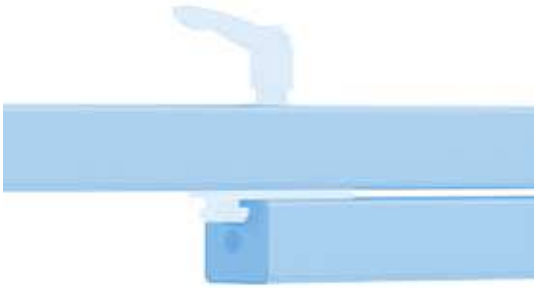

Profilgleiter ZN 40 × 80 (Set) *Profile Slider ZN 40 × 80 (Set)*	Gewicht [g] *Weight [g]*	Profil *Profile*	Teil-Nr. *Part #*
mit Klemmhebel *With clamp lever*	136.0	I	**093PS0840S01**

PROFILGLEITER ZN 40 × 80 L MIT KLEMMHEBEL (SET) *PROFILE SLIDER ZN 40 × 80 L WITH CLAMP LEVER (SET)*

Ausführung	Nut 8	***Model***	*Slot 8*
Beschreibung	zur gleitenden Führung von Profilen mit Nut 8, Loslager*; zusätzliche Klemmung des Schlittens erhöht die Einsatzmöglichkeiten, z. B. als verstellbarer Endanschlag; Haltekraft bei maximalem Anzugsmoment (15 Nm) 600 N	***Description***	*To guide slidingly profiles with slot 8, loose bearing*, *the additional clamping feature for the slide carriage extends the range of applications, e.g as adjustable end stop;* *retention force at maximum tightening torque (15 Nm) 600 N*
Material	Gleitschlitten: Zinkdruckguss Gleitschuh: Kunststoff POM Befestigung: Stahl Klemmhebel: Kunststoff, glasfaserverstärkt Klemmhebel-Mechanik: Stahl O-Ring: EPDM	***Material***	*Sliding carriage: Zinc die-cast* *Slide shoe: Plastic POM* *Fixation: Steel* *Clamp lever handle: Plastic, glass fiber reinforced* *Clamp lever mechanics: Steel* *O-ring: EPDM*
Farbe	Gleitschuh: natur Klemmhebel: schwarz O-Ring: schwarz	***Color***	*Slide shoe: Natural* *Clamp lever handle: Black* *O-ring: Black*
Set	1 Gleitschlitten, 2 Gleitschuhe, 1 Klemmhebel mit Aussengewinde M6 × 55**, 1 Sonder-Nutenstein - Nut 8 - M6, 1 Scheibe DIN 9021 6,4 mm, 2 Linsenkopfschrauben ISO 7380 - M5 × 25, 2 O-Ringe DIN 3771 - 5 × 1,5, 2 Nutenteine - Nut 8 - M5	***Set***	*1 sliding carriage,* *2 slide shoes,* *1 clamp lever with external thread M6 × 55**,* *1 special T-slot nut - slot 8 - M6,* *1 shim DIN 9021 6.4 mm,* *2 button head screws ISO 7380 - M5 × 25,* *2 O-rings DIN 3771 - 5 × 1.5,* *2 T-slot nuts - slot 8 - M5*
Liefereinheit	10 Stück	***Pack Quantity***	*10 pieces*
Hinweis	* Profilführungen mit mehreren Profilgleitern ZN 40 × 80 müssen als Kombination aus Festlager (F) und Loslager (L) ausgeführt werden; hierdurch werden Formtoleranzen ausgeglichen und eine leichte Beweglichkeit sichergestellt; passender Profilgleiter ZN 40 × 80 Festlager siehe Seite 585; Festlager mit Klemmhebel siehe Seite 588	***Tip***	** Profile tracks with several profile slides ZN 40 × 80 need to be executed as a combination of a loose bearing (L) and a fixed bearing (F); this way, shape tolerances can be compensated and easy movability is provided;* *compatible profile slider ZN 40 × 80 loose bearing see page 585;* *fixed bearing with clamp lever see page 588*

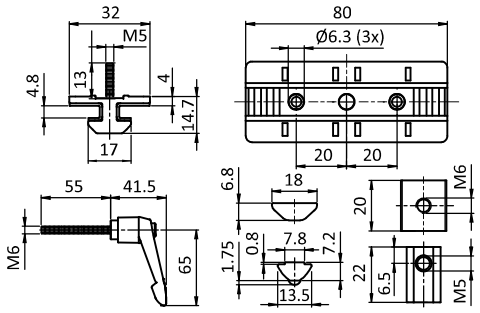





Profilgleiter ZN 40 × 80 (Set) *Profile Slider ZN 40 × 80 (Set)*	Gewicht [g] *Weight [g]*	Profil *Profile*	Teil-Nr. *Part #*
Loslager mit Klemmhebel *Loose bearing with clamp lever*	160.0	I	093PS0840LS01

PROFILGLEITER ZN 40 × 80 F MIT KLEMMHEBEL (SET) *PROFILE SLIDER ZN 40 × 80 F WITH CLAMP LEVER (SET)*

Ausführung	Nut 8	***Model***	*Slot 8*
Beschreibung	zur gleitenden Führung von Profilen mit Nut 8, Festlager*; zusätzliche Klemmung des Schlittens erhöht die Einsatzmöglichkeiten, z. B. als verstellbarer Endanschlag; Haltekraft bei maximalem Anzugsmoment (15 Nm) 600 N	***Description***	*To guide slidingly profiles with slot 8,fixed bearing*; the additional clamping feature for the slide carriage extends the range of applications, e.g as adjustable end stop; retention force at maximum tightening torque (15 Nm) 600 N*
Material	Gleitschlitten: Zinkdruckguss Gleitschuh: Kunststoff POM Befestigung: Stahl Klemmhebel: Kunststoff, glasfaserverstärkt Klemmhebel-Mechanik: Stahl O-Ring: EPDM:	***Material***	*Sliding carriage: Zinc die-cast* *Slide shoe: Plastic POM* *Fixation: Steel* *Clamp lever handle: Plastic, glass fiber reinforced* *Clamp lever mechanics: Steel* *O-ring: EPDM:*
Farbe	Gleitschuh: natur Klemmhebel: schwarz O-Ring: schwarz	***Color***	*Slide shoe: Natural* *Clamp lever handle: Black* *O-ring: Black*
Set	1 Gleitschlitten, 2 Gleitschuhe, 1 Klemmhebel mit Aussengewinde M6 × 55**, 1 Sonder-Nutenstein - Nut 8 - M6, 1 Scheibe DIN 9021 6,4 mm, 2 Linsenkopfschrauben ISO 7380 - M6 × 25, 2 O-Ringe DIN 3771 - 5 × 1,5, 2 Nutenteine - Nut 8 - M6	***Set***	*1 sliding carriage,* *2 slide shoes,* *1 clamp lever with external thread M6 × 55**,* *1 special T-slot nut - slot 8 - M6,* *1 shim DIN 9021 6.4 mm,* *2 button head screws ISO 7380 - M6 × 25,* *2 O-rings DIN 3771 - 5 × 1.5,* *2 T-slot nuts - slot 8 - M6*
Liefereinheit	10 Stück	***Pack Quantity***	*10 pieces*
Hinweis	* Profilführungen mit mehreren Profilgleitern ZN 40 × 80 müssen als Kombination aus Festlager (F) und Loslager (L) ausgeführt werden; hierdurch werden Formtoleranzen ausgeglichen und eine leichte Beweglichkeit sichergestellt; passender Profilgleiter ZN 40 × 80 Loslager siehe Seite 584, Loslager mit Klemmhebel siehe Seite 587	***Tip***	** Profile tracks with several profile slides ZN 40 × 80 need to be executed as a combination of a loose bearing (L) and a fixed bearing (F); this way, shape tolerances can be compensated and easy movability is provided;* *compatible profile slider ZN 40 × 80 loose bearing see page 584,* *loose bearing with clamp lever see page 587*

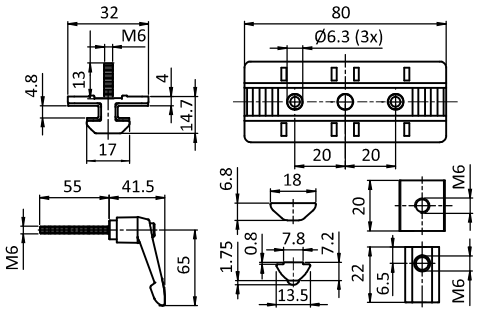





Profilgleiter ZN 40 × 80 (Set) *Profile Slider ZN 40 × 80 (Set)*	Gewicht [g] *Weight [g]*	Profil *Profile*	Teil-Nr. *Part #*
Festlager mit Klemmhebel *Fixed bearing with clamp lever*	164.0	I	093PS0840FS01

PROFILGLEITER ZN 40 × 80 MIT EXZENTERHEBEL (SET) *PROFILE SLIDER ZN 40 × 80 WITH CAM LEVER (SET)*

Ausführung	Nut 8	***Model***	*Slot 8*
Beschreibung	zur gleitenden Führung von Profilen mit Nut 8; zusätzliche Klemmung des Schlittens erhöht die Einsatzmöglichkeiten, z. B. als schnell verstellbarer Endanschlag; mit beiliegenden Sechskantmuttern M6 zur Befestigung von Anbauelementen	***Description***	*To guide slidingly profiles with slot 8, the additional clamping feature for the slide carriage extends the range of applications, e.g as quickly adjustable end stop; including hexagon nuts M6 for the attachment of additional components*
Material	Gleitschlitten: Zinkdruckguss Gleitschuh: Kunststoff POM Befestigung: Stahl Exzenterhebel: Kunststoff, glasfaserverstärkt Exzenterhebel-Mechanik: Stahl	***Material***	*Sliding carriage: Zinc die-cast* *Slide shoe: Plastic POM* *Fixation: Steel* *Cam lever handle: Plastic, glass fiber reinforced* *Cam lever mechanics: Steel*
Farbe	Gleitschuh: natur Exzenterhebel: schwarz	***Color***	*Slide shoe: Natural* *Cam lever handle: Black*
Set	1 Gleitschlitten, 2 Gleitschuhe, 1 Exzenterhebel mit Aussengewinde M6 × 55*, 1 Sonder-Nutenstein - Nut 8 - M6, 2 Sechskantmuttern DIN 439 B - M6	***Set***	*1 sliding carriage,* *2 slide shoes,* *1 cam lever with external thread M6 × 55*,* *1 special T-slot nut - slot 8 - M6,* *2 hexagon nuts DIN 439 B - M6*
Liefereinheit	10 Stück	***Pack Quantity***	*10 pieces*
Hinweis	* Verwendung des Exzenterhebels M6: Profil 40 mm + Profil 40 mm, Gewindelänge: 55 mm Ablängen des Exzenterhebels M6, z.B.: Profil 40 mm + Profil 20 mm, Gewinde ablängen auf: 35 mm Profil 40 mm + Flächenelement 10 mm, Gewinde ablängen auf: 25 mm	***Tip***	** Use of the M6 cam lever:* *40 mm profile + 40 mm profile,* *thread length: 55 mm* *Cut to length of the M6 cam lever, e.g.: 40 mm profile + 20 mm profile,* *cut thread length to: 35 mm* *40 mm profile + 10 mm panel,* *cut thread length to: 25 mm*

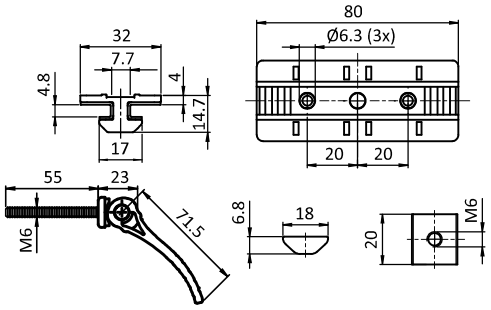





Profilgleiter ZN 40 × 80 (Set) *Profile Slider ZN 40 × 80 (Set)*	Gewicht [g] *Weight [g]*	Profil *Profile*	Teil-Nr. *Part #*
mit Exzenterhebel *Witch cam lever*	127.0	I	093PS0840S02

7

PROFILGLEITER ZN 40 × 80 L MIT EXZENTERHEBEL (SET) *PROFILE SLIDER ZN 40 × 80 L WITH CAM LEVER (SET)*

Ausführung	Nut 8	***Model***	*Slot 8*
Beschreibung	zur gleitenden Führung von Profilen mit Nut 8, Loslager*; zusätzliche Klemmung des Schlittens erhöht die Einsatzmöglichkeiten, z. B. als schnell verstellbarer Endanschlag	***Description***	*To guide slidingly profiles with slot 8, loose bearing*, the additional clamping feature for the slide carriage extends the range of applications, e.g as quickly adjustable end stop*
Material	Gleitschlitten: Zinkdruckguss Gleitschuh: Kunststoff POM Befestigung: Stahl Exzenterhebel: Kunststoff, glasfaserverstärkt Exzenterhebel-Mechanik: Stahl O-Ring: EPDM	***Material***	*Sliding carriage: Zinc die-cast* *Slide shoe: Plastic POM* *Fixation: Steel* *Cam lever handle: Plastic, glass fiber reinforced* *Cam lever mechanics: Steel* *O-ring: EPDM*
Farbe	Gleitschuh: natur Exzenterhebel: schwarz O-Ring: schwarz	***Color***	*Slide shoe: Natural* *Cam lever handle: Black* *O-ring: Black*
Set	1 Gleitschlitten, 2 Gleitschuhe, 1 Exzenterhebel mit Aussengewinde M6 × 55**, 1 Sonder-Nutenstein - Nut 8 - M6, 2 Linsenkopfschrauben ISO 7380 - M5 × 25, 2 O-Ringe DIN 3771 - 5 × 1,5, 2 Nutenteine - Nut 8 - M5	***Set***	*1 sliding carriage,* *2 slide shoes,* *1 cam lever with external thread M6 × 55**,* *1 special T-slot nut - slot 8 - M6,* *2 button head screws ISO 7380 - M5 × 25,* *2 O-rings DIN 3771 - 5 × 1.5,* *2 T-slot nuts - slot 8 - M5*
Liefereinheit	10 Stück	***Pack Quantity***	*10 pieces*
Hinweis	* Profilführungen mit mehreren Profilgleitern ZN 40 × 80 müssen als Kombination aus Festlager (F) und Loslager (L) ausgeführt werden; hierdurch werden Formtoleranzen ausgeglichen und eine leichte Beweglichkeit sichergestellt; passender Profilgleiter ZN 40 × 80 Festlager siehe Seite 585; Festlager mit Exzenterhebel siehe Seite 591	***Tip***	** Profile tracks with several profile slides ZN 40 × 80 need to be executed as a combination of a loose bearing (L) and a fixed bearing (F); this way, shape tolerances can be compensated and easy movability is provided;* *compatible profile slider ZN 40 × 80 fixed bearing see page 585;* *fixed bearing with cam lever see page 591*

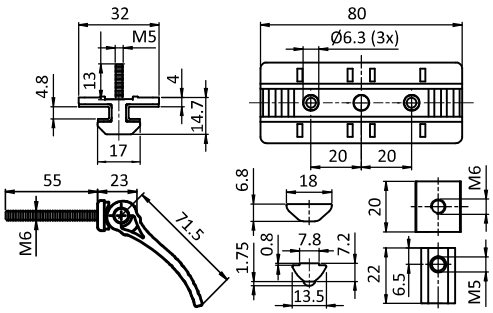





Profilgleiter ZN 40 × 80 (Set) *Profile Slider ZN 40 × 80 (Set)*	Gewicht [g] *Weight [g]*	Profil *Profile*	Teil-Nr. *Part #*
Loslager mit Exzenterhebel *Loose bearing with cam lever*	151.0	I	**093PS0840LS02**

PROFILGLEITER ZN 40 × 80 F MIT EXZENTERHEBEL (SET) *PROFILE SLIDER ZN 40 × 80 F WITH CAM LEVER (SET)*

Ausführung	Nut 8	***Model***	*Slot 8*
Beschreibung	zur gleitenden Führung von Profilen mit Nut 8, Festlager*; zusätzliche Klemmung des Schlittens erhöht die Einsatzmöglichkeiten, z. B. als schnell verstellbarer Endanschlag	***Description***	*To guide slidingly profiles with slot 8, fixed bearing*, the additional clamping feature for the slide carriage extends the range of applications, e.g as quickly adjustable end stop*
Material	Gleitschlitten: Zinkdruckguss Gleitschuh: Kunststoff POM Befestigung: Stahl Exzenterhebel: Kunststoff, glasfaserverstärkt Exzenterhebel-Mechanik: Stahl O-Ring: EPDM	***Material***	*Sliding carriage: Zinc die-cast* *Slide shoe: Plastic POM* *Fixation: Steel* *Cam lever handle: Plastic, glass fiber reinforced* *Cam lever mechanics: Steel* *O-ring: EPDM*
Farbe	Gleitschuh: natur Exzenterhebel: schwarz O-Ring: schwarz	***Color***	*Slide shoe: Natural* *Cam lever handle: Black* *O-ring: Black*
Set	1 Gleitschlitten, 2 Gleitschuhe, 1 Exzenterhebel mit Aussengewinde M6 × 55**, 1 Sonder-Nutenstein - Nut 8 - M6, 2 Linsenkopfschrauben ISO 7380 - M6 × 25, 2 O-Ringe DIN 3771 - 5 × 1,5, 2 Nutenteine - Nut 8 - M6	***Set***	*1 sliding carriage,* *2 slide shoes,* *1 cam lever with external thread M6 × 55**,* *1 special T-slot nut - slot 8 - M6,* *2 button head screws ISO 7380 - M6 × 25,* *2 O-rings DIN 3771 - 5 × 1.5,* *2 T-slot nuts - slot 8 - M6*
Liefereinheit	10 Stück	***Pack Quantity***	*10 pieces*
Hinweis	* Profilführungen mit mehreren Profilgleitern ZN 40 × 80 müssen als Kombination aus Festlager (F) und Loslager (L) ausgeführt werden; hierdurch werden Formtoleranzen ausgeglichen und eine leichte Beweglichkeit sichergestellt; passender Profilgleiter ZN 40 × 80 Loslager siehe Seite 584; Loslager mit Exzenterhebel siehe Seite 590	***Tip***	** Profile tracks with several profile slides ZN 40 × 80 need to be executed as a combination of a loose bearing (L) and a fixed bearing (F); this way, shape tolerances can be compensated and easy movability is provided;* *compatible profile slider ZN 40 × 80 loose bearing see page 584;* *loose bearing with cam lever see page 590*

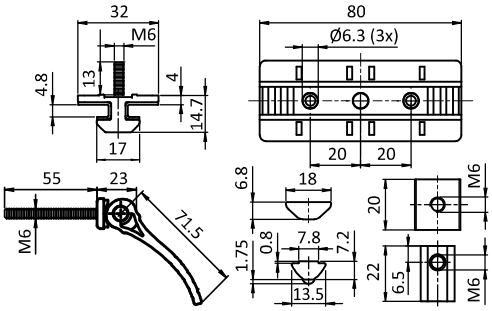





Profilgleiter ZN 40 × 80 (Set) *Profile Slider ZN 40 × 80 (Set)*	Gewicht [g] *Weight [g]*	Profil *Profile*	Teil-Nr. *Part #*
Festlager mit Exzenterhebel *Fixed bearing with cam lever*	155.0	I	093PS0840FS02

PROFILGLEITER FLACH

Ausführung	Nut 6, 8, 10
Beschreibung	zur gleitenden Führung von Profilen mit Nuten; ökonomische und verschleißarme Lösung, z. B. für Flächenelemente
Material	Kunststoff POM
Befestigung	mit Blechschrauben
Liefereinheit	10 Stück

PROFILE SLIDER FLATS

Model	*Slot 6, 8, 10*
Description	*To guide slidingly profiles with slot; economic and wear-resistant solution, e.g. for panels*
Material	*Plastic POM*
Fastening	*With sheet-metal screws*
Pack Quantity	*10 pieces*

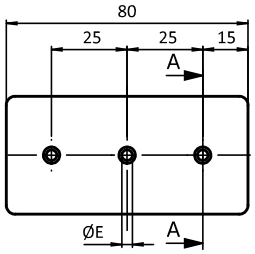

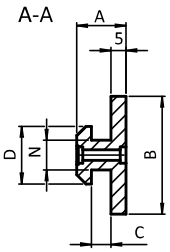



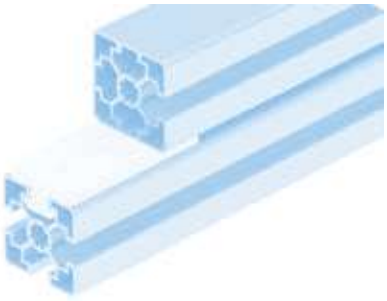

Profilgleiter flach *Profile Slider Flat*	A [mm]	B [mm]	C [mm]	D [mm]	E [mm]	N	Gewicht [g] *Weight [g]*	Profil *Profile*	Teil-Nr. *Part #*
	9.8	17.0	2.3	11.5	2.8	6	13.0	B	093SM06S02
	11.5	26.0	3.0	15.0	2.8	8	22.0	B	093SM08S02
	16.3	39.0	6.5	19.0	3.5	10	37.0	B	093SM10S02

PROFILGLEITER STEG MITTIG 10

PROFILE SLIDER CENTER RIDGE 10

Ausführung	Nut 10	***Model***	*Slot 10*
Beschreibung	zur gleitenden Führung von Profilen mit Nut 10; ökonomische und verschleißarme Lösung, z. B. für Schiebetüren	***Description***	*To guide slidingly profiles with slot 10; economic and wear-resistant solution, e.g. for sliding doors*
Material	Kunststoff POM	***Material***	*Plastic POM*
Befestigung	mit Blechschrauben	***Fastening***	*With sheet-metal screws*
Liefereinheit	10 Stück	***Pack Quantity***	*10 pieces*

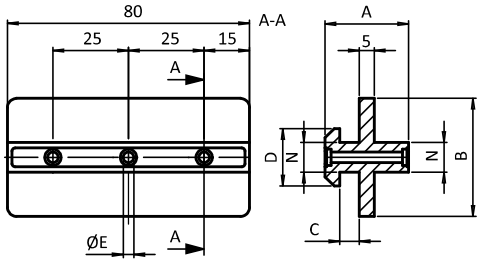



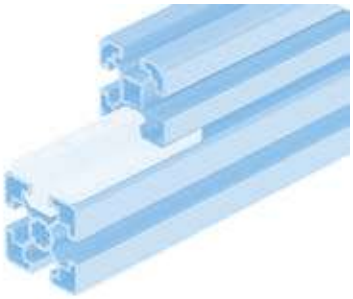

Profilgleiter Nut mittig *Profile Slider Center Slot*	A [mm]	B [mm]	C [mm]	D [mm]	E [mm]	N	Gewicht [g] *Weight [g]*	Profil *Profile*	Teil-Nr. *Part #*
	27.6	39.0	6.5	19.0	3.5	10	48.0	B	093SM10S01

PROFILGLEITER NUT MITTIG

Ausführung	Nut 8, 10
Beschreibung	zur gleitenden Führung von Profilen mit Nut 8 oder Nut 10; ökonomische und verschleißarme Lösung, z. B. für Schiebetüren
Material	Kunststoff POM
Befestigung	mit Blechschrauben
Liefereinheit	10 Stück

PROFILE SLIDER CENTER SLOT

Model	*Slot 8, 10*
Description	*To guide slidingly profiles with slot; economic and wear-resistant solution, e.g. for sliding doors*
Material	*Plastic POM*
Fastening	*With sheet-metal screws*
Pack Quantity	*10 pieces*

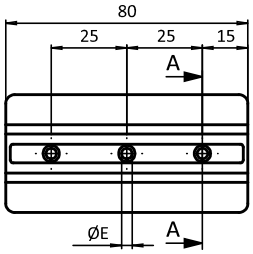

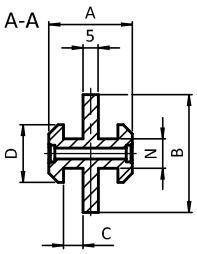



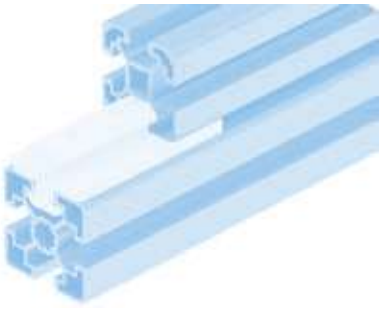

Profilgleiter Nut mittig *Profile Slider Center Slot*	A [mm]	B [mm]	C [mm]	D [mm]	E [mm]	N	Gewicht [g] *Weight [g]*	Profil *Profile*	Teil-Nr. *Part #*
	18.0	26.0	3.0	15.0	2.8	8	29.0	B	093SM08
	27.6	39.0	6.5	19.0	3.5	10	53.0	B	093SM10

7

PROFILGLEITER 8+10

PROFILE GLIDE 8+10

Ausführung	Nut 8+10	***Model***	*Slot 8+10*
Beschreibung	zur gleitenden Führung von Profilen mit Nut 8 und Nut 10, auch kombinierbar; ökonomische und verschleißarme Lösung, z. B. für Schiebetüren	***Description***	*To guide slidingly profiles with slots 8 and 10, also combinable; economical and wear-resistant solution, for example for sliding doors*
Material	Kunststoff POM	***Material***	*Plastic POM*
Farbe	natur	***Color***	*Natural*
Befestigung	Nut 8 mit DIN 914 (ISO 4028) - M8 × 12 Nut 10 mit DIN 914 (ISO 4028) - M8 × 20	***Fastening***	*Slot 8 with DIN 914 (ISO 4028), M8 × 12* *Slot 10 with DIN 914 (ISO 4028), M8 × 20*
Liefereinheit	10 Stück	***Pack Quantity***	*10 pieces*

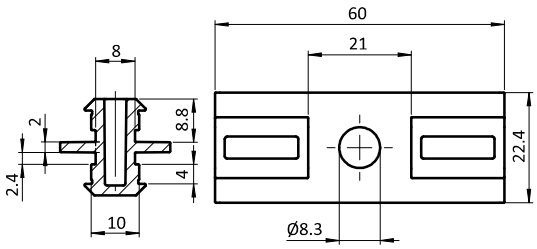



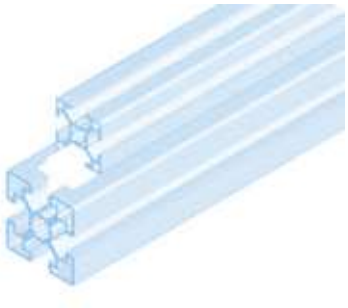

Profilgleiter *Profile Glide*	N	Gewicht [g] *Weight [g]*	Profil *Profile*	Teil-Nr. *Part #*
	8 / 10	9.0	B	093SM0810

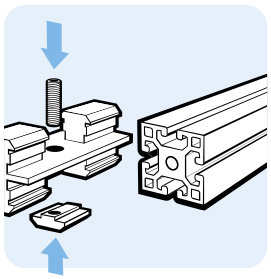

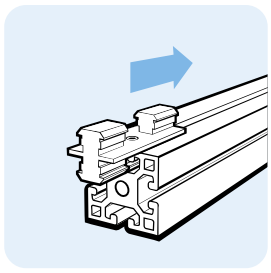

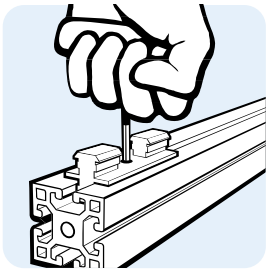

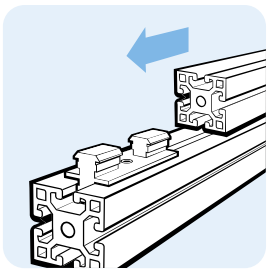

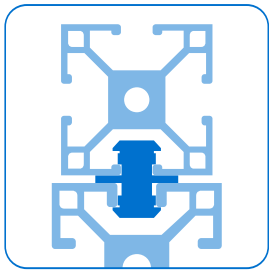

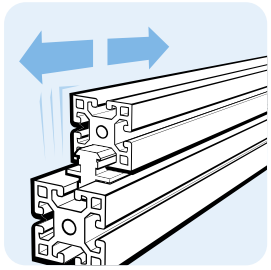

7

SET HUBTÜR-FÜHRUNG

Ausführung	Kunststoff POM
Beschreibung	zur Montage von Hubtüren mit 25 mm breitem PUR-Zahnriemen DIN 7721 T10 (nicht im Lieferumfang enthalten)
Material	Gehäuse: Kunststoff POM Montageset: Stahl
Farbe	Gehäuse: schwarz
Set	1 Gehäuse, 2-teilig, 1 Einlegeblech, 1 Schraube ISO 7380 - M6 × 25, 3 Sechskantmuttern DIN 934 - M6, 3 Schrauben DIN 912 - M6 × 25, 1 Nutenstein - Nut 8 - M 6
Liefereinheit	10 Stück

SET LIFT DOOR GUIDE

Model	*Plastic POM*
Description	*To assemble sliding doors with 25 mm width PUR toothed belt DIN 7721 T10 (not included in delivery)*
Material	*Housing: Plastic POM* *Assembly set: Steel*
Color	*Housing: Black*
Set	*1 two-part housing,* *1 inlay sheet,* *1 screw ISO 7380 - M6 × 25,* *3 hexagon nuts DIN 934 - M6,* *3 screws DIN 912 - M6 × 25,* *1 T-slot nuts - Nut 8 - M 6*
Pack Quantity	*10 pieces*

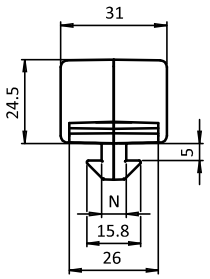

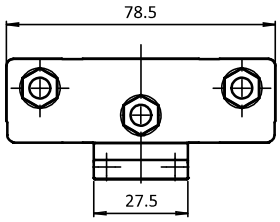





Set Hubtür-Führung *Set Lift Door Guide*	N	Gewicht [g] *Weight [g]*	Profil *Profile*	Teil-Nr. *Part #*
	8	97.0	I	**093087S01**

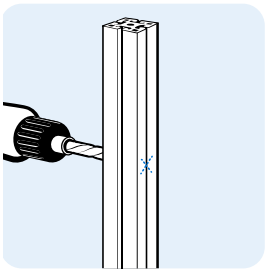

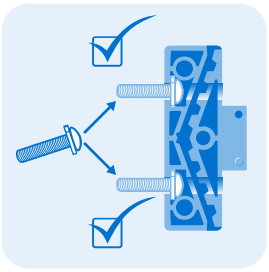

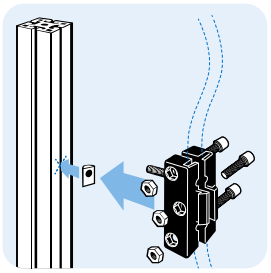

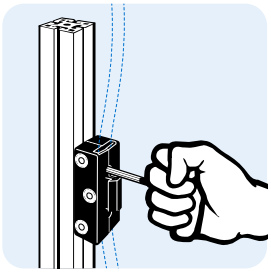

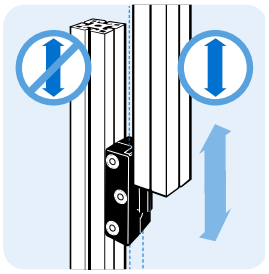

FALTTÜRELEMENT (SET)

Ausführung	Aluminium
Beschreibung	zur Montage von Falttüren mit gleichzeitiger Dreh- und Gleitbewegung; Führungsbuchse für Nut 8 oder Nut 10 in unterschiedlichen Positionen einsteckbar; hochwertige Ausführung
Material	Falttürelement: Aluminium Schrauben: Stahl Hammermuttern: Stahl Zylinderstift: Stahl Führungsbuchsen: POM
Farbe	Führungsbuchsen: schwarz
Set	1 Falttürelement, 2 Schrauben DIN 7991 - M5 × 10, 2 Hammermuttern - Nut 8 - M5, 1 Zylinderstift ISO 2338 - D5 × 14, 1 Führungsbuchse - Nut 8, 1 Führungsbuchse - Nut 10
Liefereinheit	10 Stück
Extras	weitere Oberflächen auf Anfrage

FOLDING DOOR ELEMENT (SET)

Model	*Aluminum*
Description	*To assemble folding doors, simultaeous turning and sliding movement; guide bush can be inserted in different positions for slot 8 and 10; high quality design*
Material	*Folding door element: Aluminum* *Screws: Steel* *Hammer nuts: Steel* *Pin: Steel* *Guide bushes: POM*
Color	*Guide bushes: Black*
Set	*1 folding door element,* *2 screws DIN 7991 - M5 × 10,* *2 hammer nuts - slot 8 - M5,* *1 pin ISO 2338 - D5 × 14,* *1 guide bush - slot 8,* *1 guide bush - slot 10*
Pack Quantity	*10 pieces*
Specials	*Other surfaces on request*

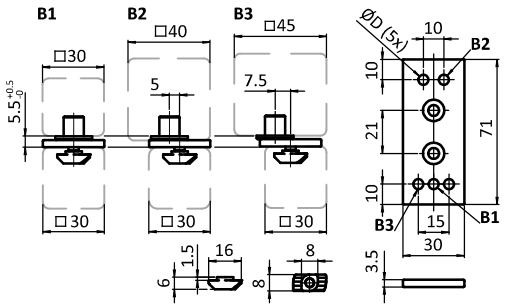



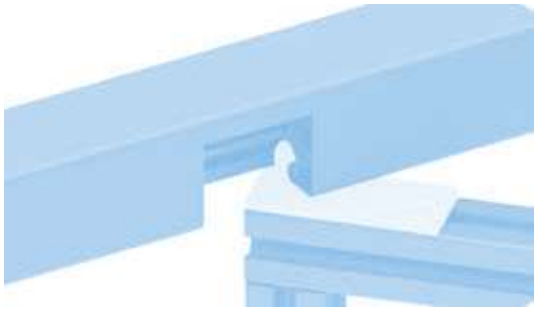

Falttürelement (Set) *Folding Door Element (Set)*	ØD [mm]	Gewicht [g] *Weight [g]*	Profil *Profile*	Teil-Nr. *Part #*
	4.9	147.9	B	093FDE30N0810

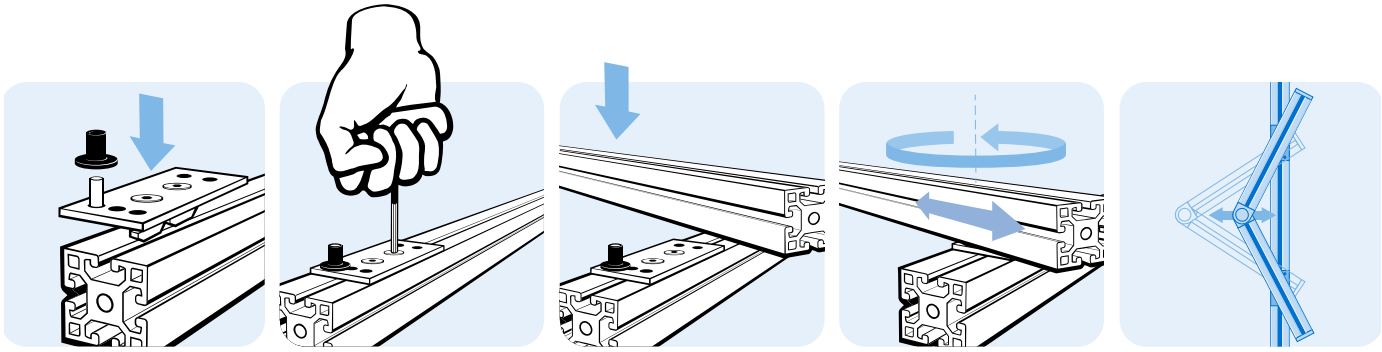

SET SCHIEBETÜR-FÜHRUNG

Ausführung	Kunststoff POM
Beschreibung	zur Montage von Schiebetüren
Max. Gewicht Tür	10 kg
Material	Schiebetür-Führung: Kunststoff POM Mechanik: Stahl, verzinkt
Liefereinheit	10 × 1 Stück
Liefereinheit Set	10 × 4 Stück

SET SLIDING DOOR GUIDE

Model	*Plastic POM*
Description	*To assemble sliding doors*
Max. weight door	*10 kg*
Material	*Sliding door guide: Plastic POM* *Mechanism: Zinc plated steel*
Pack Quantity	*10 × 1 pieces*
Pack Quantity Set	*10 × 4 pieces*

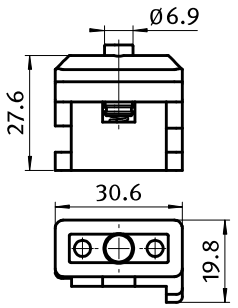

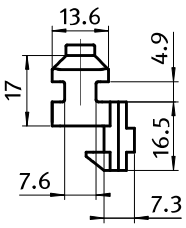



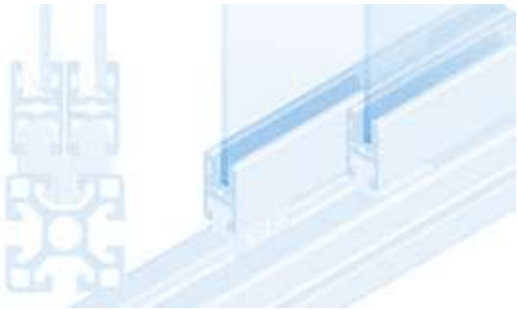

Set Schiebetür-Führung *Set Sliding Door Guides*	N	Gewicht [g] *Weight [g]*	Profil *Profile*	Teil-Nr. *Part #*
(L) linke Ausführung *(L) Left side version*	8	11.0	I	**093084L**
(R) rechte Ausführung *(R) Right side version*	8	11.0	I	**093084R**
Set	8	44.0	I	**093084S01**

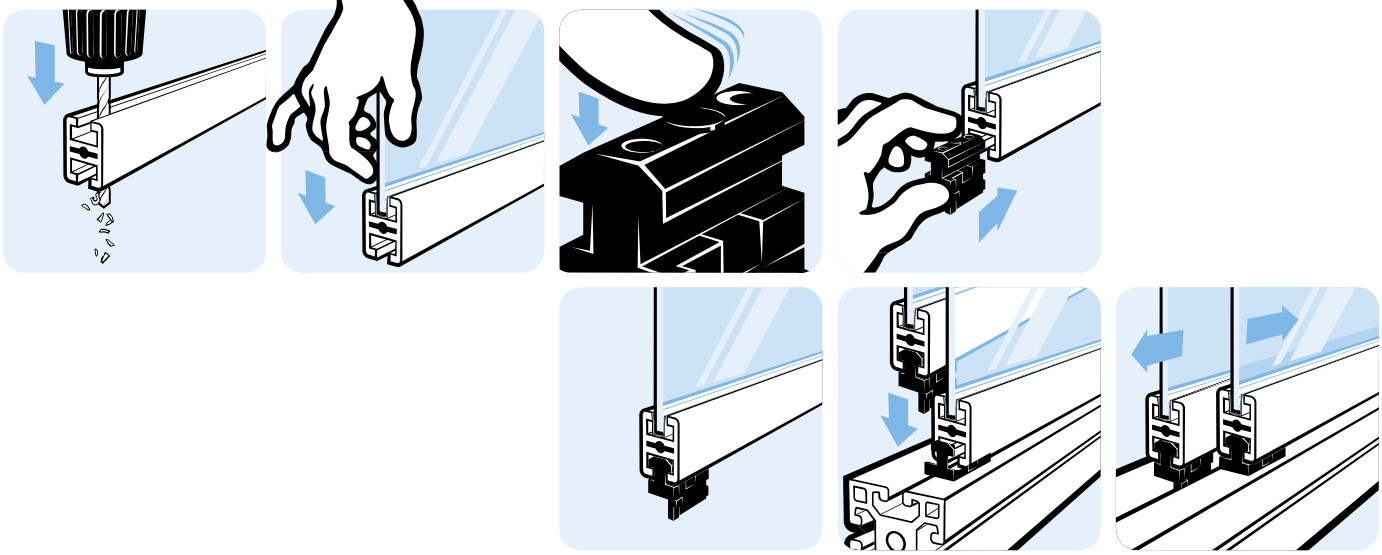

SCHIEBETÜR-FÜHRUNGSSATZ

SLIDING DOOR GUIDE SET

Ausführung	Nut 8 - 10	***Model***	*Slot 8 - 10*
Beschreibung	zur rechtwinkligen Verbindung von zwei Aluminiumprofilen und zur Führung von Hub- oder Schiebetüren in der Nut des Aluminiumprofiles, mit Kugellager; Distanzscheiben können gewechselt werden: für 2 mm Abstand zu feststehendem Element oder 2 bzw. 4 mm Abstand zu parallelem Roll-Element	***Description***	*To connect two aluminum profiles at right angles and to guide lift or sliding doors in the slot of an aluminum profile, with ball bearing; spacers can be changed: for a 2 mm distance between door and fixed profile or a 2 or 4 mm distance between two doors*
Material	Gehäuse: Aluminiumdruckguss Rolle: Kunststoff PA, glaskugelverstärkt Distanzscheibe: Kunststoff PA, glasfaserverstärk	***Material***	*Casing: Aluminum die-cast* *Roller: Plastic PA, glass ball reinforced* *Spacer: Plastic PA, glass fiber reinforced*
Farbe	Rolle: schwarz Distanzscheibe: natur	***Color***	*Roller: Black* *Spacer: Natural*
Set	1 Gehäuse, 1 Rolle, 1 Schraube als Achse, 3 Distanzscheiben	***Set***	*1 casing,* *1 roller,* *1 screw as axle,* *3 spacers*
Liefereinheit	10 Stück	***Pack Quantity***	*10 pieces*

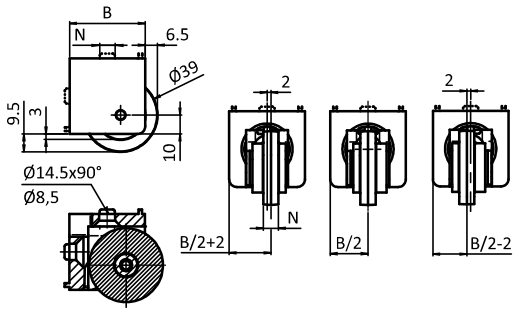



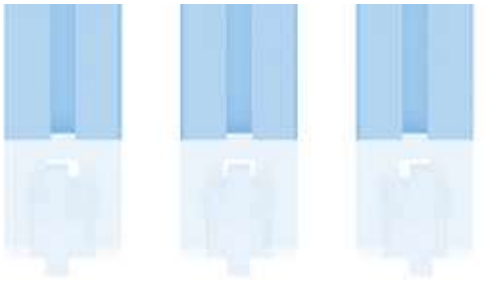

Schiebetür-Führungssatz *Sliding Door Guide Set*	B [mm]	N	Gewicht [g] *Weight [g]*	Profil *Profile*	Teil-Nr. *Part #*
	40	8	137.0		093095
	40	10	175.0	B	093097
	45	10	230.0	B	093098

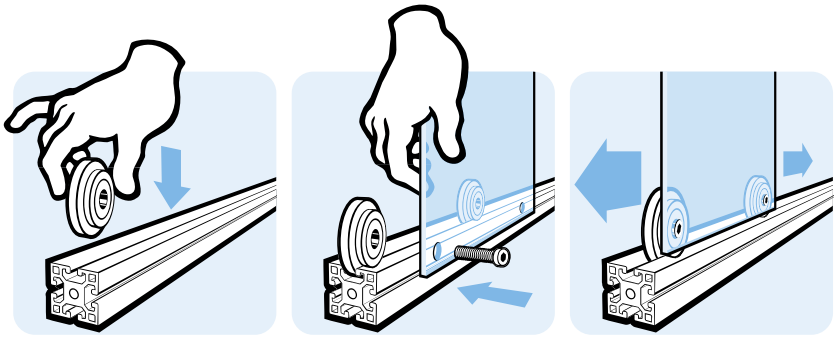

FLÄCHENGLEITER

PANEL SLIDER

Ausführung	Nut 10	***Model***	*Slot 10*
Beschreibung	zur Führung von Flächenelementen als Hub- oder Schiebetür in der Nut des Aluminiumprofiles	***Description***	*To guide guide lift or sliding doors in the slot of an aluminum profile*
Material	Kunststoff POM	***Material***	*Plastic POM*
Farbe	schwarz	***Color***	*Black*
Liefereinheit	10 Stück	***Pack Quantity***	*10 pieces*

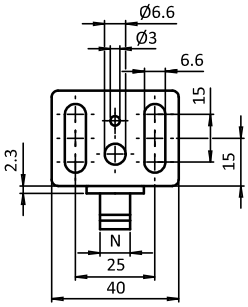

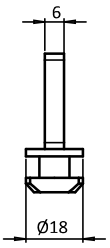





Flächengleiter *Panel Slider*	N	Gewicht [g] *Weight [g]*	Profil *Profile*	Teil-Nr. *Part #*
	10	9.0	B	**093SN10**

7

ROLLE Ø19

Ausführung	Kunststoff PA, Nut 5
Beschreibung	zur Führung von bewegten Teilen in der Nut des Aluminiumprofiles
Material	Rolle: Kunststoff PA, glaskugelverstärkt Buchse: Stahl, verzinkt Scheibe: Stahl, verzinkt
Farbe	schwarz
Liefereinheit	10 Stück
Extras	elektrostatisch entladend, weitere Farben auf Anfrage

ROLLER Ø19

Model	*Plastic PA, slot 5*
Description	*To guide moving parts in the slot of the aluminum profile*
Material	*Roller: Plastic PA, glass ball reinforced* *Bush: Steel, zinc plated* *Washer: Steel, zinc plated*
Color	*Black*
Pack Quantity	*10 pieces*
Specials	*electrostatically discharging, other colors on request*

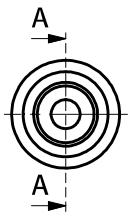

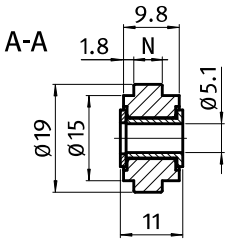





Rolle ø19 *Roller ø19*	N	Gewicht [g] *Weight [g]*	Teil-Nr. *Part #*
	5	4.2	093028

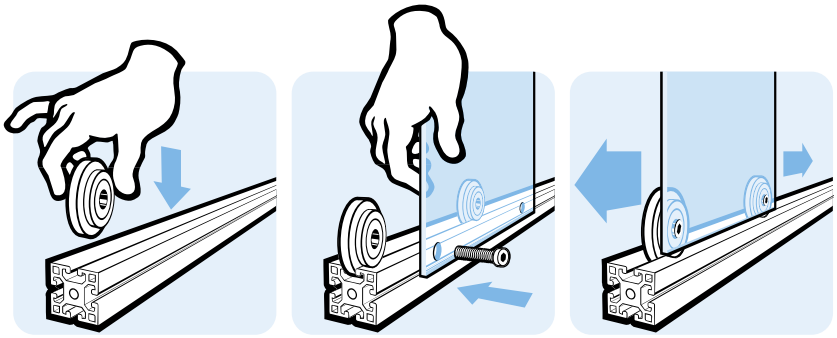

ROLLE Ø29

ROLLER Ø29

Ausführung	Kunststoff PA, Nut 6	***Model***	*Plastic PA, slot 6*
Beschreibung	zur Führung von bewegten Teilen in der Nut des Aluminiumprofiles	***Description***	*To guide moving parts in the slot of the aluminum profile*
Material	Rolle: Kunststoff PA, glaskugelverstärkt Buchse: Stahl, verzinkt Scheibe: Stahl, verzinkt	***Material***	*Roller: Plastic PA, glass ball reinforced* *Bush: Steel, zinc plated* *Washer: Steel, zinc plated*
Farbe	schwarz	***Color***	*Black*
Liefereinheit	10 Stück	***Pack Quantity***	*10 pieces*
Extras	elektrostatisch entladend, weitere Farben auf Anfrage	***Specials***	*electrostatically discharging, other colors on request*

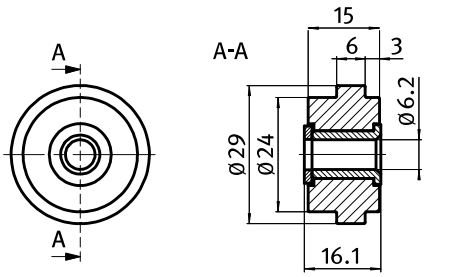





Rolle ø29 *Roller ø29*	N	Gewicht [g] *Weight [g]*	Teil-Nr. *Part #*
	6	8.5	093029

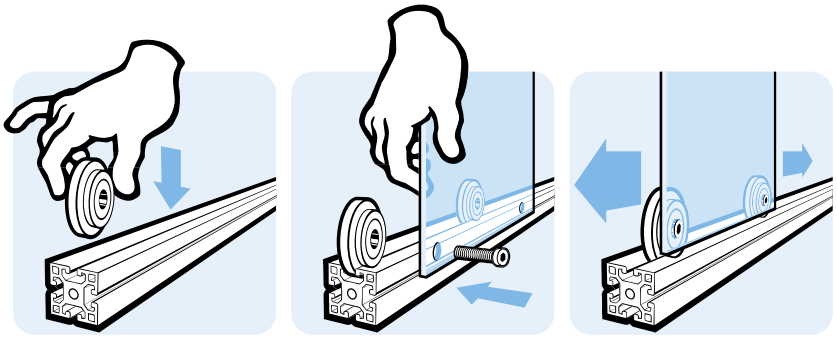

7

ROLLE Ø39

ROLLER Ø39

Ausführung	Kunststoff PA, Nut 8, 10, 12	***Model***	*Plastic PA, slot 8, 10, 12*
Beschreibung	zur Führung von bewegten Teilen in der Nut des Aluminiumprofiles, mit Kugellager	***Description***	*To guide moving parts in the slot of the aluminum profile, with ball bearing*
Material	Kunststoff PA, glaskugelverstärkt	***Material***	*Plastic PA, glass ball reinforced*
Farbe	schwarz	***Color***	*Black*
Liefereinheit	10 Stück	***Pack Quantity***	*10 pieces*
Extras	elektrostatisch entladend, weitere Farben auf Anfrage	***Specials***	*electrostatically discharging, other colors on request*

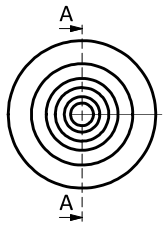

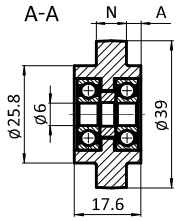





Rolle ø39 *Roller ø39*	A [mm]	N	Gewicht [g] *Weight [g]*	Teil-Nr. *Part #*
	3.8	8	30.0	**093020**
	3.8	10	31.8	**093021**
	2.8	12	33.2	**093022**

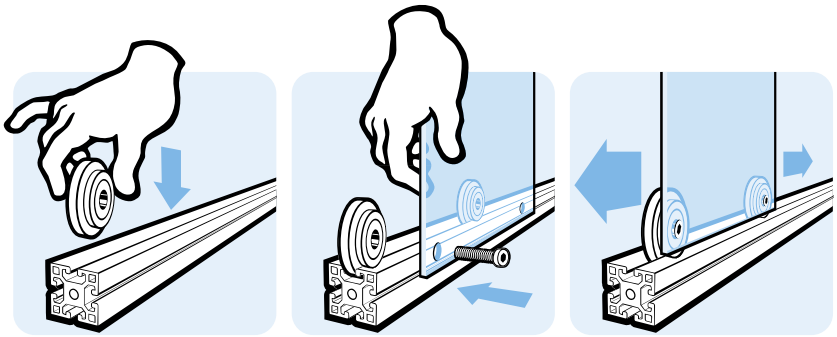

7

ROLLE Ø47

ROLLER Ø47

Ausführung	Kunststoff PA, Nut 8, 10	***Model***	*Plastic PA, slot 8, 10*
Beschreibung	zur Führung von bewegten Teilen in der Nut des Aluminiumprofiles, mit Kugellager	***Description***	*To guide moving parts in the slot of the aluminum profile, with ball bearing*
Material	Kunststoff PA, glaskugelverstärkt	***Material***	*Plastic PA, glass ball reinforced*
Farbe	schwarz	***Color***	*Black*
Liefereinheit	10 Stück	***Pack Quantity***	*10 pieces*
Extras	elektrostatisch entladend, weitere Farben auf Anfrage	***Specials***	*electrostatically discharging, other colors on request*

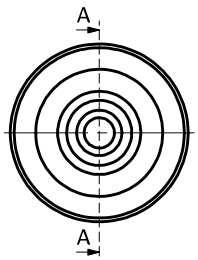

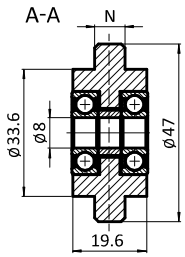





Rolle ø47 *Roller ø47*	N	Gewicht [g] *Weight [g]*	Teil-Nr. *Part #*
	8	48.3	093024
	10	50.0	093025

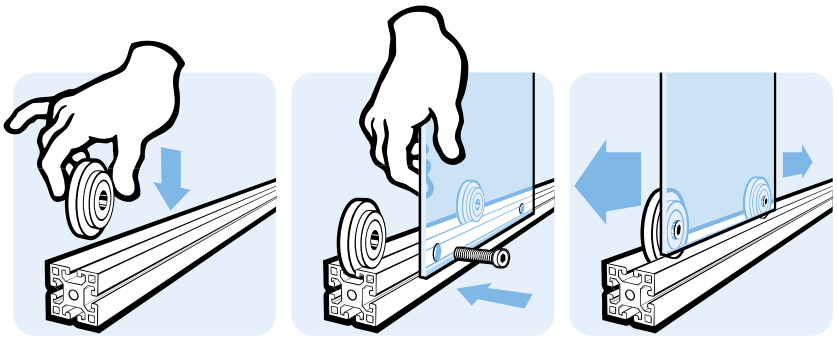

7

ROLLE Ø58

Ausführung	Kunststoff PA, Nut 10
Beschreibung	zur Führung von bewegten Teilen in der Nut des Aluminiumprofiles, mit Kugellager
Material	Kunststoff PA, glaskugelverstärkt
Farbe	schwarz
Set	1 Rolle, 1 Hammermutter Nut 10 M8, Stahl verzinkt, 1 Zylinderschraube DIN 7984 M8 × 40, Stahl verzinkt, 1 Scheibe DIN 7349
Liefereinheit	10 Stück
Extras	elektrostatisch entladend, weitere Farben auf Anfrage

ROLLER Ø58

Model	*Plastic PA, slot 10*
Description	*To guide moving parts in the slot of the aluminum profile, with ball bearing*
Material	*Plastic PA, glass ball reinforced*
Color	*Black*
Set	*1 roller, 1 hammer nut, slot 10 M8, zinc-plated steel, 1 cylinder head screw DIN 7984 M8 × 40, zinc-plated steel, 1 washer DIN 7349*
Pack Quantity	*10 pieces*
Specials	*electrostatically discharging, other colors on request*

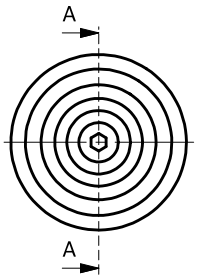

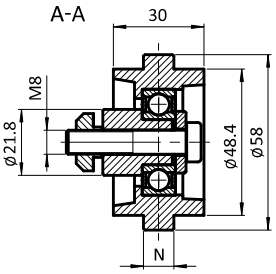





Rolle ø58 *Roller ø58*	N	Gewicht [g] *Weight [g]*	Teil-Nr. *Part #*
Set	10	154.5	093026

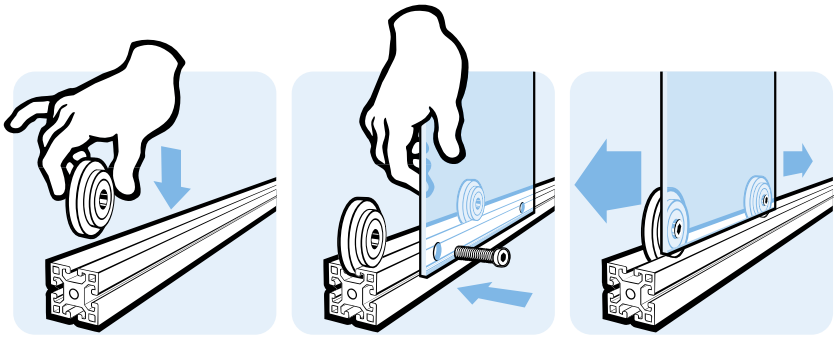

LAUFWAGEN (SET)

Ausführung	vormontiert
Beschreibung	zur beweglichen Aufhängung von Schiebetüren aus Profil Nut 8 in Profilschiene Nut 10
Material	Laufwagen: Kunststoff PA Kugellager: Stahl Zylinderstift: Edelstahl Befestigungsmaterial: Stahl
Farbe	Laufwagen: schwarz
Oberfläche	Kugellager: verchromt (RoHS-konform) Zylinderstift: blank Befestigungsmaterial: verzinkt
Liefereinheit	1 Set
Set	1 Laufwagen mit 2 montierten Kugellagern, 1 Zylinderstift DIN 7 - Ø 8 × 20, 2 Schrauben DIN 912 - M5 × 30, 2 Scheiben 5-FSt, 2 Hammermuttern - Nut 8 - M5

TROLLEY (SET)

Model	*Pre-assembled*
Description	*For moving suspended sliding doors built of slot 8 profiles in slot 10 rail profile*
Material	*Trolley: Plastic PA* *Bearing: Steel* *Straight pin: Stainless steel* *Mounting material: Steel*
Color	*Trolley: Black*
Surface	*Bearing: Chrome plated (RoHS compliant)* *Cylinder pin: Plain* *Mounting material: Zinc plated*
Pack Quantity	*1 set*
Set	*1 trolley with 2 mounted bearings* *1 cylinder pin DIN 7 - Ø 8 × 20,* *2 screws DIN 912 - M5 × 30,* *2 washers 5-FSt,* *2 hammer head nuts - slot 8 - M5*

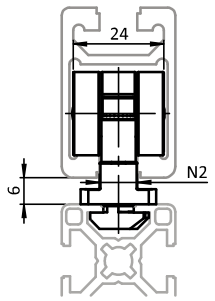

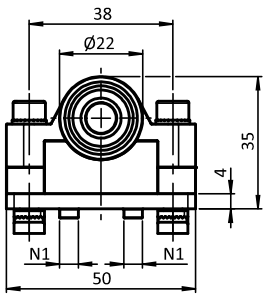





Laufwagen (Set) *Trolley (Set)*	Gewicht [g] *Weight [g]*	Profil *Profile*	Teil-Nr. *Part #*
	71.0	B	**093101**

7