## INHALTSÜBERSICHT *CONTENT OVERVIEW*

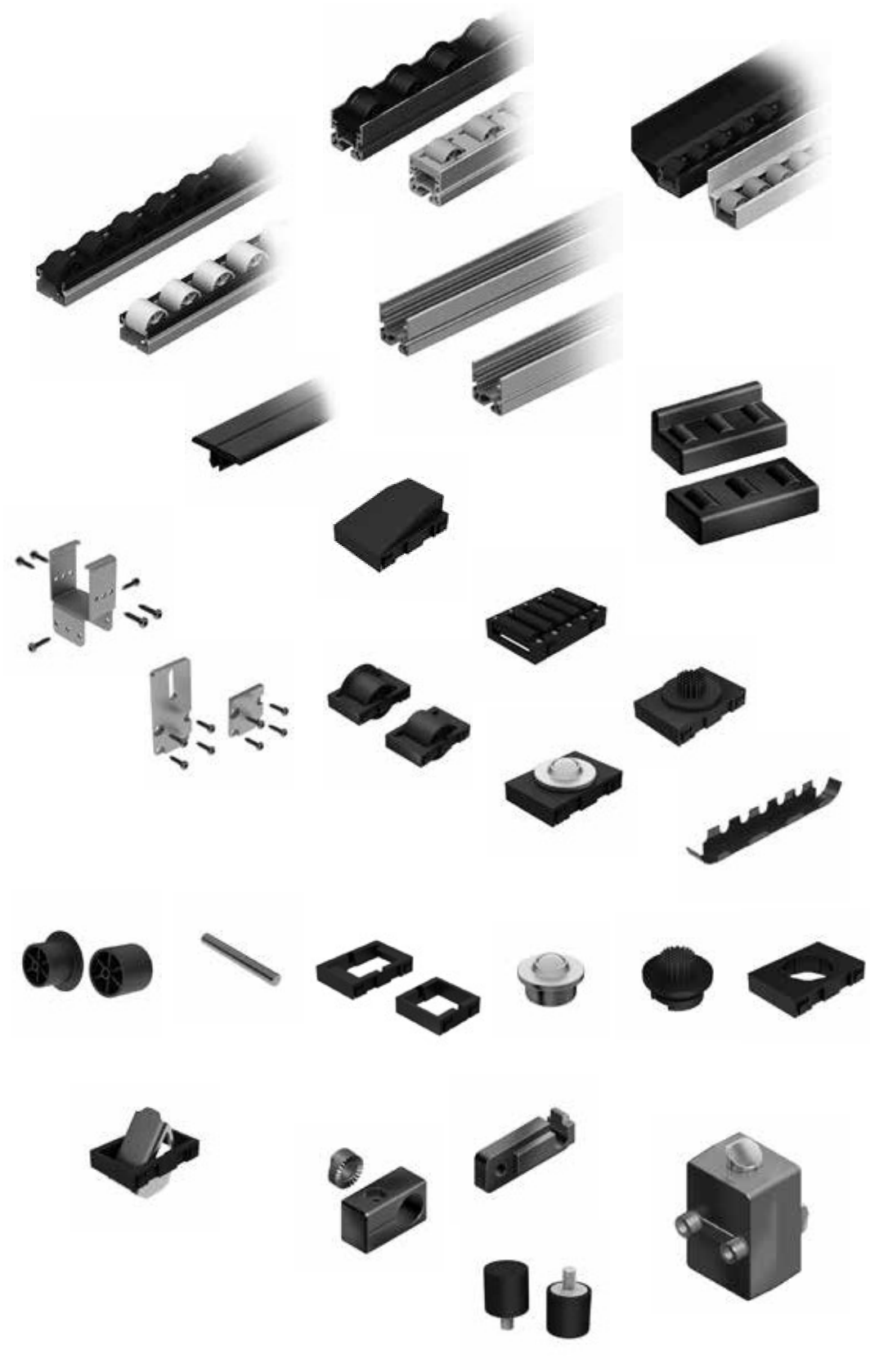

Bodenelemente *Floor Elements* 1
Scharniere *Hinges* 2
Nutmuttern und -schrauben *T-Nuts and T-Bolts* 3
Verbindungstechnik *Connecting Systems* 4
Griffe und Verschlüsse *Handles and Latches* 5
Arbeitsplatzkomponenten *Components for Work Stations* 6
Gleiter und Rollen *Sliders and Rollers* 7
**Fördertechnik *Conveyors* 8**
Schutz- und Trennwandelemente *Enclosures, Guards, Partitions* 9
Flächenbefestigungen *Panel Fasteners* 10
Abdeckelemente *Cover Elements* 11
Kabelführungen *Cable Management* 12
Diverse Komponenten *Miscellaneous Components* 13
Rundrohrkomponenten *Tubular Frame Components* 14


Rollenelement, Clip-Fix *Roller Element, Clip-Fix* 611


Rollenelement, schraubbar *Roller Element, Screw-on Version* 612


Gleitleiste AL *Slide Rail AL* 616


Gleitrampe AL *Transition Ramp AL* 617


Gleitleiste *Slide Rail* 618


Rollenschiene ST R28 *Roller Track ST R28* 619


Rollenschiene AL R28 *Roller Track AL R28* 620


Rollenschiene AL R28 *Roller Track AL R28* 621


Rollenschienen-Profil AL *Roller Track Profile AL* 622


Einhängehalter AL D28 *Holding Bracket AL D28* 623


Variabler Halter AL D28 *Variable Holding Bracket AL D28* 624


Montagehalter AL D28 *Mounting Bracket AL D28* 625


Einhängehalter ST D28 *Holding Bracket ST D28* 626


Variabler Halter ST D28 *Variable Holding Bracket ST D28* 627


Montagehalter ST D28 *Mounting Bracket ST D28* 628


Abschlussplatte AL *End Plate AL* 629


Führungsschiene ST *Guiding Rail ST* 630


Führungsschiene ST *Guiding Rail ST* 631


Rollenelement L50 R28 *Roller Unit L50 R28* 632


Bremse R28 *Brake R28* 633


Bremse H26 *Brake H26* 634


Rollenelement R9 *Roller Unit R9* 635


Kugelelement *Ball Unit* 636


Bürstenelement *Brush Unit* 637


Rolle R28 *Roller R28* 638


Rolle H26 *Roller H26* 639


Rolle R9 *Roller R9* 640


Achse für Rollenschienen AL *Axle for Al Roller Tracks* 641


Käfig für Rollen R28 *Cage for Rollers R28* 642


Käfig für Rollen H26 *Cage for Rollers H26* 643


Käfig für Rollen R9 *Cage for Rollers R9* 644


Distanzstück L25 für Rollenkäfig AL *Spacer L25 for Roller Cage AL* 645


Kugeleinsatz D24 *Ball Insert D24* 646


Bürsteneinsatz D24 *Brush Insert D24* 647


Käfig für Kugel- / Bürsteneinsatz D24 *Cage for Ball / Brush Insert D24* 648


Anschlagpuffer *Stop Buffer* 649


Anschlagpuffer *Stop Buffer* 650


Anschlagpuffer *Buffer stop* 651

| | | | |
|---|---|---|---|
|  | Rollenhalter | *Roller Mounting Block* | 652 |
|  | Sensorhalter | *Sensor Mounting Block* | 653 |
|  | Set Rücklaufsperre | *Set Backlock* | 654 |
|  | Rücklaufsperrelement | *Backstop Unit* | 655 |
|  | Rücklaufsperre ST | *Backstop ST* | 656 |

## ROLLENELEMENT, CLIP-FIX

## *ROLLER ELEMENT, CLIP-FIX*

| | | | |
|---|---|---|---|
| **Ausführung** | Nut 8, 10 | ***Model*** | *Slot 8, 10* |
| **Beschreibung** | zur Herstellung von Rollenbahnen in beliebiger Breite und Länge; schnelle, werkzeuglose Montage durch das Clip-Fix-System | ***Description*** | *For manufacturing roller conveyors in any width and length; clip-fix system provides for quick assembly without any need for tools* |
| **Material** | Gehäuse: Kunststoff PA, glaskugelverstärkt<br>Rollen: Kunststoff POM | ***Material*** | *Casing: Plastic PA, glass ball reinforced*<br>*Rollers: Plastic POM* |
| **Farbe** | schwarz | ***Color*** | *Black* |
| **Befestigung** | durch einfaches Eindrücken in die Nut, rastet sicher ein | ***Fastening*** | *Secure fastening through simply inserting into slot* |
| **Liefereinheit** | 10 Stück | ***Pack Quantity*** | *10 pieces* |

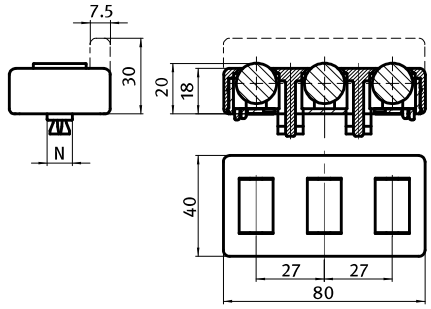






| Rollenelement, Clip-Fix<br>*Roller Element, Clip-Fix* | N | Gewicht [g]<br>*Weight [g]* | Teil-Nr.<br>*Part #* |
|---|---|---|---|
| ohne Seitenführung *Without lateral guide* | 8-10 | 43.3 | **09309301** |
| mit Seitenführung *With lateral guide* | 8-10 | 48.0 | **09309303** |

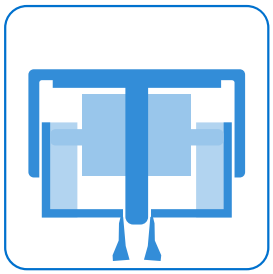

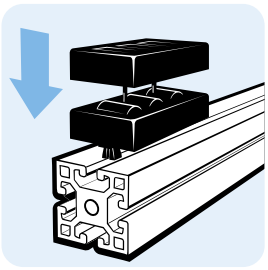

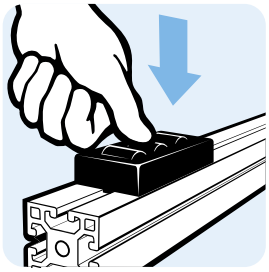

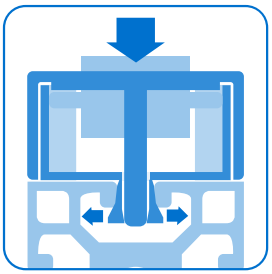

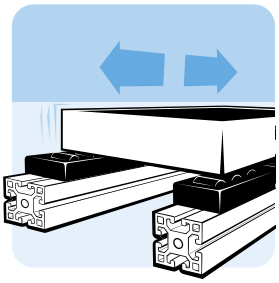

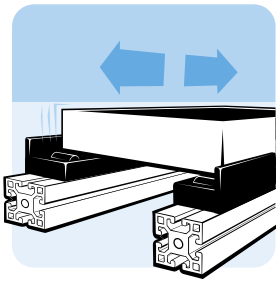

8

## ROLLENELEMENT, SCHRAUBBAR

| | |
|---|---|
| **Ausführung** | ohne Nut, Nut 8, Nut 10 |
| **Beschreibung** | zur Herstellung von Rollenbahnen in beliebiger Breite und Länge, inkl. 2 Schrauben M5 × 25 |
| **Material** | Gehäuse: Kunststoff PA, glaskugelverstärkt<br>Rollen: Kunststoff POM<br>Montageset: Stahl |
| **Farbe** | schwarz |
| **Befestigung** | Variante 1 (mit Klemmhammer):<br>durch Einschrauben oder Einschlagen von 2 Schrauben M5 × 25<br>Variante 2 (ohne Klemmhammer):<br>mit 2 Schrauben M5 × 25 und Nutensteinen oder Hammermuttern |
| **Montageset 2** | 2 Hammermuttern Nut 10 - M5 |
| **Liefereinheit** | 10 Stück |
| **Hinweis** | * ESD elektrostatisch endladende Ausführung wird ohne Klemmhammer geliefert, zur Montage mit ESD elektrostatisch entladenden Hammermuttern oder Nutensteinen |

## *ROLLER ELEMENT, SCREW-ON VERSION*

| | |
|---|---|
| ***Model*** | *Without slot, slot 8, slot 10* |
| ***Description*** | *For manufacturing roller conveyors in any width and length, incl. 2 Screws M5 × 25* |
| ***Material*** | *Casing: Plastic PA, glass ball reinforced*<br>*Rollers: Plastic POM*<br>*Assembly set: Steel* |
| ***Color*** | *Black* |
| ***Fastening*** | *Version 1 (with clamp hammer):*<br>*to be fastened with 2 screw-in or knock-in screws M5 × 25*<br>*Version 2 (without clamp hammer):*<br>*using 2 screws M5 × 25 and T-slot nuts or hammer nuts* |
| ***Assembly Set 2*** | *2 hammer nuts lot 10 - M5* |
| ***Pack Quantity*** | *10 pieces* |
| ***Tip*** | ** ESD delivery of electrostatically discharging version without clamp hammer, to fasten with ESD electrostatically discharging hammer nuts or T-slot nuts* |

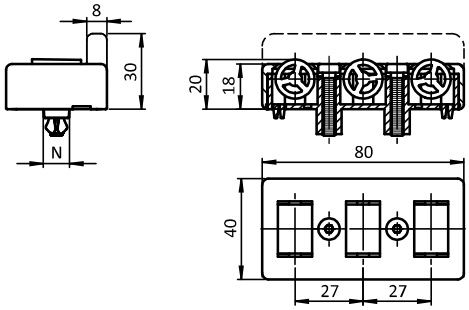






| Rollenelement, schraubbar<br>*Roller Element, Screw-on Version* | Montageset | N | ESD | Gewicht [g]<br>*Weight [g]* | Profil<br>*Profile* | Teil-Nr.<br>*Part #* |
|---|---|---|---|---|---|---|
| ohne Seitenführung<br>*Without lateral guide* | | - / 8 / 10 | | 53.0 | | 09309302 |
| | | - / 8 / 10 | ESD | 54.5 | | * 09309302S01 |
| | inkl. Montageset 1 *With assembly set 1* | 8 | ESD | 62.0 | I | * 09309302S03 |
| | inkl. Montageset 2 *With assembly set 2* | 10 | ESD | 70.0 | B | * 09309302S02 |
| mit Seitenführung<br>*With lateral guide* | | - / 8 / 10 | | 59.0 | | 09309304 |
| | | - / 8 / 10 | ESD | 61.5 | | * 09309304S01 |
| | inkl. Montageset 1 *With assembly set 1* | 8 | ESD | 69.0 | I | * 09309304S04 |
| | inkl. Montageset 2 *With assembly set 2* | 10 | ESD | 77.0 | B | * 09309304S03 |

## ROLLENSCHIENEN

- **FATH-Rollenschienensystem für Aluminium (AL) und Stahlprofile (ST)**
- **modularer Aufbau der Rollenbahnen für flexiblen Einsatz**
- **werkzeuglose Bestückung der Rollenschienen AL von oben**
- **verschiedene Rollengeometrien für jede Anwendung**
- **vier Farben und ESD-Ausführung lieferbar**
- **umfangreiches Zubehörprogramm**

## *ROLLER TRACKS*

- **FATH roller track system for aluminum (AL) and steel (ST) profiles**
- **Modular system design for flexible application**
- **Mounting in the track profile AL without tools and from above**
- **Different roller shapes for any application**
- **Availble in four colors and as ESD version**
- **Extensve accessories range**

**Rollenschienen für den manuellen Werkstücktransfer – mit FATH Komponenten!**

**FATH** bietet ab sofort verschiedene Transporteinsätze und Zubehör für Rollenprofile sowohl aus Aluminium aus auch aus Stahl an. Die Bestückung des Aluprofils erfolgt ohne Werkzeug von oben. Wählen Sie zwischen Rollen-, Kugelrollen-, Bürsten- und Gleiteinsätzen. Die Elemente sind frei kombinierbar.

Für verschiedene Anwendungen gibt es verschiedene Rollengeometrien, je nachdem welche Anforderungen an Laufruhe, Rollenabstand und Belastung gestellt sind.

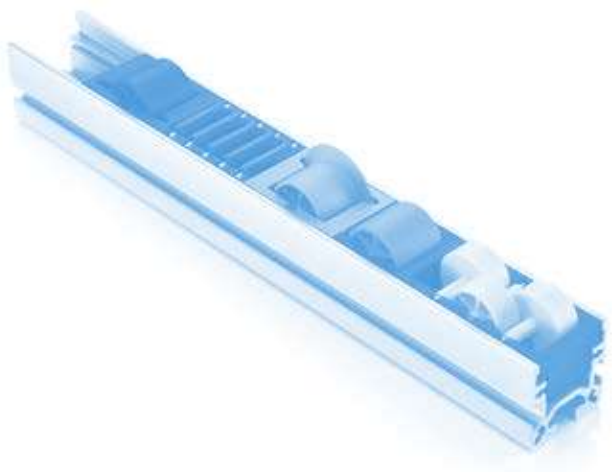

***Roller Tracks for Manual Work Piece Transfer – built with FATH Components!***

*From now on, **FATH** offers a collection of different transport units and accessories for aluminum as well as steel roller track profiles. Assembly of the units in the aluminum profile can be done easily form above and without tools. You have the choice between different rollers, ball rollers, brush and slide units. All units can be freely combined.*

*There are different roller shapes for different applications, each designed to meet special requirements regarding running smoothness, center distance and load capacity.*

Die Rollen R28 mit Spurkranz bieten auch eine seitliche Führung.

*Rollers R28 are also supplied with flange for lateral guidance.*





Das Rollenelement R9 mit kürzestem Achsabstand und maximaler Achsanzahl wurde speziell für gleichmäßig verlaufende Transportstrecken mit minimalen Erschütterungen entwickelt. Dank der reduzierten Punktbelastung ist es besonders für sehr weiche Kartonagen und grob strukturierte Kistenböden geeignet.

*The roller unit R9 has very small center distance and a maximum number of axles. It is designed to build tracks running smoothly with minimum vibrations. It provides a reduced point load on the good and is perfect for use with very soft cardboard boxes and coarsely built wooden boxes.*

**Auf Wunsch gibt es alle Elemente auch in elektrostatisch entladender Ausführung.**

***All units are available as electrostatically discharging version.***







## ROLLENSCHIENEN

## *ROLLER TRACKS*

Über farbige Rollen sind Füllstandsmarken z.B. in Kanban-Regalen realisierbar.

*With multi-colored rollers, level marks can be realized, e.g. for Kanban applications.*



Kanban-Regal *Kanban Shelf*



Mobiles Kanban-Regal *Mobile Kanban Shelf*

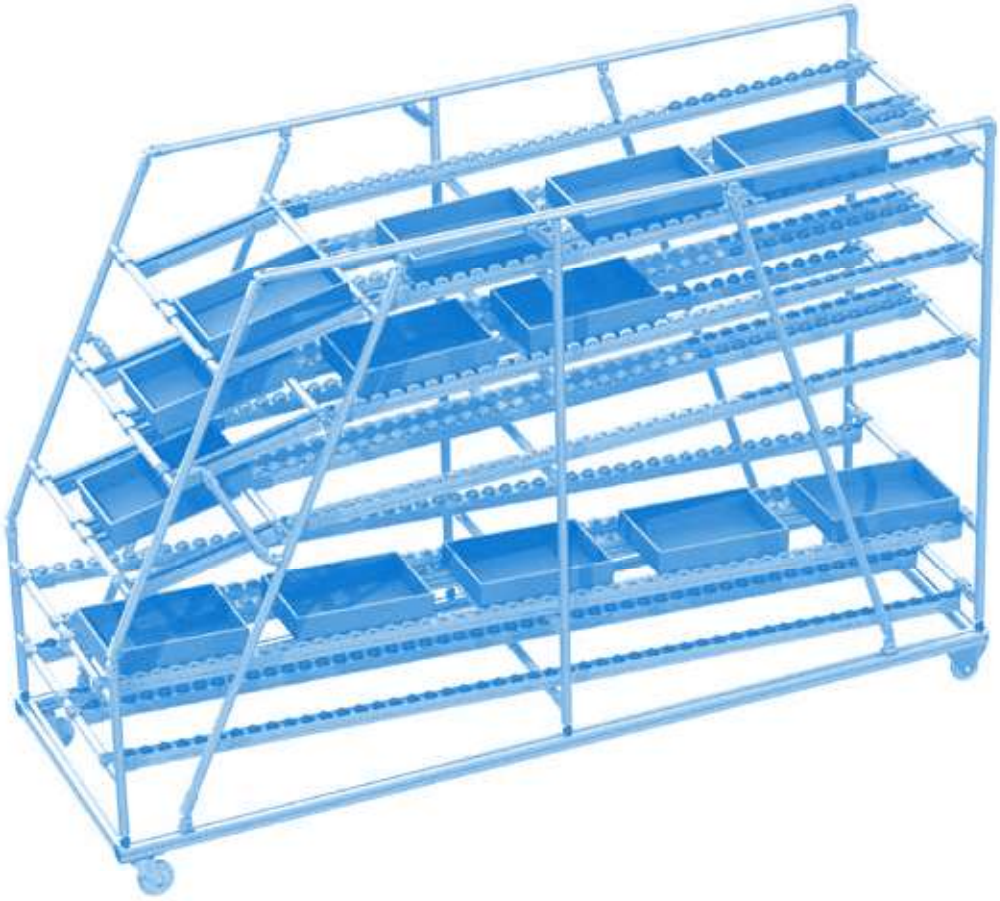

## ROLLENSCHIENEN

Kugelrollen- und Bürsteneinsätze ermöglichen Bewegungen in zwei Dimensionen – auch quer zur Schienenrichtung, z.B. in Weichen oder Schleusen.

Abschlussplatten schließen die Enden der Rollenschiene AL sicher, sorgen für einen definierten Endanschlag und ermöglichen die Befestigung von Anschlagpuffern.

**Die FATH-Rollen bestehen übrigens aus hochwertigem, glaskugelverstärktem Kunststoff PA.**

## *ROLLER TRACKS*

*Ball roller and brush units provide for the possibility to move goods in two directions, even transversely to the track direction, e.g. at track switches and material locks.*

*End plates close the end face of the track profile safely, provide a defined end stop, and allow for the attachment of buffer stops.*

***By the way: FATH rollers are made from high-quality, glass ball reinforced Polyamide.***

Passende Montagehalter in unterschiedlichen Ausführungen ermöglichen die Anbindung an Rundrohrprofile D28.

*Compatible holding brackets in different versions connect with the tubular frame system D28.*

| Passende Halter siehe Seite | *Compatible brackets see page* | |
|---|---|---|
| Einhängehalter AL D28<br>062AHD28M | *Holding Bracket AL D28*<br>*062AHD28M* | 623 |
| Variabler Halter AL D28<br>062AYMD28M | *Variable Holding Bracket AL D28*<br>*062AYMD28M* | 624 |
| Montagehalter AL D28<br>062AMD28M | *Mounting Bracket AL D28*<br>*062AMD28M* | 625 |
| Einhängehalter ST D28<br>062MHD28M | *Holding Bracket ST D28*<br>*062MHD28M* | 626 |
| Variabler Halter ST D28<br>062MYMD28M | *Variable Holding Bracket ST D28*<br>*062MYMD28M* | 627 |
| Montagehalter ST D28<br>062MMD28M | *Mounting Bracket ST D28*<br>*062MMD28M* | 628 |



**Arbeitsplatz** ***Work Place***

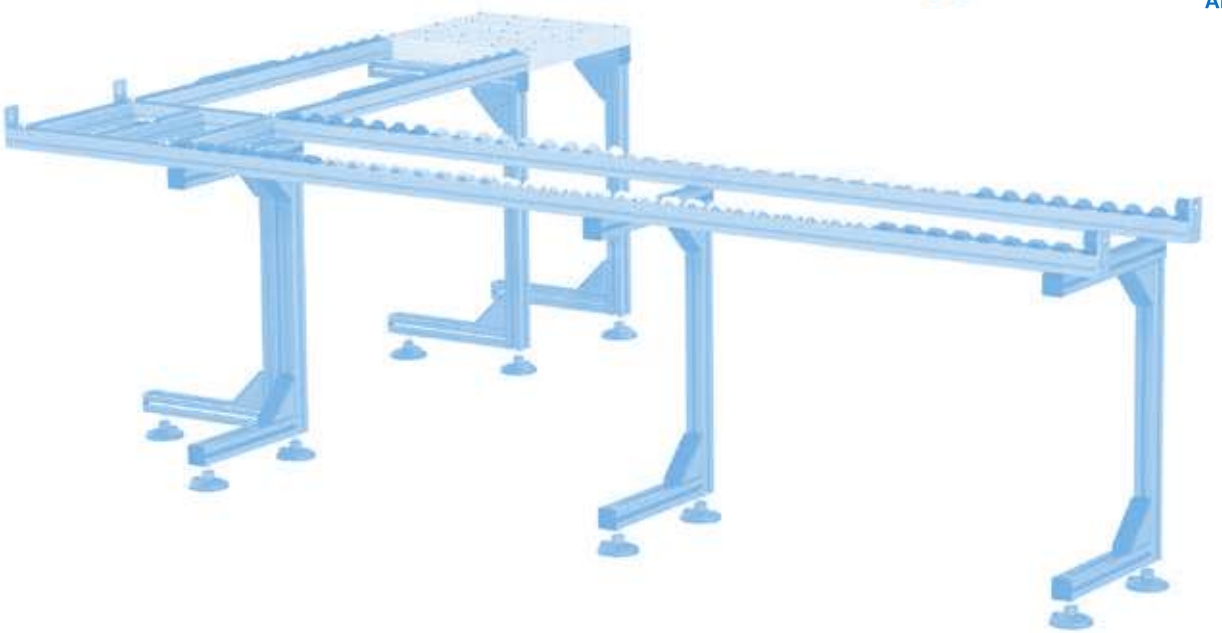

## GLEITLEISTE AL

| | |
|---|---|
| **Ausführung** | für Rollenschienen AL |
| **Beschreibung** | zum Einbau in zwei Höhenlagen, verschleißarme Gleitleiste für den einfachen Transport oder zum Einsatz bei starkem Gefälle, auch als Abdeckung und Distanzstück zwischen zwei Kugel- / Bürstenelementen geeignet |
| **Material** | Standard-Ausführung: Kunststoff PE-HD<br>elektrostatisch entladende Ausführung: Kunststoff PE-HD, kohlefaserverstärkt |
| **Farbe** | schwarz |
| **Liefereinheit** | 20 Meter (10 Stück à 2 m) |
| **Extras** | weitere Längen, weitere Farben auf Anfrage |

## *SLIDE RAIL AL*

| | |
|---|---|
| ***Model*** | *For roller tracks AL* |
| ***Description*** | *Can be installed in two positions to provide different levels; low-wear slide rail for simple transport or for use on steep slopes, also suitable as cover profile and spacer between two ball and brush units* |
| ***Material*** | *Standard version: Plastics PE-HD*<br>*electrostatically discharging version: Plastics PE-HD, carbon fiber reinforced* |
| ***Color*** | *Black* |
| ***Pack Quantity*** | *20 meter (10 pieces at 2 m)* |
| ***Specials*** | *Other lengths, other colors on request* |

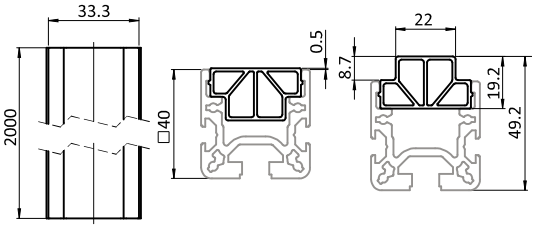






| Gleitleiste AL<br>*Slide Rail AL* | Tragkraft [N]<br>*Max. Load [N]* | Gewicht [g/m]<br>*Weight [g/m]* | Teil-Nr.<br>*Part #* |
|---|---|---|---|
| | 100 | 324.0 | **062AS91.2000** |
| elektrostatisch entladend *electrostatically discharging* | 100 | 324.0 | **062AS91ESD.2000** |

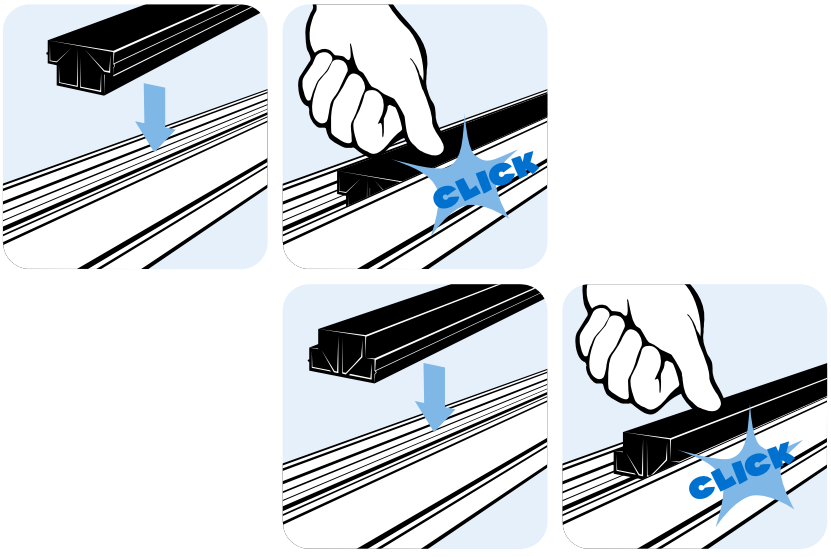

## GLEITRAMPE AL

## *TRANSITION RAMP AL*

| | | | |
|---|---|---|---|
| **Ausführung** | für Rollenschienen AL | ***Model*** | *For roller tracks AL* |
| **Beschreibung** | für den sanften Übergang zwischen unterschiedlichen Höhenlagen; passend für Gleitleiste AL oder auch Rollenelemente, Bürstenelement oder Kugelelement | ***Description*** | *Provides a smooth transition between different levels; compatible with the slide rail AL but also with roller units, brush unit, and ball unit* |
| **Material** | Standard-Gleitrampe:<br>Kunststoff PA, glasfaserverstärkt<br>elektrostatisch entladende Gleitrampe:<br>Kunststoff PA, kohlefaserverstärkt | ***Material*** | *Standard transiton ramp:*<br>*Plastic PA, glass fiber reinforced*<br>*electrostatically discharging transition ramp:*<br>*Plastic PA, carbon fiber reinforced* |
| **Farbe** | schwarz | ***Color*** | *Black* |
| **Liefereinheit** | 10 Stück | ***Pack Quantity*** | *10 pieces* |
| **Extras** | weitere Materialien, weitere Farben auf Anfrage | ***Specials*** | *Other materials, other colors on request* |
| **Hinweis** | passende Gleitleiste AL siehe Seite 616 | ***Tip*** | *Compatible slide rail AL see Seite 616* |

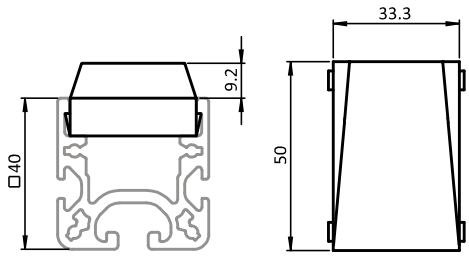




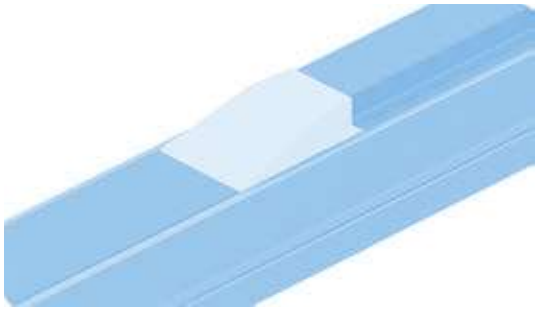

| Gleitrampe AL<br>*Transition Ramp AL* | Gewicht [g]<br>*Weight [g]* | Teil-Nr.<br>*Part #* |
|---|---|---|
| | 15.0 | 062AER91.50 |
| elektrostatisch entladend *electrostatically discharging* | 13.0 | 062AER91ESD.50 |

## GLEITLEISTE

| | |
|---|---|
| **Ausführung** | Kunststoff PE-HD, Nut 8 |
| **Beschreibung** | zum leichten Bewegen von Waren und Werkstückträgern oder als Auflageschutz für empfindliche Gegenstände, vertikal verbaut auch als Anschlagleiste oder Führungsleiste verwendbar; verschleißfest durch geringe Gleitreibung |
| **Material** | Kunststoff PE-HD |
| **Farbe** | schwarz |
| **Liefereinheit** | 50 Meter (25 St. à 2m) |
| **Extras** | weitere Farben auf Anfrage |
| **Hinweis** | Bitte beachten: Sie bestellen in Meter! |

## *SLIDE RAIL*

| | |
|---|---|
| ***Model*** | *Plastic HDPE, Slot 8* |
| ***Description*** | *To easily move goods or carriers, or as a protection cover for sensitive material, used vertically also suitable as stop or guide bar; wear-resistant due to its low sliding friction* |
| ***Material*** | *Plastic HDPE* |
| ***Color*** | *Black* |
| ***Pack Quantity*** | *50 meters (25 pieces at 2m)* |
| ***Specials*** | *Other colors on request* |
| ***Tip*** | *Please note: You are ordering in meters!* |

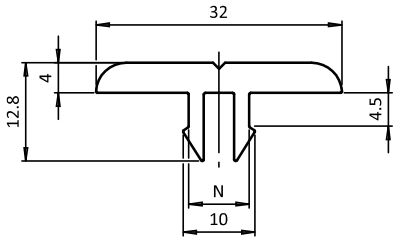






| Abdeckprofil *Cover Profile* | N | Gewicht [g/m] *Weight [g/m]* | Profil *Profile* | Teil-Nr. *Part #* |
|---|---|---|---|---|
| | 8 | 262.0 | I | **092095** |
| elektrostatisch entladend *electrostatically discharging* | 8 | 260.0 | I | **092095S01** |

## ROLLENSCHIENE ST R28

| | |
|---|---|
| **Ausführung** | fertig montiert |
| **Beschreibung** | belastbare und laufruhige Rollenschiene ST R28, wahlweise ohne oder mit Spurkranz als seitliche Führung |
| **Material** | Rollenschienen-Profil ST: Stahl<br>Standard-Rolle: Kunststoff PA, glaskugelverstärkt<br>elektrostatisch entladende Rolle: Kunststoff PA, kohlefaserverstärkt<br>Standard-Käfig: Kunststoff PA, glasfaserverstärkt<br>elektrostatisch entladender Käfig: Kunststoff PA, kohlefaserverstärkt<br>Achse: Stahl<br>Standard-Klemmleiste: Kunststoff PP<br>elektrostatisch entladende Klemmleiste: Kunststoff PP, kohlefaserverstärkt |
| **Farbe** | Rolle: siehe Tabelle<br>Klemmleiste: schwarz |
| **Liefereinheit** | 1 Stück à 4500 mm<br>Zuschnitt min. 100 mm - max. 4500 mm |
| **Extras** | weitere Materialien, weitere Farben auf Anfrage |
| **Hinweis** | Bitte beachten: Sie bestellen in Meter!<br>Für Zuschnitt: bitte ersetzen Sie "xxxx" in der Teil-Nr. mit der gewünschten Länge in mm, z.B. "0100" für 100 mm oder "4500" für 4500 mm |

## *ROLLER TRACK ST R28*

| | |
|---|---|
| ***Model*** | *Assembled ready for use* |
| ***Description*** | *Resilent and smooth running roller track ST R28, with or without flange as lateral guiding* |
| ***Material*** | *Roller track profile ST: Steel*<br>*Standard roller: Plastic PA, glass ball reinforced*<br>*electrostatically discharging roller: Plastic PA, carbon fiber reinforced*<br>*Standard cage: Plastic PA, glass fiber reinforced*<br>*electrostatically discharging cage: Plastic PA, carbon fiber reinforced*<br>*Axle: Steel*<br>*Standard clamping strip: Plastic PP*<br>*electrostatically discharging clamping strip: Plastic PP, carbon fiber reinforced* |
| ***Color*** | *Roller: See table*<br>*Clamping strip: Black* |
| ***Pack Quantity*** | *1 piece at 4500 mm;*<br>*Cut min. 100 mm - max. 4500 mm* |
| ***Specials*** | *Other materials, other colors on request* |
| ***Tip*** | *Please note: You are ordering in meters!*<br>*For cut: To order, please replace "xxxx" in the part number by the required length in mm, e.g. "0100" for 100 mm or "4500" for 4500 mm* |

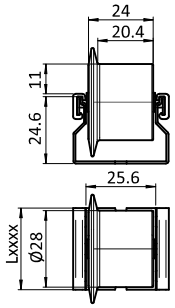


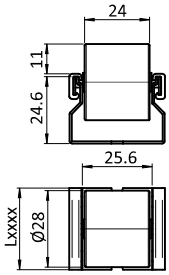




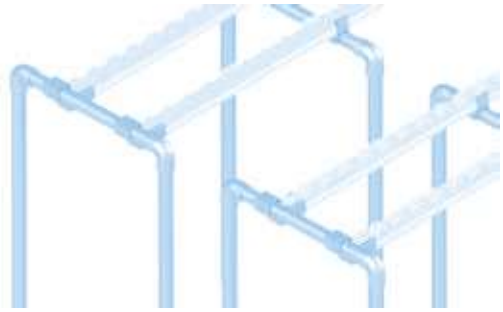

| Rollenschiene ST R28<br>*Roller Track ST R28* | ESD | Farbe Rolle<br>*Color of Roller* | Tragkraft [N]<br>*Max. Load [N]* | Gewicht [g/m]<br>*Weight [g/m]* | Teil-Nr.<br>*Part #* |
|---|---|---|---|---|---|
| ohne Spurkranz (Achsabstand 30 mm)<br>*Without flange (axle distance 30 mm)* | | schwarz *Black* | 150 | 750.0 | 6MPR2891.4500 |
| | | schwarz *Black* | 150 | 750.0 | 6MPR2891.xxxx |
| | ESD | schwarz *Black* | 125 | 720.0 | 6MPR2891ESD.4500 |
| | ESD | schwarz *Black* | 125 | 720.0 | 6MPR2891ESD.xxxx |
| | | grau ≈ RAL 7042 *Gray* | 150 | 750.0 | 6MPR2874.4500 |
| | | grau ≈ RAL 7042 *Gray* | 150 | 750.0 | 6MPR2874.xxxx |
| | | schwarz *Black* | 150 | 780.0 | 6MPR28F91.xxxx |
| | ESD | schwarz *Black* | 125 | 750.0 | 6MPR28F91ESD.4500 |
| | ESD | schwarz *Black* | 125 | 750.0 | 6MPR28F91ESD.xxxx |
| | | grau ≈ RAL 7042 *Gray* | 150 | 780.0 | 6MPR28F74.4500 |
| | | grau ≈ RAL 7042 *Gray* | 150 | 780.0 | 6MPR28F74.xxxx |

## ROLLENSCHIENE AL R28

| | |
|---|---|
| **Ausführung** | fertig montiert |
| **Beschreibung** | belastbare und laufruhige Rollenschiene AL R28, schnell austauschbar, wahlweise ohne oder mit Spurkranz als seitliche Führung |
| **Material** | Rollenschienen-Profil AL: Aluminium<br>Standard-Rolle: Kunststoff PA, glaskugelverstärkt<br>elektrostatisch entladende Rolle: Kunststoff PA, kohlefaserverstärkt<br>Standard-Käfig: Kunststoff PA, glasfaserverstärkt<br>elektrostatisch entladender Käfig: Kunststoff PA, kohlefaserverstärkt<br>Achse: Stahl |
| **Farbe** | Standard-Rolle / Standard-Käfig: siehe Tabelle<br>elektrostatisch entladende Rolle / Käfig: siehe Tabelle |
| **Liefereinheit** | 1 Stück à 6000 mm<br>Zuschnitt min. 50 mm - max. 6000 mm |
| **Extras** | weitere Materialien, weitere Farben auf Anfrage |
| **Hinweis** | Bitte beachten: Sie bestellen in Meter!<br>Für Zuschnitt: bitte ersetzen Sie "xxxx" in der Teil-Nr. mit der gewünschten Länge in mm, z.B. "0350" für 350 mm oder "2000" für 2000 mm |

## *ROLLER TRACK AL R28*

| | |
|---|---|
| ***Model*** | *Assembled ready for use* |
| ***Description*** | *Resilent and smooth running roller track AL R28, quickly replaceable, with or without flange as lateral guiding* |
| ***Material*** | *Roller track profile AL: Aluminum*<br>*Standard roller: Plastic PA, glass ball reinforced*<br>*electrostatically discharging roller: Plastic PA, carbon fiber reinforced*<br>*Standard cage: Plastic PA, glass fiber reinforced*<br>*electrostatically discharging cage: Plastic PA, carbon fiber reinforced*<br>*Axle: Steel* |
| ***Color*** | *Standard roller / cage: See table*<br>*electrostatically discharging roller / cage: See table* |
| ***Pack Quantity*** | *1 piece at 6000 mm;*<br>*Cut min. 50 mm - max. 6000 mm* |
| ***Specials*** | *Other materials, other colors on request* |
| ***Tip*** | *Please note: You are ordering in meters!*<br>*For cut: To order, please replace "xxxx" in the part number by the required length in mm, e.g. "0350" for 350 mm or "2000" for 2000 mm* |

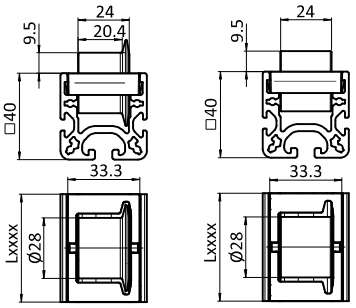






| Rollenschiene AL R28<br>*Roller Track AL R28* | ESD | Farbe Käfig<br>*Color of Cage* | Farbe Rolle<br>*Color of Roller* | Tragkraft [N]<br>*Max. Load [N]* | Gewicht [g/m]<br>*Weight [g/m]* | Profil<br>*Profile* | Teil-Nr.<br>*Part #* |
|---|---|---|---|---|---|---|---|
| ohne Spurkranz (Achsabstand 50 mm)<br>*Without flange (axle distance 50 mm)* | | schwarz *Black* | schwarz *Black* | 150 | 1665.0 | I | 6APR2891I.6000 |
| | | schwarz *Black* | schwarz *Black* | 150 | 1665.0 | I | 6APR2891I.xxxx |
| | | schwarz *Black* | schwarz *Black* | 150 | 1665.0 | B | 6APR2891B.6000 |
| | | schwarz *Black* | schwarz *Black* | 150 | 1665.0 | B | 6APR2891B.xxxx |
| | ESD | schwarz *Black* | schwarz *Black* | 125 | 1605.0 | I | 6APR2891IESD.6000 |
| | ESD | schwarz *Black* | schwarz *Black* | 125 | 1605.0 | I | 6APR2891IESD.xxxx |
| | ESD | schwarz *Black* | schwarz *Black* | 125 | 1605.0 | B | 6APR2891BESD.6000 |
| | ESD | schwarz *Black* | schwarz *Black* | 125 | 1605.0 | B | 6APR2891BESD.xxxx |
| | | grau ≈ RAL 7042 *Gray* | grau ≈ RAL 7042 *Gray* | 150 | 1665.0 | I | 6APR2874I.6000 |
| | | grau ≈ RAL 7042 *Gray* | grau ≈ RAL 7042 *Gray* | 150 | 1665.0 | I | 6APR2874I.xxxx |
| | | grau ≈ RAL 7042 *Gray* | grau ≈ RAL 7042 *Gray* | 150 | 1665.0 | B | 6APR2874B.6000 |
| | | grau ≈ RAL 7042 *Gray* | grau ≈ RAL 7042 *Gray* | 150 | 1665.0 | B | 6APR2874B.xxxx |

## ROLLENSCHIENE AL R28

| | |
|---|---|
| **Ausführung** | fertig montiert |
| **Beschreibung** | belastbare und laufruhige Rollenschiene AL R28, schnell austauschbar, wahlweise ohne oder mit Spurkranz als seitliche Führung |
| **Material** | Rollenschienen-Profil AL: Aluminium<br>Standard-Rolle: Kunststoff PA, glaskugelverstärkt<br>elektrostatisch entladende Rolle: Kunststoff PA, kohlefaserverstärkt<br>Standard-Käfig: Kunststoff PA, glasfaserverstärkt<br>elektrostatisch entladender Käfig: Kunststoff PA, kohlefaserverstärkt<br>Achse: Stahl |
| **Farbe** | Standard-Rolle / Standard-Käfig: siehe Tabelle<br>elektrostatisch entladende Rolle / Käfig: siehe Tabelle |
| **Liefereinheit** | 1 Stück à 6000 mm<br>Zuschnitt min. 50 mm - max. 6000 mm |
| **Extras** | weitere Materialien, weitere Farben auf Anfrage |
| **Hinweis** | Bitte beachten: Sie bestellen in Meter!<br>Für Zuschnitt: bitte ersetzen Sie "xxxx" in der Teil-Nr. mit der gewünschten Länge in mm, z.B. "0350" für 350 mm oder "2000" für 2000 mm |

## *ROLLER TRACK AL R28*

| | |
|---|---|
| ***Model*** | *Assembled ready for use* |
| ***Description*** | *Resilent and smooth running roller track AL R28, quickly replaceable, with or without flange as lateral guiding* |
| ***Material*** | *Roller track profile AL: Aluminum*<br>*Standard roller: Plastic PA, glass ball reinforced*<br>*electrostatically discharging roller: Plastic PA, carbon fiber reinforced*<br>*Standard cage: Plastic PA, glass fiber reinforced*<br>*electrostatically discharging cage: Plastic PA, carbon fiber reinforced*<br>*Axle: Steel* |
| ***Color*** | *Standard roller / cage: See table*<br>*electrostatically discharging roller / cage: See table* |
| ***Pack Quantity*** | *1 piece at 6000 mm;*<br>*Cut min. 50 mm - max. 6000 mm* |
| ***Specials*** | *Other materials, other colors on request* |
| ***Tip*** | *Please note: You are ordering in meters!*<br>*For cut: To order, please replace "xxxx" in the part number by the required length in mm, e.g. "0350" for 350 mm or "2000" for 2000 mm* |

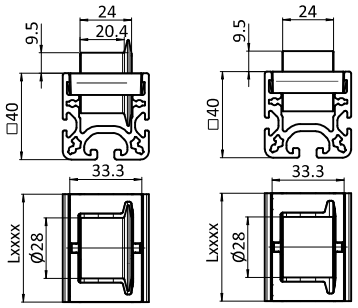






| Rollenschiene AL R28<br>*Roller Track AL R28* | ESD | Farbe Käfig<br>*Color of Cage* | Farbe Rolle<br>*Color of Roller* | Tragkraft [N]<br>*Max. Load [N]* | Gewicht [g/m]<br>*Weight [g/m]* | Profil<br>*Profile* | Teil-Nr.<br>*Part #* |
|---|---|---|---|---|---|---|---|
| mit Spurkranz (Achsabstand 50 mm)<br>*With flange (axle distance 50 mm)* | | schwarz *Black* | schwarz *Black* | 150 | 1725.0 | I | 6APR28F91I.xxxx |
| | | schwarz *Black* | schwarz *Black* | 150 | 1725.0 | B | 6APR28F91B.xxxx |
| | ESD | schwarz *Black* | schwarz *Black* | 125 | 1625.0 | I | 6APR28F91IESD.6000 |
| | ESD | schwarz *Black* | schwarz *Black* | 125 | 1625.0 | I | 6APR28F91IESD.xxxx |
| | ESD | schwarz *Black* | schwarz *Black* | 125 | 1625.0 | B | 6APR28F91BESD.6000 |
| | ESD | schwarz *Black* | schwarz *Black* | 125 | 1625.0 | B | 6APR28F91BESD.xxxx |
| | | grau ≈ RAL 7042 *Gray* | grau ≈ RAL 7042 *Gray* | 150 | 1725.0 | I | 6APR28F74I.6000 |
| | | grau ≈ RAL 7042 *Gray* | grau ≈ RAL 7042 *Gray* | 150 | 1725.0 | I | 6APR28F74I.xxxx |
| | | grau ≈ RAL 7042 *Gray* | grau ≈ RAL 7042 *Gray* | 150 | 1725.0 | B | 6APR28F74B.6000 |
| | | grau ≈ RAL 7042 *Gray* | grau ≈ RAL 7042 *Gray* | 150 | 1725.0 | B | 6APR28F74B.xxxx |

## ROLLENSCHIENEN-PROFIL AL

| | |
|---|---|
| **Ausführung** | Aluminium |
| **Beschreibung** | eigenstabiles Rollenschienen-Profil AL zum Bestücken mit Rollen-, Kugel-, Bürsten- oder Gleitelementen, einfaches Befestigen an den jeweiligen Systemnuten I (Nut 5/8) und B (Nut 6/10) |
| **Material** | Aluminium |
| **Liefereinheit** | 1 Stück à 6000 mm<br>Zuschnitt min. 50 mm - max. 6000 mm |
| **Hinweis** | Bitte beachten: Sie bestellen in Meter!<br>Für Zuschnitt: bitte ersetzen Sie "xxxx" in der Teil-Nr. mit der gewünschten Länge in mm, z.B. "0350" für 350 mm oder "2000" für 2000 mm |

## *ROLLER TRACK PROFILE AL*

| | |
|---|---|
| ***Model*** | *Aluminum* |
| ***Description*** | *Rigid roller track profile AL which can be equipped with roller units, ball units, or slide rails; for easy assembly with the respective profile system slot I (slot 5/8) or B (6/10)* |
| ***Material*** | *Aluminum* |
| ***Pack Quantity*** | *1 piece at 6000 mm;<br>Cut min. 50 mm - max. 6000 mm* |
| ***Tip*** | *Please note: You are ordering in meters!<br>For cut: To order, please replace "xxxx" in the part number by the required length in mm, e.g. "0350" for 350 mm or "2000" for 2000 mm* |

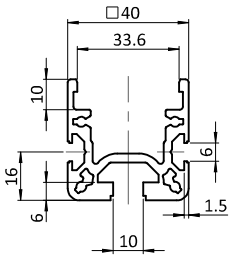

B

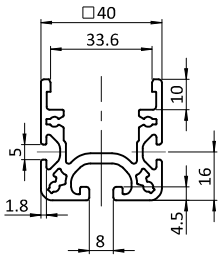

I





| Rollenschienen-Profil AL<br>*Roller Track Profile AL* | Gewicht [g/m]<br>*Weight [g/m]* | Profil<br>*Profile* | Teil-Nr.<br>*Part #* |
|---|---|---|---|
| | 1285.0 | I | **062API.6000** |
| | 1285.0 | I | **062API.xxxx** |
| | 1285.0 | B | **062APB.6000** |
| | 1285.0 | B | **062APB.xxxx** |
| elektrostatisch entladend bearbeitet<br>*electrostatically discharging processed* | 1285.0 | I | **062APIESD.6000** |
| | 1285.0 | I | **062APIESD.xxxx** |
| | 1285.0 | B | **062APBESD.6000** |
| | 1285.0 | B | **062APBESD.xxxx** |

8

## EINHÄNGEHALTER AL D28

| | |
|---|---|
| **Ausführung** | für Rollenschienen AL |
| **Beschreibung** | zum Einhängen von Rollenschienen AL in ein Rundrohrprofil mit Außendurchmesser Ø 28 mm, verhindert das Herausrutschen von Einsätzen |
| **Material** | Stahl |
| **Montageset** | 5 Bohrschrauben DIN 7504 Form N - 3,9 × 16 |
| **Liefereinheit** | 10 Stück |
| **Extras** | weitere Oberflächen, weitere Farben auf Anfrage |

## *HOLDING BRACKET AL D28*

| | |
|---|---|
| ***Model*** | *For roller tracks AL* |
| ***Description*** | *To mount roller track profiles AL to tubular frame profiles with Ø 28 mm outer diameter, preventing inserts from slipping out* |
| ***Material*** | *Steel* |
| ***Assembly Set*** | *5 self-drilling screws DIN 7504 Form N - 3.9 × 16* |
| ***Pack Quantity*** | *10 pieces* |
| ***Specials*** | *Other surfaces, other colors on request* |

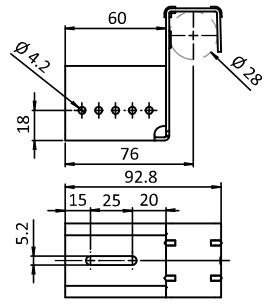


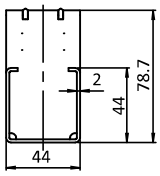




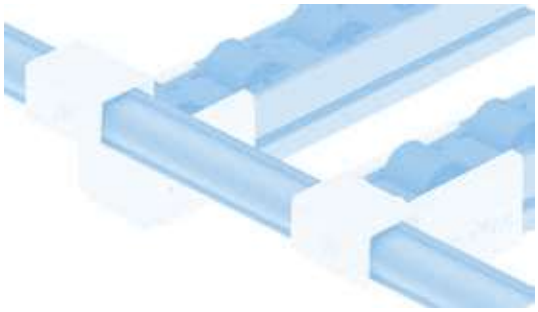

| Einhängehalter AL D28<br>*Holding Bracket AL D28* | Gewicht [g]<br>*Weight [g]* | Teil-Nr.<br>*Part #* |
|---|---|---|
| ohne Anschlag *Without end stop* | 176.0 | **062AHD28M** |
| mit Anschlag *With end stop* | 198.5 | **062AHSD28M** |
| ohne Anschlag inkl. Montageset *Without end stop, with assembly set* | 186.0 | **062AHD28MS01** |
| mit Anschlag inkl. Montageset *With end stop, with assembly set* | 208.5 | **062AHSD28MS01** |

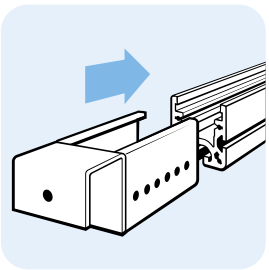

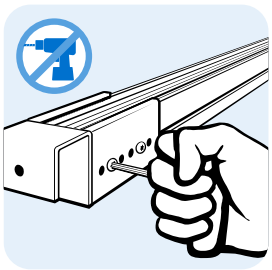

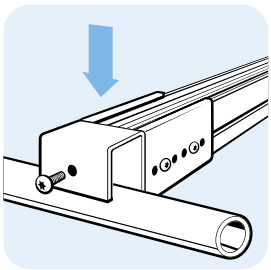

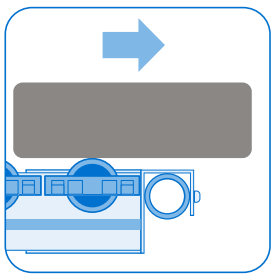

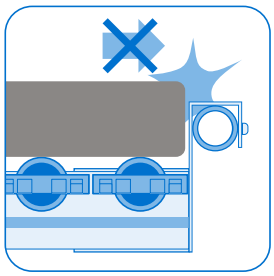

## VARIABLER HALTER AL D28

## *VARIABLE HOLDING BRACKET AL D28*

| | | | |
|---|---|---|---|
| **Ausführung** | für Rollenschienen AL | ***Model*** | *For roller tracks AL* |
| **Beschreibung** | für Rollenschienenübergang mit wechselndem Gefälle, zum Einhängen von Rollenschienen AL mit variablem Neigungswinkel in ein Rundrohrprofil mit Außendurchmesser Ø 28 mm, verhindert das Herausrutschen von Einsätzen | ***Description*** | *Transition between roller track profiles with varying inclination, to mount roller track profiles AL at different angles to tubular frame profiles with Ø 28 mm outer diameter, preventig inserts from slipping out* |
| **Material** | Stahl | ***Material*** | *Steel* |
| **Oberfläche** | verzinkt | ***Surface*** | *Zinc plated* |
| **Montageset 1** | 5 Bohrschrauben DIN 7504 Form N - 3,9 x 16 | ***Assembly Set 1*** | *5 self-drilling screws DIN 7504 Form N - 3.9 x 16* |
| **Montageset 2** | 6 Bohrschrauben DIN 7504 Form N - 3,9 x 16 | ***Assembly Set 2*** | *6 self-drilling screws DIN 7504 Form N - 3.9 x 16* |
| **Liefereinheit** | 10 Stück | ***Pack Quantity*** | *10 pieces* |
| **Extras** | weitere Oberflächen, weitere Farben auf Anfrage | ***Specials*** | *Other surfaces, other colors on request* |

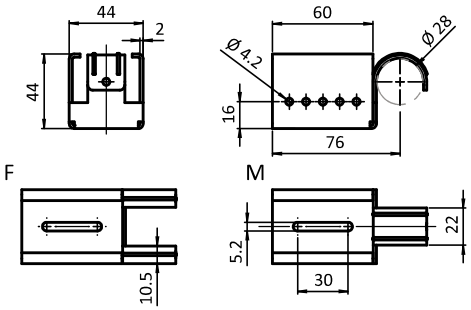






| Variabler Halter AL D28 *Variable Holding Bracket AL D28* | Gewicht [g] *Weight [g]* | Teil-Nr. *Part #* |
|---|---|---|
| Typ M | 144.0 | 062AYMD28M |
| Typ F | 142.0 | 062AYFD28M |
| Typ M inkl. Montageset 1 *Type M with assembly set 1* | 154.0 | 062AYMD28MS01 |
| Typ F inkl. Montageset 2 *Type F with assembly set 2* | 154.0 | 062AYFD28MS01 |

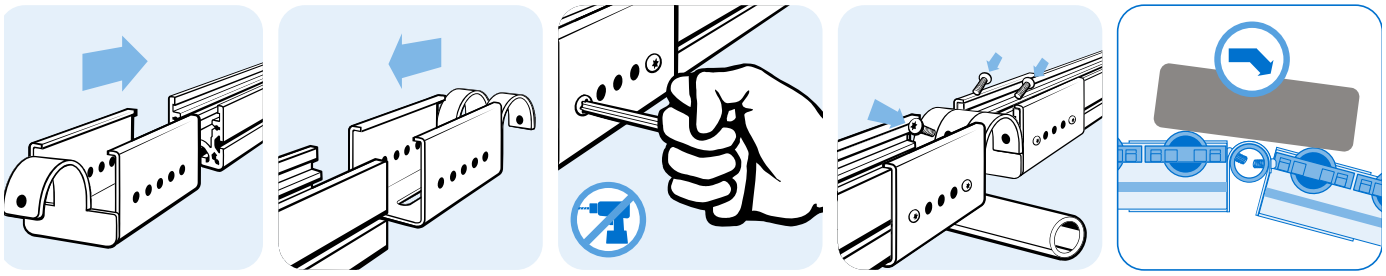

## MONTAGEHALTER AL D28

## *MOUNTING BRACKET AL D28*

| | | | |
|---|---|---|---|
| **Ausführung** | für Rollenschienen AL | ***Model*** | *For roller tracks AL* |
| **Beschreibung** | zum Einhängen und Abstützen einer kreuzenden Rollenschiene AL über einem Rundrohrprofil mit Außendurchmesser ø 28 mm | ***Description*** | *To mount and support an roller track profile AL on a crossing tubular frame profile with ø 28 mm outer diameter* |
| **Material** | Stahl | ***Material*** | *Steel* |
| **Montageset** | 6 Bohrschrauben DIN 7504 Form N - 3,9 × 16 | ***Assembly Set*** | *6 self-drilling screws DIN 7504 Form N - 3.9 × 16* |
| **Liefereinheit** | 10 Stück | ***Pack Quantity*** | *10 pieces* |
| **Extras** | weitere Oberflächen, weitere Farben auf Anfrage | ***Specials*** | *Other surfaces, other colors on request* |

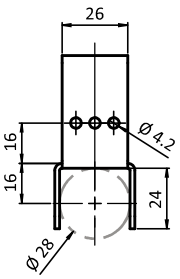


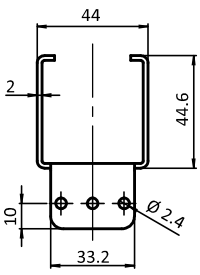




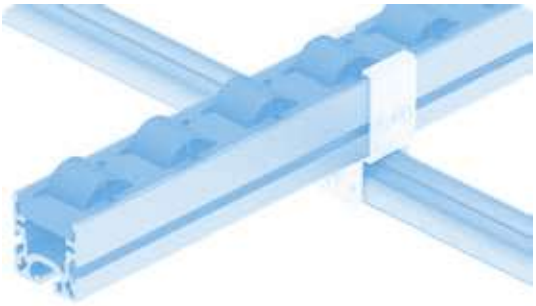

| Montagehalter AL D28<br>*Mounting Bracket AL D28* | Gewicht [g]<br>*Weight [g]* | Teil-Nr.<br>*Part #* |
|---|---|---|
| | 76.0 | 062AMD28M |
| inkl. Montageset *With assembly set* | 88.0 | 062AMD28MS01 |

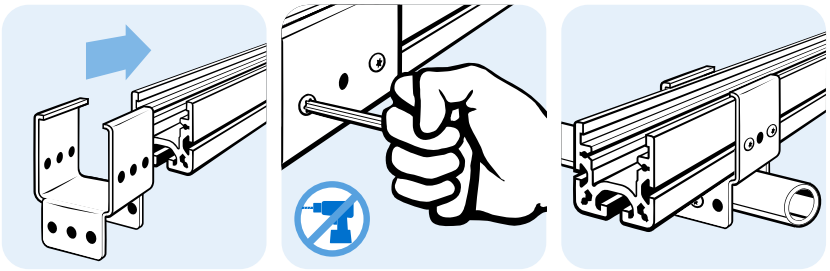

8

## EINHÄNGEHALTER ST D28

## *HOLDING BRACKET ST D28*

| | | | |
|---|---|---|---|
| **Ausführung** | für Rollenschienen ST | ***Model*** | *For roller tracks ST* |
| **Beschreibung** | zum Einhängen von Rollenschienen ST und Führungsschienen ST zentral in ein Rundrohrprofil mit Außendurchmesser ø 28 mm, verhindert das Herausrutschen von Einsätzen | ***Description*** | *To mount roller tracks ST and guiding rails ST central to tubular frame profiles with ø 28 mm outer diameter, preventing inserts from slipping out* |
| **Material** | Stahl | ***Material*** | *Steel* |
| **Befestigung** | mit 3 Bohrschrauben DIN 7504 Form N - 3,9 × 16 | ***Fastening*** | *With 3 self-drilling screws DIN 7504 Form N - 3.9 × 16* |
| **Liefereinheit** | 10 Stück | ***Pack Quantity*** | *10 pieces* |
| **Extras** | weitere Oberflächen, weitere Farben auf Anfrage | ***Specials*** | *Other surfaces, other colors on request* |

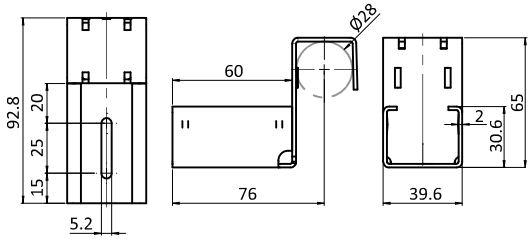






| **Einhängehalter ST D28** *Holding Bracket ST D28* | **Gewicht [g]** *Weight [g]* | **Teil-Nr.** *Part #* |
|---|---|---|
| ohne Anschlag *Without end stop* | 135.8 | **062MHD28M** |
| mit Anschlag *With end stop* | 156.1 | **062MHSD28M** |

## VARIABLER HALTER ST D28

## *VARIABLE HOLDING BRACKET ST D28*

| | | | |
|---|---|---|---|
| **Ausführung** | für Rollenschienen ST | ***Model*** | *For roller tracks ST* |
| **Beschreibung** | für Rollenschienenübergang mit wechselndem Gefälle, zum Einhängen von Rollenschienen ST und Führungsschienen St zentral mit variablem Neigungswinkel in ein Rundrohrprofil mit Außendurchmesser ø 28 mm, verhindert das Herausrutschen von Einsätzen | ***Description*** | *Transition between roller tracks with varying inclination, to mount roller tracks ST and guiding rails ST central at different angles to tubular frame profiles with ø 28 mm outer diameter, preventing inserts from slipping out* |
| **Material** | Stahl | ***Material*** | *Steel* |
| **Befestigung** | mit 3 oder 4 Bohrschrauben DIN 7504 Form N - 3,9 × 16 | ***Fastening*** | *With 3 or 4 self-drilling screws DIN 7504 Form N - 3.9 × 16* |
| **Liefereinheit** | 10 Stück | ***Pack Quantity*** | *10 pieces* |
| **Extras** | weitere Oberflächen, weitere Farben auf Anfrage | ***Specials*** | *Other surfaces, other colors on request* |

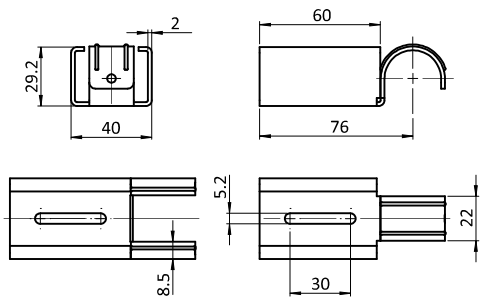






| Variabler Halter ST D28<br>*Variable Holding Bracket ST D28* | | Gewicht [g]<br>*Weight [g]* | Teil-Nr.<br>*Part #* |
|---|---|---|---|
| | Typ M | 106.0 | **062MYMD28M** |
| | Typ F | 103.0 | **062MYFD28M** |

8

## MONTAGEHALTER ST D28

## *MOUNTING BRACKET ST D28*

| | | | |
|---|---|---|---|
| **Ausführung** | für Rollenschienen ST | ***Model*** | *For roller tracks ST* |
| **Beschreibung** | zum Einhängen und Abstützen einer kreuzenden Rollenschiene ST oder einer Führungsschiene ST zentral über einem Rundrohrprofil mit Außendurchmesser ø 28 mm | ***Description*** | *To mount and support an roller track ST or a guiding rail ST centrally on a crossing tubular frame profile with ø 28 mm outer diameter* |
| **Material** | Stahl | ***Material*** | *Steel* |
| **Befestigung** | mit 2 bis 6 Bohrschrauben DIN 7504 Form N - 3,9 × 16 | ***Fastening*** | *with 2 till 6 self-drilling screws DIN 7504 Form N - 3.9 × 16* |
| **Liefereinheit** | 10 Stück | ***Pack Quantity*** | *10 pieces* |
| **Extras** | weitere Oberflächen, weitere Farben auf Anfrage | ***Specials*** | *Other surfaces, other colors on request* |

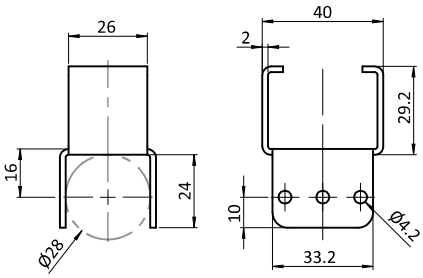






| Montagehalter ST D28<br>*Mounting Bracket ST D28* | Gewicht [g]<br>*Weight [g]* | Teil-Nr.<br>*Part #* |
|---|---|---|
| | 64.0 | 062MMD28M |

## ABSCHLUSSPLATTE AL

| | |
|---|---|
| **Ausführung** | für Rollenschienen AL |
| **Beschreibung** | zum Verschließen der Stirnseite von Rollenschienen-Profilen AL, verhindert das Herausrutschen von Einsätzen, in der langen Ausführung gleichzeitig mit Anschlag (optional kann ein Anschlagpuffer montiert werden) |
| **Material** | Stahl |
| **Montageset** | 4 Bohrschrauben DIN 7504 Form N - 3,9 × 16 |
| **Liefereinheit** | 10 Stück |
| **Extras** | weitere Oberflächen, weitere Farben auf Anfrage |
| **Hinweis** | passender Anschlagpuffer siehe Seite 651 |

## *END PLATE AL*

| | |
|---|---|
| ***Model*** | *For roller tracks AL* |
| ***Description*** | *To close the end face of roller track profiles AL, preventig inserts from slipping out, additionally the long version has an end stop (optionally, a buffer stop can be added)* |
| ***Material*** | *Steel* |
| ***Assembly Set*** | *4 self-drilling screws DIN 7504 Form N - 3.9 × 16* |
| ***Pack Quantity*** | *10 pieces* |
| ***Specials*** | *Other surfaces, other colors on request* |
| ***Tip*** | *Compatible buffer stop see page 651* |

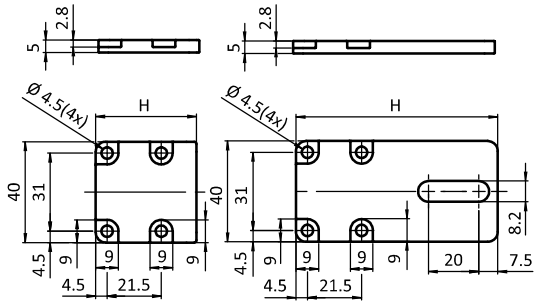




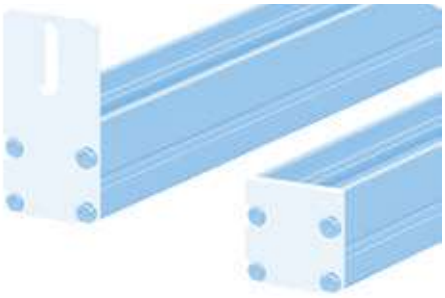

| Abschlussplatte AL<br>*End Plate AL* | H<br>[mm] | Gewicht [g]<br>*Weight [g]* | Teil-Nr.<br>*Part #* |
|---|---|---|---|
| ohne Anschlag *Without end stop* | 40 | 55.0 | **062AT4040** |
| mit Anschlag *With end stop* | 80 | 108.0 | **062ATS4080** |
| ohne Anschlag inkl. Montageset *Without end stop, with assembly set* | 40 | 63.0 | **062AT4040S01** |
| mit Anschlag inkl. Montageset *With end stop, with assembly set* | 80 | 124.0 | **062ATS4080S01** |

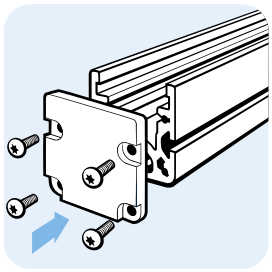

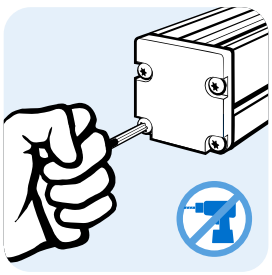

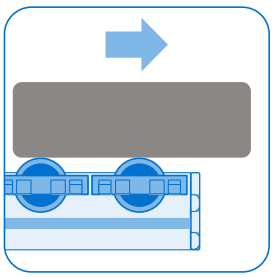

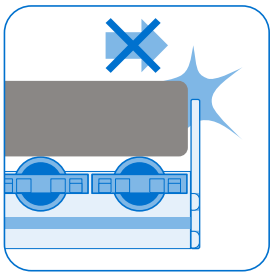

## FÜHRUNGSSCHIENE ST

| | |
|---|---|
| **Ausführung** | für Rollenschiene ST |
| **Beschreibung** | zur sicheren Führung und Positionierung von flexiblen Transportwegen, Führungsschienen sorgen für ausreichende Höhe in der Warenbereitstellung |
| **Material** | Standard-Ausführung: Kunststoff PVC<br>elektrostatisch entladende Ausführung: Kunststoff PVC, kohlefaserverstärkt |
| **Liefereinheit** | 1 Stück à 4500 mm<br>Zuschnitt min. 100 mm - max. 4500 mm |
| **Extras** | weitere Farben auf Anfrage |
| **Hinweis** | Bitte beachten: Sie bestellen in Meter!<br>Für Zuschnitt: bitte ersetzen Sie "xxxx" in der Teil-Nr. mit der gewünschten Länge in mm, z.B. "0100" für 100 mm oder "4500" für 4500 mm |

## *GUIDING RAIL ST*

| | |
|---|---|
| ***Model*** | *For roller tracks ST* |
| ***Description*** | *For a safe guiding and positioning in flexible conveyor facilities, guiding rails provide for an adequate work height for the product supply* |
| ***Material*** | *Standard version: Plastic PVC*<br>*electrostatically discharging version: Plastic PVC, carbon fiber reinforced* |
| ***Pack Quantity*** | *1 piece at 4500 mm;*<br>*Cut min. 100 mm - max. 4500 mm* |
| ***Specials*** | *Other colors on request* |
| ***Tip*** | *Please note: You are ordering in meters!*<br>*For cut: To order, please replace "xxxx" in the part number by the required length in mm, e.g. "0100" for 100 mm or "4500" for 4500 mm* |

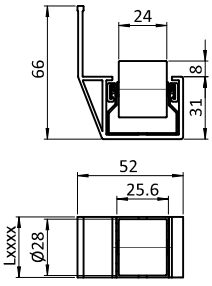


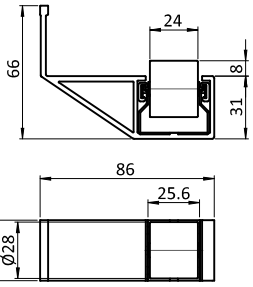




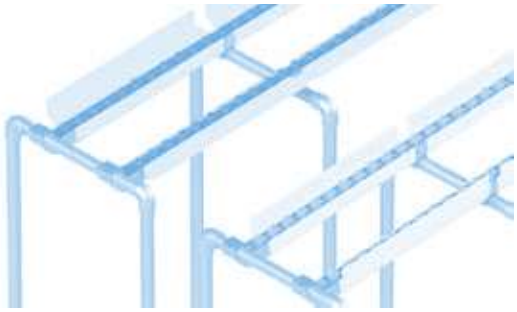

| Führungsschiene ST<br>*Guiding Rail ST* | Breite [mm]<br>*Width [mm]* | ESD | Farbe<br>*Color* | Gewicht [g/m]<br>*Weight [g/m]* | Teil-Nr.<br>*Part #* |
|---|---|---|---|---|---|
| seitlich 32<br>*Lateral 32* | 52.0 | | schwarz *Black* | 600.0 | 062MGRL3291.4500 |
| | 52.0 | | schwarz *Black* | 600.0 | 062MGRL3291.xxxx |
| | 52.0 | ESD | schwarz *Black* | 530.0 | 062MGRL3291ESD.4500 |
| | 52.0 | ESD | schwarz *Black* | 530.0 | 062MGRL3291ESD.xxxx |
| | 52.0 | | grau ≈ RAL 7042 *Gray* | 600.0 | 062MGRL3274.4500 |
| | 52.0 | | grau ≈ RAL 7042 *Gray* | 600.0 | 062MGRL3274.xxxx |
| seitlich 65<br>*Lateral 65* | 86.0 | | schwarz *Black* | 890.0 | 062MGRL6591.4500 |
| | 86.0 | | schwarz *Black* | 890.0 | 062MGRL6591.xxxx |
| | 86.0 | ESD | schwarz *Black* | 770.0 | 062MGRL6591ESD.4500 |
| | 86.0 | ESD | schwarz *Black* | 770.0 | 062MGRL6591ESD.xxxx |
| | 86.0 | | grau ≈ RAL 7042 *Gray* | 890.0 | 062MGRL6574.4500 |
| | 86.0 | | grau ≈ RAL 7042 *Gray* | 890.0 | 062MGRL6574.xxxx |

## FÜHRUNGSSCHIENE ST

| | |
|---|---|
| **Ausführung** | für Rollenschiene ST |
| **Beschreibung** | zur sicheren Führung und Positionierung von flexiblen Transportwegen, Führungsschienen sorgen für ausreichende Höhe in der Warenbereitstellung; Befestigung mit Haltern für Rollenschienen ST |
| **Material** | Standard-Ausführung: Kunststoff PVC<br>ESD elektrostatisch entladende Ausführung: Kunststoff PVC, kohlefaserverstärkt |
| **Liefereinheit** | 1 Stück à 4500 mm<br>Zuschnitt min. 100 mm - max. 4500 mm |
| **Extras** | weitere Farben auf Anfrage |
| **Hinweis** | Bitte beachten: Sie bestellen in Meter!<br>Für Zuschnitt: bitte ersetzen Sie "xxxx" in der Teil-Nr. mit der gewünschten Länge in mm, z.B. "0100" für 100 mm oder "4500" für 4500 mm.<br>passende Halter für Rollenschienen ST siehe Seite 626, Seite 627 und Seite 628 |

## *GUIDING RAIL ST*

| | |
|---|---|
| ***Model*** | *For roller tracks ST* |
| ***Description*** | *For a safe guiding and positioning in flexible conveyor facilities, guiding rails provide for an adequate work height for the product supply; fastening with brackets for ST roller tracks* |
| ***Material*** | *Standard version: Plastic PVC*<br>*ESD electrostatically discharging version: Plastic PVC, carbon fiber reinforced* |
| ***Pack Quantity*** | *1 piece at 4500 mm;*<br>*Cut min. 100 mm - max. 4500 mm* |
| ***Specials*** | *Other colors on request* |
| ***Tip*** | *Please note: You are ordering in meters!*<br>*For cut: To order, please replace "xxxx" in the part number by the required length in mm, e.g. "0100" for 100 mm or "4500" for 4500 mm.*<br>*Compatible Brackets for ST roller tracks see page 626, page 627 und page 628* |

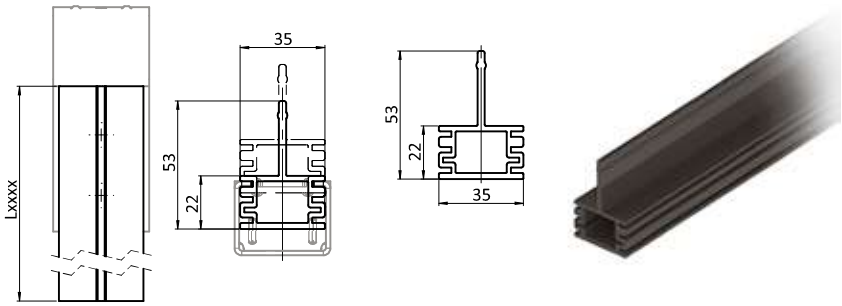




| Führungsschiene ST *Guiding Rail ST* | | ESD | Farbe *Color* | Gewicht [g/m] *Weight [g/m]* | Teil-Nr. *Part #* |
|---|---|---|---|---|---|
| | zentral *Central* | | schwarz *Black* | 560.0 | 062MGRC91.4500 |
| | | | schwarz *Black* | 560.0 | 062MGRC91.xxxx |
| | | ESD | schwarz *Black* | 390.0 | 062MGRC91ESD.4500 |
| | | ESD | schwarz *Black* | 390.0 | 062MGRC91ESD.xxxx |
| | | | grau ≈ RAL 7042 *Gray* | 560.0 | 062MGRC74.4500 |
| | | | grau ≈ RAL 7042 *Gray* | 560.0 | 062MGRC74.xxxx |

## ROLLENELEMENT L50 R28

## *ROLLER UNIT L50 R28*

| | | | |
|---|---|---|---|
| **Ausführung** | für Rollenschienen AL | ***Model*** | *For roller tracks AL* |
| **Beschreibung** | belastbares und laufruhiges Rollenelement R28 für Rollenschienen-Profile AL, wahlweise ohne oder mit Spurkranz als seitliche Führung, komplett vormontiert | ***Description*** | *A resilient and smooth roller unit R28 for roller tracks AL, optionally without or with flange as lateral guiding, completely preassembled* |
| **Material** | Standard-Rolle: Kunststoff PA, glaskugelverstärkt<br>Standard-Käfig: Kunststoff PA, glasfaserverstärkt<br>elektrostatisch entladende Rolle und Käfig: Kunststoff PA, kohlefaserverstärkt<br>Achse: Stahl | ***Material*** | *Standard roller: Plastic PA, glass reinforced*<br>*Standard cage: Plastic PA, glass fiber reinforced*<br>*electrostatically discharging roller and cage: Plastic PA, carbon fiber reinforced*<br>*Axle: Steel* |
| **Liefereinheit** | 10 Stück | ***Pack Quantity*** | *10 pieces* |
| **Extras** | farbige Rolle in grauem Käfig, weitere Materialien, weitere Farben auf Anfrage | ***Specials*** | *Colored rollers in gray cage, other materials, other colors on request* |
| **Hinweis** | Rollenelement L50 R28 bestehend aus: – Rolle R28, siehe Seite 638; – Achse AL, siehe Seite 641; – Käfig L50 für Rollen R28, siehe Seite 642; passende Bremse R28 siehe Seite 633 | ***Tip*** | *Roller unit L50 R28 consisting of: – Roller R28, see page 638; – Axle AL, see page 641 – Cage L50 for rollers R28, see page 642; compatible brake R28 see page 633* |

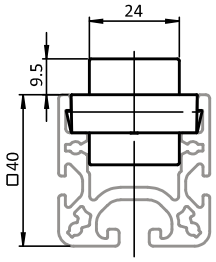


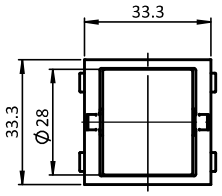






| Rollenelement L50 R28<br>*Roller Unit L50 R28* | ESD | Farbe Käfig<br>*Color of Cage* | Farbe Rolle<br>*Color of Roller* | Tragkraft [N]<br>*Max. Load [N]* | Gewicht [g]<br>*Weight [g]* | Teil-Nr.<br>*Part #* |
|---|---|---|---|---|---|---|
| ohne Spurkranz<br>*Without flange* | | schwarz *Black* | schwarz *Black* | 150 | 19.0 | 062AER2891.50 |
| | ESD | schwarz *Black* | schwarz *Black* | 125 | 16.5 | 062AER2891ESD.50 |
| | | schwarz *Black* | gelb ≈ RAL 1003 *Yellow* | 150 | 19.0 | 062AER2811.50 |
| | | schwarz *Black* | rot ≈ RAL 3020 *Red* | 150 | 19.0 | 062AER2831.50 |
| | | schwarz *Black* | grün ≈ RAL 6032 *Green* | 150 | 19.0 | 062AER2861.50 |
| | | grau ≈ RAL 7042 *Gray* | grau ≈ RAL 7042 *Gray* | 150 | 19.0 | 062AER2874.50 |
| mit Spurkranz<br>*With flange* | | schwarz *Black* | schwarz *Black* | 150 | 20.0 | 062AER28F91.50 |
| | ESD | schwarz *Black* | schwarz *Black* | 125 | 17.5 | 062AER28F91ESD.50 |
| | | schwarz *Black* | gelb ≈ RAL 1003 *Yellow* | 150 | 20.0 | 062AER28F11.50 |
| | | schwarz *Black* | rot ≈ RAL 3020 *Red* | 150 | 20.0 | 062AER28F31.50 |
| | | schwarz *Black* | grün ≈ RAL 6032 *Green* | 150 | 20.0 | 062AER28F61.50 |
| | | grau ≈ RAL 7042 *Gray* | grau ≈ RAL 7042 *Gray* | 150 | 20.0 | 062AER28F74.50 |

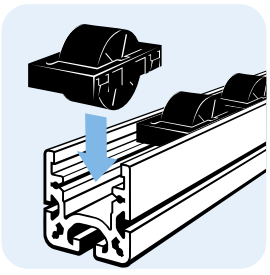

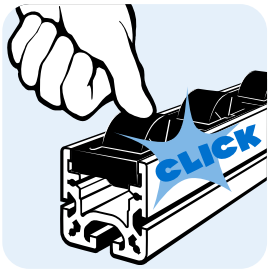

## BREMSE R28

| | |
|---|---|
| **Ausführung** | für Rollen R28 in Rollenschienen ST und AL |
| **Beschreibung** | zum Clipsen über 3 Rollen R28; sorgt für ein sanftes Abbremsen und die richtige Anfahrgeschwindigkeit insbesondere schwerer Werkstücke oder Güter |
| **Material** | Edelstahl |
| **Liefereinheit** | 10 Stück |
| **Extras** | weitere Materialien, weitere Oberflächen auf Anfrage |
| **Hinweis** | passende Rollenelemente R28 siehe Seite 632; passende Rollen R28 siehe Seite 638 |

## *BRAKE R28*

| | |
|---|---|
| ***Model*** | *For rollers R28 in roller tracks ST and AL* |
| ***Description*** | *A clip-on for 3 rollers R28; brakes workpieces and goods, in particular heavier ones, smoothly to give them the correct operating speed* |
| ***Material*** | *Stainless steel* |
| ***Pack Quantity*** | *10 pieces* |
| ***Specials*** | *Other materials, other surfaces on request* |
| ***Tip*** | *Compatible roller element R28 see page 632; compatible rollers R28 see page 638* |

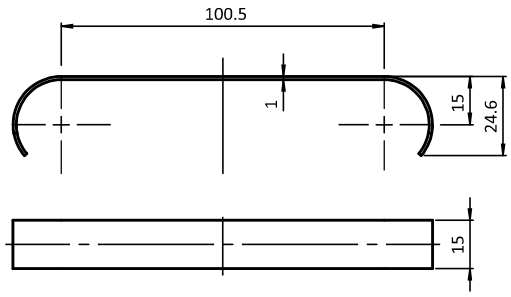






| Bremse R28<br>*Brake R28* | ESD | Gewicht [g]<br>*Weight [g]* | Teil-Nr.<br>*Part #* |
|---|---|---|---|
| | ESD | 15.0 | 062RBR28E |

## BREMSE H26

## *BRAKE H26*

| | | | |
|---|---|---|---|
| **Ausführung** | für Rollen H26 in Rollenschienen ST und AL | ***Model*** | *For rollers H26 in roller tracks ST and AL* |
| **Beschreibung** | zum Clipsen über 4 Rollen H26; sorgt für ein sanftes Abbremsen und die richtige Anfahrge-schwindigkeit insbesondere schwerer Werkstücke oder Güter | ***Description*** | *A clip-on for 4 rollers H26; brakes workpieces and goods, in particular heavier ones, smoothly to give them the correct operating speed* |
| **Material** | Edelstahl | ***Material*** | *Stainless steel* |
| **Liefereinheit** | 10 Stück | ***Pack Quantity*** | *10 pieces* |
| **Extras** | weitere Materialien, weitere Oberflächen auf Anfrage | ***Specials*** | *Other materials, other surfaces on request* |
| **Hinweis** | passende Rollen H26 siehe Seite 639 | ***Tip*** | *Compatible rollers see page 639* |

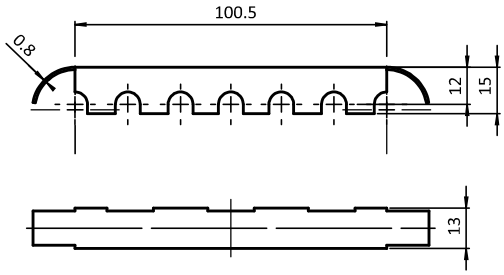






| Bremse H26<br>*Brake H26* | ESD | Gewicht [g]<br>*Weight [g]* | Teil-Nr.<br>*Part #* |
|---|---|---|---|
| | ESD | 18.0 | 062RBH26E |

8

## ROLLENELEMENT R9

| | |
|---|---|
| **Ausführung** | für Rollenschienen AL |
| **Beschreibung** | kompaktes Rollenelement D9 für Rollenschienen-Profile AL, kürzester Achsabstand und maximale Achsanzahl für erschütterungsarmen Lauf und reduzierte Punktbelastung des Gutes; komplett vormontiert |
| **Material** | Standard-Rolle: Kunststoff PA, glaskugelverstärkt<br>Standard-Käfig: Kunststoff PA, glasfaserverstärkt<br>elektrostatisch entladende Rolle und Käfig: Kunststoff PA, kohlefaserverstärkt<br>Achse: Stahl |
| **Farbe** | Rolle: schwarz, gelb, rot, grün / grau<br>Käfig: schwarz / grau |
| **Liefereinheit** | 10 Stück |
| **Extras** | farbige Rolle in grauem Käfig, weitere Materialien, weitere Farben auf Anfrage |
| **Hinweis** | Rollenelement R9 bestehend aus: – Rollen R9, siehe Seite 640; – Achse AL, siehe Seite 641; – Käfig für Rollen R9, siehe Seite 644 |

## *ROLLER UNIT R9*

| | |
|---|---|
| ***Model*** | *For roller tracks AL* |
| ***Description*** | *A compact roller unit R9 for roller tracks AL, very small center distance and maximum number of axles for minimum vibrations and reduced point load on the goods; completely preassembled* |
| ***Material*** | *Standard roller: Plastic PA, glass reinforced*<br>*Standard cage: Plastic PA, glass fiber reinforced*<br>*electrostatically discharging roller and cage: Plastic PA, carbon fiber reinforced*<br>*Axle: Steel* |
| ***Color*** | *Roller: Black, yellow, red, green / gray*<br>*Cage: Black / gray* |
| ***Pack Quantity*** | *10 pieces* |
| ***Specials*** | *Colored rollers in gray cage, other materials, other colors on request* |
| ***Tip*** | *Roller unit R9 consisting of: – Rollers R9, see page 640; – Axle AL, see page 641 – Cage for rollers R9, see page 644* |

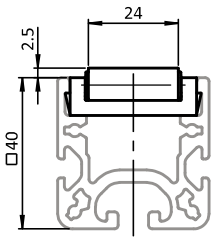


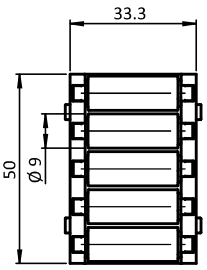






| Rollenelement R9<br>*Roller Unit R9* | ESD | Farbe Käfig<br>*Color of Cage* | Farbe Rolle<br>*Color of Roller* | Tragkraft [N]<br>*Max. Load [N]* | Gewicht [g]<br>*Weight [g]* | Teil-Nr.<br>*Part #* |
|---|---|---|---|---|---|---|
| | | schwarz *Black* | schwarz *Black* | 100 | 30.0 | 062AER991.50 |
| | ESD | schwarz *Black* | schwarz *Black* | 80 | 28.0 | 062AER991ESD.50 |
| | | schwarz *Black* | gelb ≈ RAL 1003 *Yellow* | 100 | 30.0 | 062AER911.50 |
| | | schwarz *Black* | rot ≈ RAL 3020 *Red* | 100 | 30.0 | 062AER931.50 |
| | | schwarz *Black* | grün ≈ RAL 6032 *Green* | 100 | 30.0 | 062AER961.50 |
| | | grau ≈ RAL 7042 *Gray* | grau ≈ RAL 7042 *Gray* | 100 | 30.0 | 062AER974.50 |

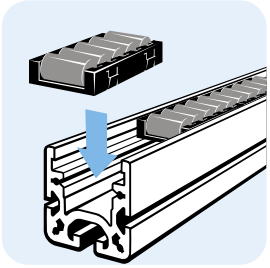

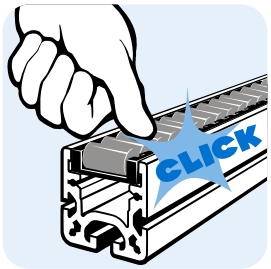

## KUGELELEMENT

| | |
|---|---|
| **Ausführung** | für Rollenschienen AL |
| **Beschreibung** | vormontiertes Kugelelement für Rollenschienen-Profil AL, mit verschleiß- und reibungsarmer Kugelrolle zum flexiblen Bewegen in zwei Dimensionen, z.B. in Weichen oder Schleusen |
| **Material** | Kugel: Edelstahl<br>Kugelgehäuse: Stahl<br>Käfig: Kunststoff PA, kohlefaserverstärkt |
| **Farbe** | Käfig: schwarz |
| **Liefereinheit** | 10 Stück |
| **Extras** | weitere Materialien,weitere Oberflächen auf Anfrage |
| **Hinweis** | Kugelelement bestehend aus: – Kugeleinsatz D24, siehe Seite 646; – Käfig für Kugeleinsatz D24, siehe Seite 648;<br>passende Gleitleiste AL siehe Seite 616 |

## *BALL UNIT*

| | |
|---|---|
| ***Model*** | *For roller tracks AL* |
| ***Description*** | *A preassembled ball unit for roller track profiles AL, with low-wear, low friction ball caster for flexible movements in two directions, for example at track switches and material locks* |
| ***Material*** | *Ball: Stainless steel*<br>*Ball chassis: Steel*<br>*Cage: Plastic PA, carbon fiber reinforced* |
| ***Color*** | *Cage: Black* |
| ***Pack Quantity*** | *10 pieces* |
| ***Specials*** | *Other materials, other surfaces on request* |
| ***Tip*** | *Brush unit consisting of: – Ball insert, see page 646; – Cage for ball insert, see page 648; compatible slide rail AL see page 616* |

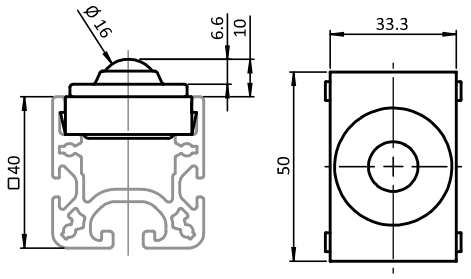






| Kugelelement<br>*Ball Unit* | ESD | Gewicht [g]<br>*Weight [g]* | Teil-Nr.<br>*Part #* |
|---|---|---|---|
| | ESD | 71.0 | **062AEQE.50** |

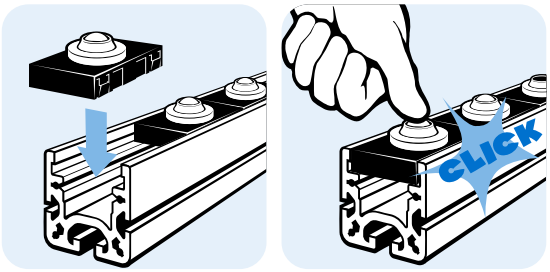

## BÜRSTENELEMENT

| | |
|---|---|
| **Ausführung** | für Rollenschienen AL |
| **Beschreibung** | vormontiertes Bürstenelement für Rollenschienen-Profil AL, mit elastischen Bürstenfasern zum schonenden Gleiten kratzempfindlicher Gegenstände in zwei Dimensionen |
| **Material** | Fasern:<br>Kunststoff PA, elektrostatisch entladend<br>Bürstenkopf:<br>Kunststoff PP, elektrostatisch entladend<br>Käfig: Kunststoff PA, kohlefaserverstärkt |
| **Farbe** | schwarz |
| **Liefereinheit** | 10 Stück |
| **Extras** | weitere Materialien,weitere Faserhöhen auf Anfrage |
| **Hinweis** | Kugelelement bestehend aus: – Bürsteneinsatz D24, siehe Seite 647; – Käfig für Bürsteneinsatz D24, siehe Seite 648;<br>passende Gleitleiste AL siehe Seite 616 |

## *BRUSH UNIT*

| | |
|---|---|
| ***Model*** | *For roller tracks AL* |
| ***Description*** | *A preassembled brush unit for roller track profiles AL, with elastic brush fibers, allowing a gentle, material-protective sliding of scratch sensitive goods in two directions* |
| ***Material*** | *Fibers:*<br>*Plastic PA, electrostatically discharging*<br>*Brush head:*<br>*Plastic PP, electrostatically discharging*<br>*Cage: Plastic PA, carbon fiber reinforced* |
| ***Color*** | *Black* |
| ***Pack Quantity*** | *10 pieces* |
| ***Specials*** | *Other materials, other fiber heights on request* |
| ***Tip*** | *Brush unit consisting of: – Brush insert, see page 647; – Cage for brush insert, see page 648; compatible slide rail AL see page 616* |

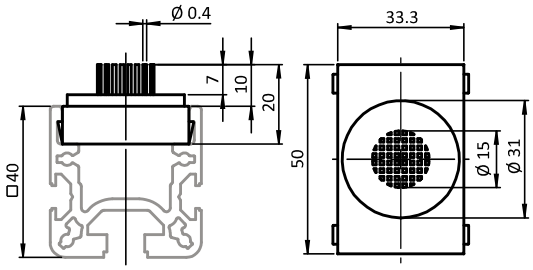






| Bürstenelement<br>*Brush Unit* | ESD | Gewicht [g]<br>*Weight [g]* | Teil-Nr.<br>*Part #* |
|---|---|---|---|
| | | 14.0 | 062AEB91ESD.50 |

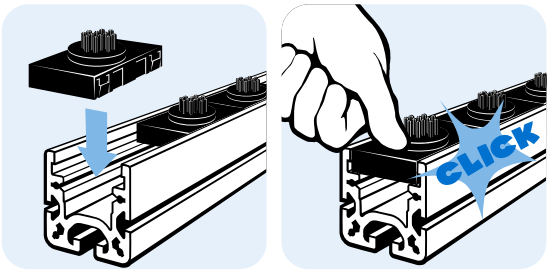

## ROLLE R28

## *ROLLER R28*

| | | | |
|---|---|---|---|
| **Ausführung** | für Rollenschienen AL | ***Model*** | *For roller tracks AL* |
| **Beschreibung** | belastbare und laufruhige Rolle für Rollenschienen AL, wahlweise ohne oder mit Spurkranz als seitliche Führung, schnell austauschbar | ***Description*** | *A resilient and smooth running roller for roller tracks AL, optionally without or with flange as lateral guiding, quickly replaceable* |
| **Material** | Standard-Ausführung: Kunststoff PA, glaskugelverstärkt<br>elektrostatisch entladende Ausführung: Kunststoff PA, kohlefaserverstärkt | ***Material*** | *Standard version: Plastic PA, glass ball reinforced*<br>*electrostatically discharging version: Plastic PA, carbon fiber reinforced* |
| **Liefereinheit** | 100 Stück | ***Pack Quantity*** | *100 pieces* |
| **Extras** | weitere Materialien, weitere Farben auf Anfrage | ***Specials*** | *Other materials, other colors on request* |
| **Hinweis** | passende Achse siehe Seite 641; passender Käfig siehe Seite 642; passende Bremse R28 siehe Seite 633 | ***Tip*** | *Compatible axle see page 641; compatible cage see page 642; compatible brake R 28 see page 633;* |

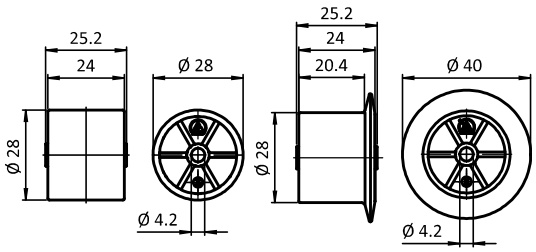




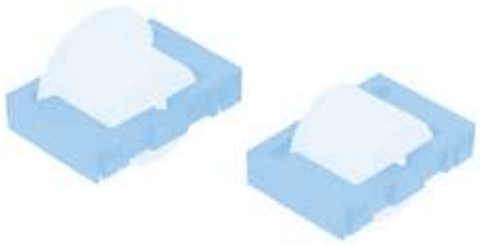

| Rolle R28 *Roller R28* | ESD | Farbe *Color* | Gewicht [g] *Weight [g]* | Teil-Nr. *Part #* |
|---|---|---|---|---|
| ohne Spurkranz *Without flange* | | schwarz *Black* | 9.0 | 062RR2891 |
| | ESD | schwarz *Black* | 8.0 | 062RR2891ESD |
| | | gelb ≈ RAL 1003 *Yellow* | 9.0 | 062RR2811 |
| | | rot ≈ RAL 3020 *Red* | 9.0 | 062RR2831 |
| | | grün ≈ RAL 6032 *Green* | 9.0 | 062RR2861 |
| | | grau ≈ RAL 7042 *Gray* | 9.0 | 062RR2874 |
| mit Spurkranz *With flange* | | schwarz *Black* | 10.0 | 062RR28F91 |
| | ESD | schwarz *Black* | 9.0 | 062RR28F91ESD |
| | | gelb ≈ RAL 1003 *Yellow* | 10.0 | 062RR28F11 |
| | | rot ≈ RAL 3020 *Red* | 10.0 | 062RR28F31 |
| | | grün ≈ RAL 6032 *Green* | 10.0 | 062RR28F61 |
| | | grau ≈ RAL 7042 *Gray* | 10.0 | 062RR28F74 |

## ROLLE H26

## *ROLLER H26*

| | |
|---|---|
| **Ausführung** | für Rollenschienen AL |
| **Beschreibung** | belastbare und laufruhige Halbrolle für Rollenschienen AL, kurzer Achsabstand durch versetzt nebeneinander laufende Rollen, schnell austauschbar |
| **Material** | Standard-Ausführung:<br>Kunststoff PA, glaskugelverstärkt<br>elektrostatisch entladende Ausführung:<br>Kunststoff PA, kohlefaserverstärkt |
| **Liefereinheit** | 100 Stück |
| **Extras** | weitere Materialien, weitere Farben auf Anfrage |
| **Hinweis** | passende Achse siehe Seite 641; passender Käfig siehe Seite 643; passende Bremse siehe Seite 634 |

| | |
|---|---|
| ***Model*** | *For roller tracks AL* |
| ***Description*** | *A resilient and smooth running half roller for roller tracks AL, short center distance due to staggered roller layout, quickly replaceable* |
| ***Material*** | *Standard version:*<br>*Plastic PA, glass ball reinforced*<br>*electrostatically discharging version:*<br>*Plastic PA, carbon fiber reinforced* |
| ***Pack Quantity*** | *100 pieces* |
| ***Specials*** | *Other materials, other colors on request* |
| ***Tip*** | *Compatible axle see page 641; compatible cage see page 643; compatible brake see page 634;* |

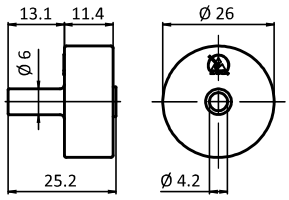






| Rolle H26<br>*Roller H26* | ESD | Farbe<br>*Color* | Gewicht [g]<br>*Weight [g]* | Teil-Nr.<br>*Part #* |
|---|---|---|---|---|
| | | schwarz *Black* | 5.0 | **062RH2691** |
| | ESD | schwarz *Black* | 4.0 | **062RH2691ESD** |
| | | gelb ≈ RAL 1003 *Yellow* | 5.0 | **062RH2611** |
| | | rot ≈ RAL 3020 *Red* | 5.0 | **062RH2631** |
| | | grün ≈ RAL 6032 *Green* | 5.0 | **062RH2661** |
| | | grau ≈ RAL 7042 *Gray* | 5.0 | **062RH2674** |

## ROLLE R9

## *ROLLER R9*

| | | | |
|---|---|---|---|
| **Ausführung** | für Rollenschienen AL | ***Model*** | *For roller tracks AL* |
| **Beschreibung** | kompakte Rollen D9 für Rollenschienen-Profile AL, kürzester Achsabstand und maximale Achsanzahl für erschütterungsarmen Lauf und reduzierte Punktbelastung des Gutes, schnell austauschbar | ***Description*** | *A compact roller for roller tracks AL, very small center distance and maximum number of axles for minimum vibrations and reduced point load on the goods, quickly replaceable* |
| **Material** | Standard-Ausführung:<br>Kunststoff PA, glaskugelverstärkt<br>elektrostatisch entladende Ausführung:<br>Kunststoff PA, kohlefaserverstärkt | ***Material*** | *Standard version:*<br>*Plastic PA, glass ball reinforced*<br>*electrostatically discharging version:*<br>*Plastic PA, carbon fiber reinforced* |
| **Liefereinheit** | 100 Stück | ***Pack Quantity*** | *100 pieces* |
| **Extras** | weitere Materialien, weitere Farben auf Anfrage | ***Specials*** | *Other materials, other colors on request* |
| **Hinweis** | passende Achse siehe Seite 641; passender Käfig siehe Seite 644 | ***Tip*** | *Compatible axle see page 641; compatible cage see page 644* |

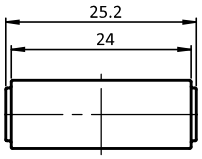


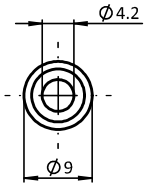






| Rolle H9<br>*Roller H9* | ESD | Farbe<br>*Color* | Gewicht [g]<br>*Weight [g]* | Teil-Nr.<br>*Part #* |
|---|---|---|---|---|
| | | schwarz *Black* | 1.0 | **062RR991** |
| | ESD | schwarz *Black* | 0.8 | **062RR991ESD** |
| | | gelb ≈ RAL 1003 *Yellow* | 1.0 | **062RR911** |
| | | rot ≈ RAL 3020 *Red* | 1.0 | **062RR931** |
| | | grün ≈ RAL 6032 *Green* | 1.0 | **062RR961** |
| | | grau ≈ RAL 7042 *Gray* | 1.0 | **062RR974** |

## ACHSE FÜR ROLLENSCHIENEN AL

| | |
|---|---|
| **Ausführung** | für Rollenschienen AL |
| **Beschreibung** | zum Einsetzen von Rolle R28, Rolle H26 oder Rolle R9 in dazugehörige Käfige für Rollenschienen AL |
| **Material** | Stahl |
| **Liefereinheit** | 100 Stück |
| **Extras** | weitere Materialien, weitere Oberflächen auf Anfrage |
| **Hinweis** | passende Rollen siehe Seite 638, Seite 639, Seite 640; passende Käfige siehe Seite 642, Seite 643, Seite 644 |

## *AXLE FOR ROLLER TRACKS AL*

| | |
|---|---|
| ***Model*** | *For roller tracks AL* |
| ***Description*** | *To insert roller R28, roller H26, or roller R9 into the suitable cages for roller tracks AL* |
| ***Material*** | *Steel* |
| ***Pack Quantity*** | *100 pieces* |
| ***Specials*** | *Other materials, other surfaces on request* |
| ***Tip*** | *Compatible rollers see page 638, page 639, page 640; compatible cages see page 642, page 643, page 644* |

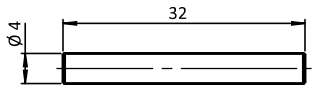






| Achse für Rollenschienen AL<br>*Axle for roller tracks AL* | ESD | Gewicht [g]<br>*Weight [g]* | Teil-Nr.<br>*Part #* |
|---|---|---|---|
| | ESD | 3.0 | 062AXM |

## KÄFIG FÜR ROLLEN R28

## *CAGE FOR ROLLERS R28*

| | | | |
|---|---|---|---|
| **Ausführung** | für Rollenschienen AL | ***Model*** | *For roller tracks AL* |
| **Beschreibung** | robuster Käfig für Rollenschienen-Profile AL, zur Aufnahme einer Rolle R28 mittels Achse; Käfig L50 auch für Rolle R28 mit Spurkranz geeignet | ***Description*** | *A sturdy cage for roller track profiles AL, to support a roller R28 by means of an axle; cage L50 also suitable for roller R28 with flange* |
| **Material** | Standard-Ausführung: Kunststoff PA, glasfaserverstärkt<br>ESD elektrostatisch entladende Ausführung: Kunststoff PA, kohlefaserverstärkt | ***Material*** | *Standard version: Plastic PA, glass fiber reinforced*<br>*ESD electrostatically discharging version: Plastic PA, carbon fiber reinforced* |
| **Farbe** | schwarz, grau | ***Color*** | *Black, gray* |
| **Liefereinheit** | 100 Stück | ***Pack Quantity*** | *100 pieces* |
| **Extras** | weitere Materialien, weitere Farben auf Anfrage | ***Specials*** | *Other materials, other colors on request* |
| **Hinweis** | passende Rollen R28 siehe Seite 638; passende Achse AL siehe Seite 641 | ***Tip*** | *Compatible rollers see page 638; compatible axle see page 641* |

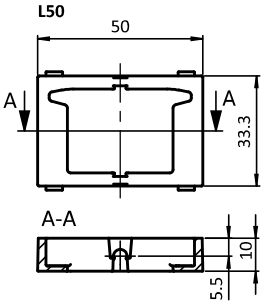


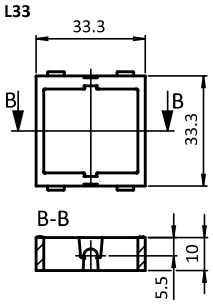






| Käfig für Rollen R28 *Cage for Rollers R28* | ESD | Farbe *Color* | Gewicht [g] *Weight [g]* | Teil-Nr. *Part #* |
|---|---|---|---|---|
| L50 | | schwarz *Black* | 7.0 | 062ACR2891.50 |
| | ESD | schwarz *Black* | 5.5 | 062ACR2891ESD.50 |
| | | grau ≈ RAL 7042 *Gray* | 7.0 | 062ACR2874.50 |
| L33 | | schwarz *Black* | 5.0 | 062ACR2891.33 |
| | ESD | schwarz *Black* | 4.0 | 062ACR2891ESD.33 |
| | | grau ≈ RAL 7042 *Gray* | 5.0 | 062ACR2874.33 |

## KÄFIG FÜR ROLLEN H26

## *CAGE FOR ROLLERS H26*

| | |
|---|---|
| **Ausführung** | für Rollenschienen AL |
| **Beschreibung** | robuster Käfig für Rollenschienen-Profile AL, zur Aufnahme von 3 Rollen H26 mittels Achsen; das Endstück schließt den Käfig am Schienenende ab |
| **Material** | Standard-Ausführung: Kunststoff PA, glasfaserverstärkt<br>elektrostatisch entladende Ausführung: Kunststoff PA, kohlefaserverstärkt |
| **Liefereinheit** | 100 Stück |
| **Extras** | weitere Materialien, weitere Farben auf Anfrage |
| **Hinweis** | passende Rollen H26 siehe Seite 639; passende Achse AL siehe Seite 641 |

| | |
|---|---|
| ***Model*** | *For roller tracks AL* |
| ***Description*** | *A sturdy cage for roller track profiles AL, to support 3 rollers H26 by means of axles; the end piece provides a neat finish at the end of the profile* |
| ***Material*** | *Standard version: Plastic PA, glass fiber reinforced*<br>*electrostatically discharging version: Plastic PA, carbon fiber reinforced* |
| ***Pack Quantity*** | *100 pieces* |
| ***Specials*** | *Other materials, other colors on request* |
| ***Tip*** | *Compatible rollers see page 639; compatible axle see page 641* |

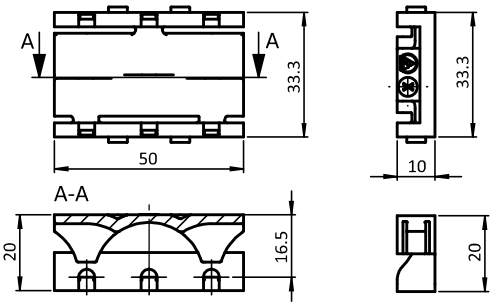






| Käfig für Rollen H26<br>*Cage for Rollers H26* | ESD | Farbe<br>*Color* | Gewicht [g]<br>*Weight [g]* | Teil-Nr.<br>*Part #* |
|---|---|---|---|---|
| Käfig *Cage* | | schwarz *Black* | 11.0 | 062ACH2691.50 |
| | ESD | schwarz *Black* | 9.4 | 062ACH2691ESD.50 |
| | | grau ≈ RAL 7042 *Gray* | 11.0 | 062ACH2674.50 |
| Endstück *End piece* | | schwarz *Black* | 5.0 | 062ACEH2691.10 |
| | ESD | schwarz *Black* | 4.0 | 062ACEH2691ESD.10 |
| | | grau ≈ RAL 7042 *Gray* | 5.0 | 062ACEH2674.10 |

## KÄFIG FÜR ROLLEN R9

## *CAGE FOR ROLLERS R9*

| | | | |
|---|---|---|---|
| **Ausführung** | für Rollenschienen AL | ***Model*** | *For roller tracks AL* |
| **Beschreibung** | robuster Käfig für Rollenschienen-Profile AL, zur Aufnahme von 5 Rollen R9 mittels Achsen | ***Description*** | *A sturdy cage for roller track profiles AL, to support 5 rollers R9 by means of axles* |
| **Material** | Standard-Ausführung: Kunststoff PA, glasfaserverstärkt elektrostatisch entladende Ausführung: Kunststoff PA, kohlefaserverstärkt | ***Material*** | *Standard version: Plastic PA, glass fiber reinforced electrostatically discharging version: Plastic PA, carbon fiber reinforced* |
| **Liefereinheit** | 100 Stück | ***Pack Quantity*** | *100 pieces* |
| **Extras** | weitere Materialien, weitere Farben auf Anfrage | ***Specials*** | *Other materials, other colors on request* |
| **Hinweis** | passende Rollen R9 siehe Seite 640; passende Achse AL siehe Seite 641 | ***Tip*** | *Compatible rollers see page 640; compatible axle see page 641* |

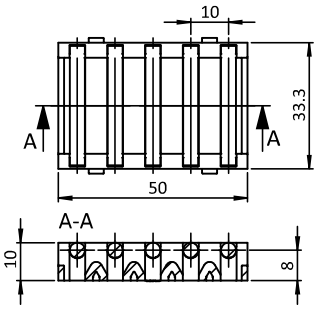






| Käfig für Rollen R9 *Cage for Rollers R9* | ESD | Farbe *Color* | Gewicht [g] *Weight [g]* | Teil-Nr. *Part #* |
|---|---|---|---|---|
| | | schwarz *Black* | 10.0 | 062ACR991.50 |
| | ESD | schwarz *Black* | 9.0 | 062ACR991ESD.50 |
| | | grau ≈ RAL 7042 *Gray* | 10.0 | 062ACR974.50 |

## DISTANZSTÜCK L25 FÜR ROLLENKÄFIG AL

## *SPACER L25 FOR ROLLER CAGE AL*

| | | | |
|---|---|---|---|
| **Ausführung** | für Rollenschienen AL | ***Model*** | *For roller tracks AL* |
| **Beschreibung** | als Abstandsstück zwischen Rollen-, Bürsten- oder Kugelelementen z.B. zur versetzten Anordnung; sowie zum Schließen von Lücken, wenn die Länge des Rollenschienen-Profils AL nicht einem Vielfachen der Länge des Rollenkäfigs / -elements entspricht | ***Description*** | *As spacer between roller, brush or ball units for example to build staggered formations; as well as to fill gaps, in case the length of the roller track profile AL does not match with a multiple of the length of the roller cages / elements* |
| **Material** | Kunststoff PA, glasfaserverstärkt | ***Material*** | *Plastics PA, glass fiber reinforced* |
| **Farbe** | schwarz | ***Color*** | *Black* |
| **Liefereinheit** | 100 Stück | ***Pack Quantity*** | *100 pieces* |
| **Extras** | weitere Materialien, weitere Farben auf Anfrage | ***Specials*** | *Other materials, other colors on request* |

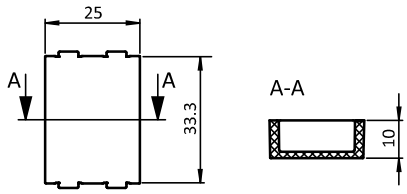






| Distanzstück L25 für Rollenkäfig AL<br>*Spacer L25 for Roller Cage AL* | Gewicht [g]<br>*Weight [g]* | Teil-Nr.<br>*Part #* |
|---|---|---|
| | 4.0 | 062ACS91.25 |

## KUGELEINSATZ D24

## *BALL INSERT D24*

| | | | |
|---|---|---|---|
| **Ausführung** | für Rollenschienen AL | ***Model*** | *For roller tracks AL* |
| **Beschreibung** | verschleiß- und reibungsarme Kugelrolle zum flexiblen Bewegen in zwei Dimensionen, z.B. in Weichen oder Schleusen; für Rollenschienen AL, kann auch in Flächenelemente eingesetzt werden, z.B. in Tischplatten | ***Description*** | *A low-wear, low friction ball caster for flexible movements in two directions, for example at track switches and material locks; for roller tracks AL, can also be used in panels, e.g. on table tops* |
| **Material** | Kugel: Edelstahl<br>Gehäuse: Stahl | ***Material*** | *Ball: Stainless steel*<br>*Chassis: Steel* |
| **Liefereinheit** | 10 Stück | ***Pack Quantity*** | *10 pieces* |
| **Extras** | weitere Materialien, weitere Oberflächen auf Anfrage | ***Specials*** | *Other materials, other surfaces on request* |
| **Hinweis** | passender Käfig für Kugeleinsatz D24 siehe Seite 648 | ***Tip*** | *Compatible cage for the ball insert see page 648* |

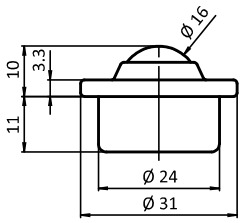






| Kugeleinsatz D24<br>*Ball Insert D24* | ESD | Tragkraft [N]<br>*Max. Load [N]* | Gewicht [g]<br>*Weight [g]* | Teil-Nr.<br>*Part #* |
|---|---|---|---|---|
| | ESD | 600 | 63.0 | **062AQE** |

## BÜRSTENEINSATZ D24

| | |
|---|---|
| **Ausführung** | für Rollenschienen AL |
| **Beschreibung** | elastische Bürstenfasern zum schonenden Gleiten kratzempfindlicher Gegenstände in zwei Dimensionen; für Rollenschienen AL, kann auch in Flächenelemente z.B. von Tischflächen eingesetzt werden |
| **Material** | Fasern:<br>Kunststoff PA, elektrostatisch entladend<br>Bürstenkopf:<br>Kunststoff PP, elektrostatisch entladend |
| **Farbe** | Fasern: schwarz<br>Bürstenkopf: schwarz |
| **Liefereinheit** | 10 Stück |
| **Extras** | weitere Materialien, weitere Faserhöhen auf Anfrage |
| **Hinweis** | passender Käfig für Kugeleinsatz D24 siehe Seite 648 |

## *BRUSH INSERT D24*

| | |
|---|---|
| ***Model*** | *For roller tracks AL* |
| ***Description*** | *With elastic brush fibers, allowing a gentle, material-protective sliding of scratch sensitive goods in two directions; for roller tracks AL, can also be used in panels,e.g. on table surfaces* |
| ***Material*** | *Fibers:*<br>*Plastic PA, electrostatically discharging*<br>*Brush head:*<br>*Plastic PP, electrostatically discharging* |
| ***Color*** | *Fibers: Black*<br>*Brush head: Black* |
| ***Pack Quantity*** | *10 pieces* |
| ***Specials*** | *Other materials, other fiber heights on request* |
| ***Tip*** | *Compatible cage for the ball insert see page 648* |

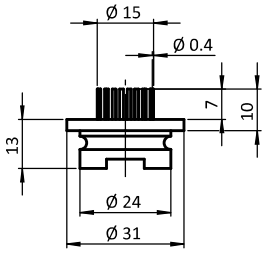




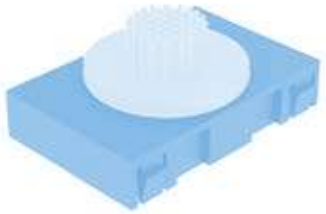

| Kugeleinsatz D24<br>*Ball Insert D24* | ESD | Gewicht [g]<br>*Weight [g]* | Teil-Nr.<br>*Part #* |
|---|---|---|---|
| | | 6.0 | 062ABKESD |

8

## KÄFIG FÜR KUGEL- / BÜRSTENEINSATZ D24

## *CAGE FOR BALL / BRUSH INSERT D24*

| | | | |
|---|---|---|---|
| **Ausführung** | für Rollenschienen AL | ***Model*** | *For roller tracks AL* |
| **Beschreibung** | robuster Käfig für Rollenschienen-Profile AL, zur Aufnahme eines Kugel- oder Bürsteneinsatzes D24 | ***Description*** | *A sturdy cage for roller track profiles AL, to support a D24 ball or brush insert* |
| **Material** | Kunststoff PA, kohlefaserverstärkt | ***Material*** | *Plastic PA, carbon fiber reinforced* |
| **Farbe** | schwarz | ***Color*** | *Black* |
| **Liefereinheit** | 10 Stück | ***Pack Quantity*** | *10 pieces* |
| **Extras** | weitere Materialien, weitere Farben auf Anfrage | ***Specials*** | *Other materials, other colors on request* |
| **Hinweis** | passender Kugeleinsatz D24 siehe Seite 646; passender Bürsteneinsatz D24 siehe Seite 647 | ***Tip*** | *Compatible ball insert see page 646; Compatible brush insert see page 647* |

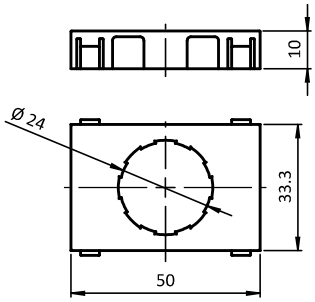




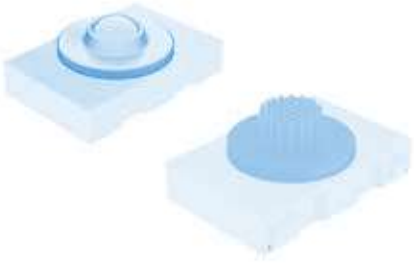

| Käfig für Kugel-/Bürsteneinsatz D24<br>*Cage for Ball / Brush Insert D24* | ESD | Gewicht [g]<br>*Weight [g]* | Teil-Nr.<br>*Part #* |
|---|---|---|---|
| | ESD | 8.0 | 062ACD2491ESD.50 |

## ANSCHLAGPUFFER

| | |
|---|---|
| **Ausführung** | in zylindrischer Form |
| **Beschreibung** | zum Dämpfen des Aufpralls von Türen, Klappen und Abdeckungen |
| **Material** | Puffer: Gummi Naturkautschuk (NR), ≈55 Shore A<br>Gewindestück: Stahl |
| **Liefereinheit** | 20 Stück |

## *STOP BUFFER*

| | |
|---|---|
| ***Model*** | *With cylindrical shape* |
| ***Description*** | *End-position damping of doors, flaps and covers* |
| ***Material*** | *Buffer: Natural rubber (NR), ≈55 Shore A*<br>*Threaded bolt: Steel* |
| ***Pack Quantity*** | *20 pieces* |

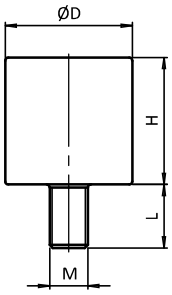






| Anschlagpuffer<br>*Stop Buffer* | D<br>[mm] | H<br>[mm] | L<br>[mm] | Gewinde<br>*Thread* | Gewicht [g]<br>*Weight [g]* | Teil-Nr.<br>*Part #* |
|---|---|---|---|---|---|---|
| | 20.0 | 15.0 | 10.0 | M6 | 11.0 | 051DC551520MM0610 |
| | 20.0 | 20.0 | 10.0 | M6 | 13.0 | 051DC552020MM0610 |

## ANSCHLAGPUFFER

| | |
|---|---|
| **Ausführung** | mit parabolischem Querschnitt |
| **Beschreibung** | zum Dämpfen des Aufpralls von Türen, Klappen und Abdeckungen |
| **Material** | Puffer: Gummi Naturkautschuk (NR), ≈55 Shore A<br>Gewindestück: Stahl |
| **Liefereinheit** | 20 Stück |

## *STOP BUFFER*

| | |
|---|---|
| ***Model*** | *With parabolic cross-section* |
| ***Description*** | *End-position damping of doors, flaps and covers* |
| ***Material*** | *Buffer: Natural rubber (NR), ≈55 Shore A*<br>*Threaded bolt: Steel* |
| ***Pack Quantity*** | *20 pieces* |

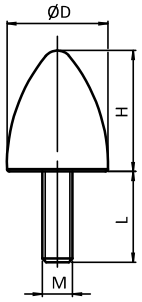




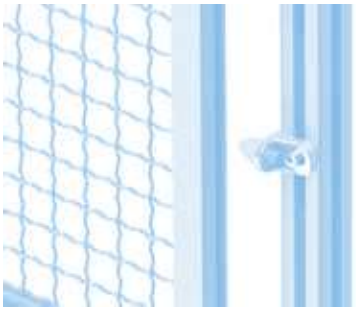

| Anschlagpuffer<br>*Stop Buffer* | D<br>[mm] | H<br>[mm] | L<br>[mm] | Gewinde<br>*Thread* | Gewicht [g]<br>*Weight [g]* | Teil-Nr.<br>*Part #* |
|---|---|---|---|---|---|---|
| | 20.0 | 24.0 | 18.0 | M6 | 12.5 | **051DKP552420MM0618** |

## ANSCHLAGPUFFER

| | |
|---|---|
| **Ausführung** | in zylindrischer Form, mit Innengewinde |
| **Beschreibung** | zum Dämpfen des Endanschlags von Türen, Klappen, Abdeckungen, Werkstücken oder Gütern |
| **Material** | Puffer: Gummi NBR, ≈ 55 Shore A<br>Gewindestück: Stahl |
| **Liefereinheit** | 20 Stück |
| **Hinweis** | passende Abschlussplatte AL siehe Seite 629 |

## *BUFFER STOP*

| | |
|---|---|
| ***Model*** | *With cylindrical shape, with internal thread* |
| ***Description*** | *End-position damping of doors, flaps, covers working pieces and goods* |
| ***Material*** | *Buffer: Rubber NBR, ≈ 55 Shore A*<br>*Threaded insert: Steel* |
| ***Pack Quantity*** | *20 pieces* |
| ***Tip*** | *Compatible end plate AL see page 629* |

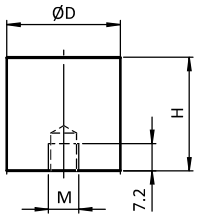






| Anschlagpuffer<br>*Stop Buffer* | D<br>[mm] | H<br>[mm] | Gewinde<br>*Thread* | Gewicht [g]<br>*Weight [g]* | Teil-Nr.<br>*Part #* |
|---|---|---|---|---|---|
| | 30.0 | 30.0 | M8 | 38.0 | 051DC553030FM08 |

## ROLLENHALTER

| | |
|---|---|
| **Ausführung** | Kunststoff PA, ab Profil 30 |
| **Beschreibung** | zur Montage von Laufrollen an Aluminiumprofilen; ermöglicht den Austausch einzelner Rollen ohne Demontage der Profilstruktur; durch einfaches Umdrehen sowohl für Nut 8 als auch für Nut 10 verwendbar |
| **Material** | Kunststoff PA, glasfaserverstärkt |
| **Farbe** | schwarz |
| **Liefereinheit** | 100 Stück |
| **Extras** | weitere Farben auf Anfrage |

## *ROLLER MOUNTING BLOCK*

| | |
|---|---|
| ***Model*** | *Plastic PA, profile 30 and up* |
| ***Description*** | *To mount track rollers on aluminum profiles; individual rollers can be replaced without dismantling the entire system; can be used for slot 8 and slot 10 by simply turning it* |
| ***Material*** | *Plastic PA, glass fiber reinforced* |
| ***Color*** | *Black* |
| ***Pack Quantity*** | *100 pieces* |
| ***Specials*** | *Other colors on request* |

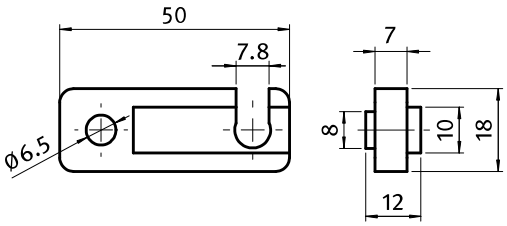






| Rollenhalter<br>*Roller Mounting Block* | ESD | N | Gewicht [g]<br>*Weight [g]* | Teil-Nr.<br>*Part #* |
|---|---|---|---|---|
| | | 8 / 10 | 8.2 | **093200** |
| | ESD | 8 / 10 | 7.1 | **093200S01** |

8

## SENSORHALTER

| | |
|---|---|
| **Ausführung** | Kunststoff PA |
| **Beschreibung** | zur variablen Befestigung von Wegschaltern an Aluminiumprofilen |
| **Material** | Kunststoff PA, glasfaserverstärkt |
| **Farbe** | schwarz |
| **Liefereinheit** | 100 Stück |
| **Extras** | elektrostatisch entladend, weitere Größen, weitere Farben auf Anfrage |
| **Hinweis** | Bei Bestellung bitte die Teil-Nr.des gewünschten Fixierstücks und die des Sensorhalters angeben! |

## *SENSOR MOUNTING BLOCK*

| | |
|---|---|
| ***Model*** | *Plastic PA* |
| ***Description*** | *To attach sensors to the aluminum profile in an adjustable position* |
| ***Material*** | *Plastic PA, glass fiber reinforced* |
| ***Color*** | *Black* |
| ***Pack Quantity*** | *100 pieces* |
| ***Specials*** | *electrostatically discharging, other sizes, other colors on request* |
| ***Tip*** | *When ordering, please mention the Part # of the fastener as well as that of the sensor mounting block.* |

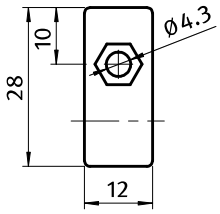


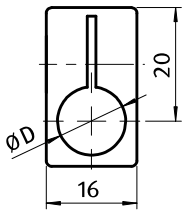






| Sensorhalter *Sensor Mounting Block* | N | Ø D [mm] | Gewicht [g] *Weight [g]* | Teil-Nr. *Part #* |
|---|---|---|---|---|
| Sensorhalter *Sensor mounting block* | | 6.5 | 5.0 | 093212 |
| | | 8.0 | 4.5 | 093213 |
| | | 12.0 | 4.0 | 093214 |
| Fixierstück *Fastener* | 5 | | 0.3 | 093215 |
| | 6 | | 0.3 | 093216 |
| | 8 | | 0.3 | 093217 |
| | 10 | | 0.5 | 093218 |

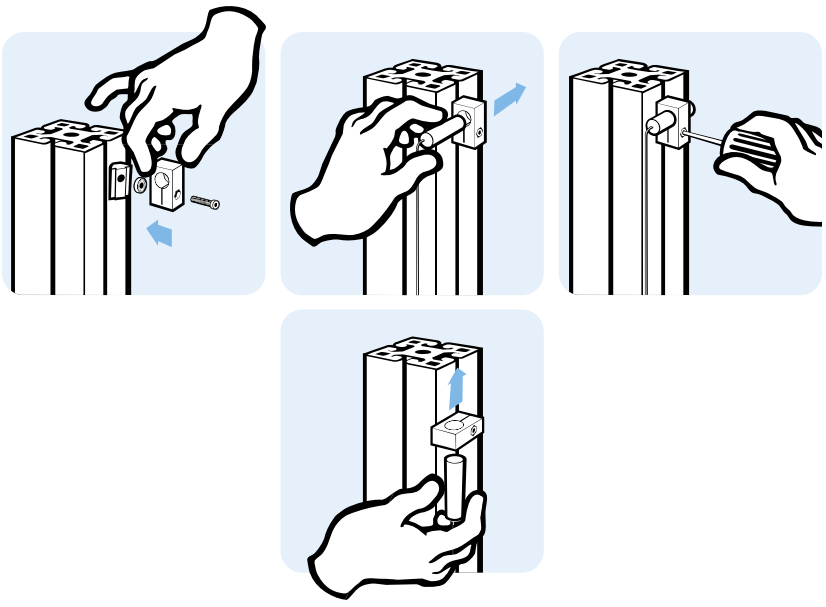

## SET RÜCKLAUFSPERRE

| | |
|---|---|
| **Ausführung** | Zinkdruckguss |
| **Beschreibung** | zur Verhinderung des Rückfahrens des Werkzeugträgers |
| **Material** | Gehäuse: Zinkdruckguss<br>Sperrklinke: Kunststoff PA / Edelstahl / Messing |
| **Set** | 1 Rücklaufsperre,<br>1 Hammermutter Nut 10 M8, Stahl verzinkt,<br>1 Zylinderschraube DIN 912 M8 × 50, Stahl verzinkt,<br>1 Scheibe 8-FSt |
| **Liefereinheit** | 1 Stück |

## *SET BACKLOCK*

| | |
|---|---|
| ***Model*** | *Zinc die-cast* |
| ***Description*** | *For preventing backwards movement of tool carrier* |
| ***Material*** | *Housing: Zinc die-cast*<br>*Catch: Plastic PA / stainless steel / brass* |
| ***Set*** | *1 backlock,*<br>*1 hammer nut slot 10 M8, zinc-plated steel,*<br>*1 cylinder head screw DIN 912 M8 × 50, zincplated steel,*<br>*1 washer 8-FSt* |
| ***Pack Quantity*** | *1 piece* |

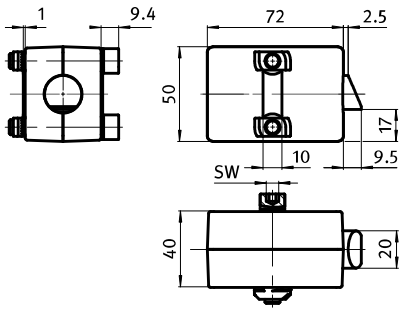




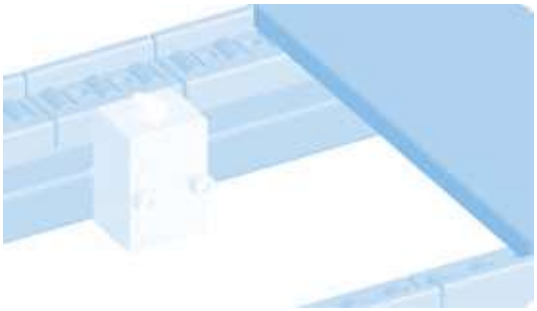

| Set Rücklaufsperre<br>*Set Backlock* | N | Gewicht [g]<br>*Weight [g]* | Teil-Nr.<br>*Part #* |
|---|---|---|---|
| Sperrklinke Kunststoff PA *Catch: plastic PA* | 10 | 447.0 | **093100K** |
| Sperrklinke Messing *Catch: brass* | 10 | 560.0 | **093100M** |
| Sperrklinke Edelstahl *Catch: stainless steel* | 10 | 560.0 | **093100E** |

## RÜCKLAUFSPERRELEMENT

| | |
|---|---|
| **Ausführung** | für Rollenschienen AL |
| **Beschreibung** | vormontiertes Rücklaufsperrelement für Rollenschienen-Profil AL, verhindert Rückwärtsbewegung von Gütern auf der Rollenschiene AL |
| **Material** | Rücklaufsperre: Stahl<br>Achse: Stahl<br>Käfig: Kunststoff PA, kohlefaserverstärkt |
| **Farbe** | Käfig: schwarz |
| **Liefereinheit** | 10 Stück |
| **Extras** | weitere Materialien, weitere Oberflächen, weitere Farben auf Anfrage |

## *BACKSTOP UNIT*

| | |
|---|---|
| ***Model*** | *For roller tracks AL* |
| ***Description*** | *A preassembled backstop unit for roller track profiles AL, prevents goods from moving backwards onthe roller track profile AL* |
| ***Material*** | *Backstop: Steel*<br>*Axle: Steel*<br>*Cage: Plastic PA, carbon fiber reinforced* |
| ***Color*** | *Cage: Black* |
| ***Pack Quantity*** | *10 pieces* |
| ***Specials*** | *Other materials, other surfaces, other colors on request* |

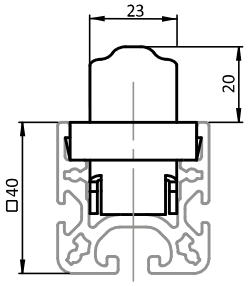


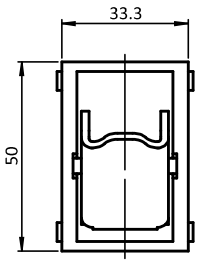




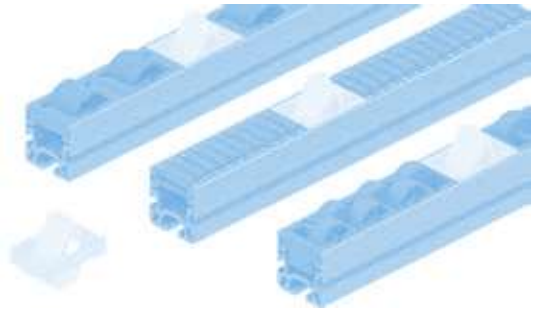

| Rücklaufsperrelement<br>*Back Stop Unit* | ESD | Gewicht [g]<br>*Weight [g]* | Teil-Nr.<br>*Part #* |
|---|---|---|---|
| | elektrostatisch entladend *electrostatically discharging* | 44.0 | 062AEVMESD.50 |

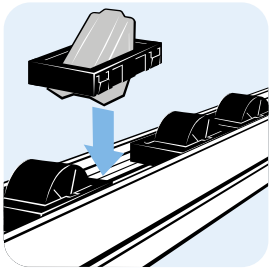

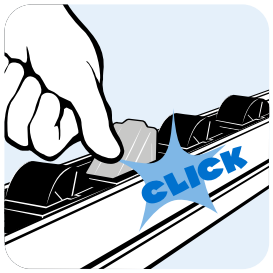


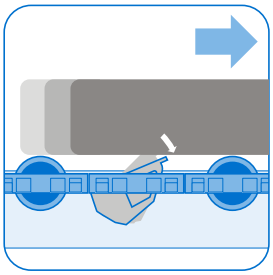

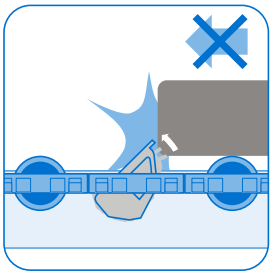

8

## RÜCKLAUFSPERRE ST

| | |
|---|---|
| **Ausführung** | für Rollenschienen ST |
| **Beschreibung** | zur Montage in Rollenschienen-Profil ST, verhindert Rückwärtsbewegungen von Gütern auf der Rollenschiene ST |
| **Material** | Rücklaufsperre: Stahl<br>Achse: Stahl |
| **Liefereinheit** | 10 Stück |
| **Extras** | weitere Materialien, weitere Oberflächen auf Anfrage |

## *BACKSTOP ST*

| | |
|---|---|
| ***Model*** | *For roller tracks ST* |
| ***Description*** | *For use in roller track profiles ST, prevents goods from moving backwards on the roller track profile ST* |
| ***Material*** | *Backstop: Steel*<br>*Axle: Steel* |
| ***Pack Quantity*** | *10 pieces* |
| ***Specials*** | *Other materials, other surfaces on request* |

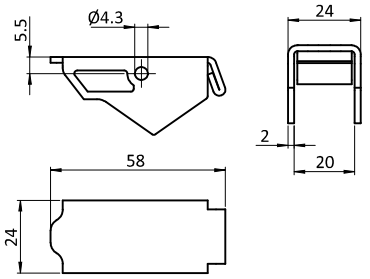






| Rücklaufsperre ST<br>*Back Stop ST* | Gewicht [g]<br>*Weight [g]* | Teil-Nr.<br>*Part #* |
|---|---|---|
| | 37.0 | **062MVM** |