Un traitement efficace contre l'humidité ascensionnelle

RAPIDE
Pas de forages multiples, pas de temps d'attente jusqu'à saturation pendant l'injection – forage et injection en une seule opération! Avec Dry Wall WILLCO vous réalisez beaucoup de travail en moins de temps.

PROPRE
Dry Wall WILLCO n'est pas injecté sous pression, donc plus propre à l'usage et plus sûr que les produits d'injection traditionnels. Dry Wall WILLCO respecte l'environnement, est soluble dans l'eau et ne contient pas de solvants.

EFFICACE
Les tests ont prouvé que Dry Wall WILLCO procure un degré de protection plus élevé que les produits d'injection existants. Dry Wall WILLCO a obtenu un agrément technique BBA.

WILLCO Dry Wall est un produit nouveau et révolutionnaire dans la lutte contre l'humidité ascensionnelle!

Le problème

Quand, lors du diagnostic d'un bâtiment, de l'humidité ascensionnelle est constatée, il est de la plus grande importance de résoudre ce problème de façon correcte et rapide, afin d'éviter encore plus de délabrement.
L'application pure et simple d'une couche de peinture spéciale ou d'un cimentage est totalement insuffisante, car ce n'est qu'un cache-misère provisoire.
L'humidité ascensionnelle peut seulement être contrôlée en coupant la remontée capillaire de l'eau dans le mur.

Traitement chimique

Jusqu'à présent, la méthode la plus employée pour obtenir ce résultat était la mise en place de produits hydrofuges liquides par injection sous pression.
Bien que cette méthode ait prouvée son efficacité, elle présente quelques inconvénients majeurs. Par exemple, elle nécessite l'introduction de grandes quantités de liquide porteur (de l'eau ou, pire encore, des solvants comme le white spirit) dans le mur, ce qui prolonge considérablement le temps de séchage. Sans parler des problèmes d'odeurs. En plus, cette méthode est très intensive au point de vue temps de travail et la réussite dépend totalement du savoir-faire de l'installateur.

Le système Dry Wall WILLCO est rapide, propre et efficace

Dry Wall WILLCO est un produit révolutionnaire dans le domaine du contrôle de l'humidité ascensionnelle. Dry Wall WILLCO est présenté sous forme d'un gel, emballé dans une cartouche de 600 ml en feuille. Les déchets n'ont donc qu'un impact minimal sur l'environnement. Le gel est introduit dans le mur à l'aide d'un pistolet d'application dans une série de forages dans une couche de mortier.
Le gel DRY WALL WILLCO se sert de l'humidité présente dans le mur pour se diffuser à travers toute l'épaisseur du mur, avant de se transformer en une résine hydrofuge.

Avantages de Dry Wall WILLCO par rapport aux méthodes par injection sous pression de produits liquides

Rapide

Pas de forages multiples, pas de temps d'attente jusqu'à saturation pendant l'injection – forage et injection en une seule opération.

Facile

Sans risques d'éclaboussures – erreurs d'application éliminées.

Formulation concentrée

(plus de 60 % d'ingrédients actifs) – diffusion parfaite dans le mur.

Assèchement accéléré

Pas d'injection de grandes quantités de liquide dans le mur.

Peu dangereux

Non-toxique, ininflammable, inodore.

Respecte l'environnement

Pas de solvants, Dry Wall WILLCO est soluble dans l'eau.

Economique

Pas de gaspillage ou de perte de produit – peu de poids et de volume à transporter.

Taux d'application constant

Quantité et dosage précis et infaillibles

Pas besoin de pompe d'injection

Application sans courant électrique.

Qualité et efficacité supérieures

Dry Wall WILLCO est le résultat de recherches extensives et de tout un programme de développement qui a impliqué l'évaluation de centaines de formulations potentielles. Les tests ont prouvé que Dry Wall WILLCO procure un degré de protection plus élevé que les produits d'injection contre l'humidité ascensionnelle existants.
Dry Wall WILLCO a obtenu un agrément technique BBA.

Ecologique

Dry Wall WILLCO a été développé avec la plus grande consideration pour l'environnement. Grâce à sa formulation concentrée la quantité de produit à transporter est réduite, et son emballage simple mais pratique ne laisse que très peu de déchets.

La formulation de Dry Wall WILLCO est à base de silicones. Dry Wall WILLCO est un produit en phase aqueuse qui ne contient pas de solvants hydrocarbures.

Application

Les forages

1.1 Positionnement, profondeur et dimension des forages

Un traitement efficace nécessite l'application d'une quantité exacte de Dry Wall WILLCO dans le mur. Ceci implique le forage à l'horizontale d'une série de trous d'un diamètre de 12 mm dans un joint suivant un alignement parallèle au sol, distants de 10 à 12 cm, et ce sur une profondeur en fonction de l'épaisseur du mur, comme indiqué dans la table ci-dessous. Pour les murs plus épais, la profondeur des forages nécessaire est égale à l'épaisseur du mur moins 40 mm.

Diamètre des trous de forage : 12 mm

La distance maximale entre deux trous de forage : 12 cm

Epaisseur du mur en cm	9	10	19	21	29	32	39	43
Profondeur des forages en cm	7	8	17	19	27	30	37	40

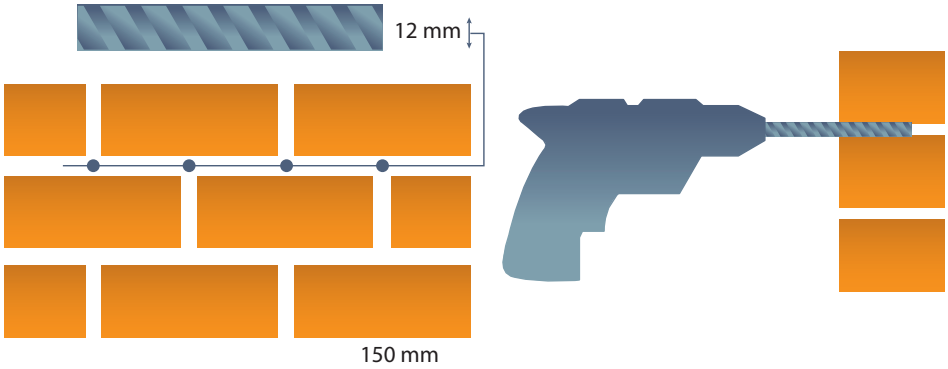

1.2 Préparation

Il est indispensable d'enlever les plinthes et les enduits contaminés. Dégagez la couche de mortier à traiter. Réglez la profondeur de forage ou appliquez une marque sur la mèche à l'aide de ruban adhésif.

1.3 Murs massifs

Les murs massifs peuvent être forés et traités d'un seul côté, et une seule opération. Dans le passé, l'injection de produits liquides dans les vielles maçonneries épaisses nécessitait le forage et l'injection en plusieurs opérations au même endroit pour avoir la certitude d'une saturation parfaite des pierres et des joints de mortier sans que le produit s'écoule dans les fissures et les vides. Avec Dry Wall WILLCO, cette précaution coûteuse n'est plus utile.

1.4 Murs à vide d'air

Les murs à vide doivent, de préférence, être traités des deux côtés. Les deux parties du mur seront traitées séparément. Avant le traitement, un contrôle du vide est nécessaire afin de s'assurer qu'il est propre et qu'il n'y ait aucune possibilité de transmission d'eau de l'extérieur vers l'intérieur.

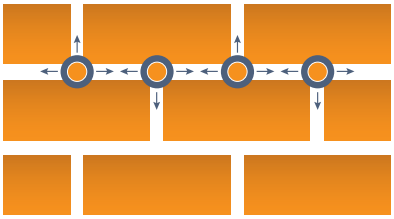

Diffusion de Dry Wall WILLCO

Consommation

Quantité nécessaire de cartouches Dry Wall WILLCO

Briques 190/90/65 mm	5 m	10 m	15 m	20 m	Longueur du mur 25 m	30 m	35 m	40 m	50 m
Nombre de forages	51	101	151	201	251	301	351	401	501
Epaisseur du mur 8 cm	1	2	3	4	5	6	7	7	9
Epaisseur du mur 19 cm	2	4	6	8	9	11	13	15	18
Epaisseur du mur 29 cm	3	6	9	11	14	17	20	22	28
Epaisseur du mur 39 cm	4	8	12	15	19	23	26	30	38

L'injection

2.1 Préparation de la cartouche Dry Wall WILLCO

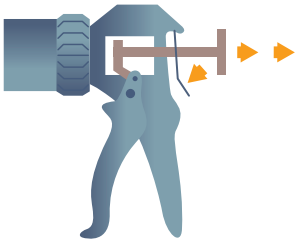

A. Appuyez sur le lévrier et retirez le piston.

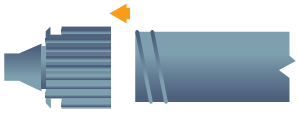

B. Dévissez la tête du pistolet.

C. Introduisez la cartouche Dry Wall WILLCO dans le pistolet. Ouvrez la cartouche en coupant le bout.

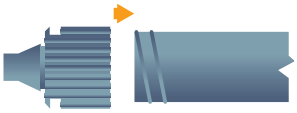

D. Fermez le pistolet en revissant la tête avec l'injecteur.

2.2 Injection du gel Dry Wall WILLCO

Introduisez l'injecteur au maximum dans le forage et remplissez avec le gel Dry Wall WILLCO en retirant lentement l'injecteur, et ce jusqu'à 1 cm de la surface du mur.
Les forages à l'extérieur du bâtiment doivent être scellés.

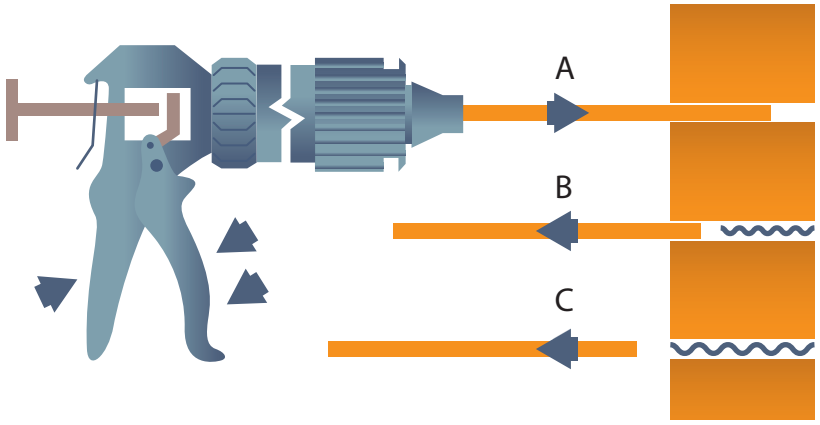

2.3 Enduits sur murs traités

Les murs qui ont été traités avec Dry Wall WILLCO peuvent être replafonnés avec les Systèmes de Rénovation WILLCO (voir les fiches techniques Système de Mortier de Rénovation WILLCO).

Information générale

3.1 Rinçage du matériel – gaspillage accidentiel

Après application, rinçez le pistolet et l'injecteur à l'eau. En cas de gaspillage, enlevez immédiatement le produit gaspillé. Rincez la surface contaminée à l'eau chaude avec détergent.

3.2 Mise en œuvre – santé et sécurité

Porter des gants de protection pendant le traitement. Éviter le contact avec la peau et les yeux. Porter des lunettes de sécurité adaptées. L'application de WILLCO Dry Wall doit se faire conformément aux directives de mise en œuvre mentionnées dans cette fiche technique. La fiche de sécurité et de santé de WILLCO Dry Wall est disponible sur demande.

3.3 Attention !

Dry Wall WILLCO peut se répandre dans le plâtrage humide. Dry Wall WILLCO n'a pas été conçu pour des traitements de surface contre l'humidité. Un résidu blanc pourrait se former autour des forages. Après dessèchement ce film peut être enlevé à la brosse.

Emballage

Des boîtes de 12 cartouches de 600 ml.

Autres informations

Stockage

Au frais et au sec. A protéger contre le gel.

Remarques

Cette fiche remplace tous documents précédents. Nous nous réservons le droit d'effectuer des adaptations qui mènent au progrès technique et à l'amélioration des produits. Ces données techniques sont à titre indicatifs, mais ne sont pas contraignantes. Chaque livraison doit être contrôlée avant l'application en ce qui concerne les dimensions etc.

Willco Products - Kwalestraat 72 - 9320 Nieuwerkerken - België
Tel 053/77 13 72 - Fax 053/78 16 56 - info@willcoproducts.be